REMA TIP TOP

// ONE BRAND // ONE SOURCE // ONE SYSTEM

// SERVICE // MATERIAL PROCESSING // SURFACE PROTECTION // AUTOMOTIVE

CATALOGUE N°4

Consommables, outillages et équipements

// ONE BRAND // ONE SOURCE // ONE SYSTEM

REMA TIPTOP est synonyme de qualité, de service et de solutions innovatrices dans tous les secteurs d'activités ou REMA TIPTOP opère.

// AUTOMOTIVE

En temps que leader mondial de la réparation des pneumatiques, nous proposons l'ensemble des consommables / équipements / services nécessaires a nos partenaires pour la maintenance des pneus et des roues.

// MATERIAL PROCESSING

L'utilisation des produits REMA TIPTOP permettent d'allonger la durée de vie des convoyeurs et des équipements de production tout en réduisant les arrêts de production.

// SURFACE PROTECTION

Nos systèmes de protection contre la corrosion protègent vos équipements et préservent la valeur de vos moyens de production tout en contribuant à la protection de l'environnement.

// SERVICE

Nos clients bénéficient depuis des décennies de l'assistance personnalisée et du soutien de nos spécialistes hautement qualifiés.

Des solutions pour tous les secteurs d'activités

- Distribution pièce auto
- Constructeur automobile
- Manufacturier
- Rechapeur
- Concessionnaire auto et PL
- Pneumaticien et réseaux spécialisés
- Agriculture
- Ateliers auto
- Industrie chimique
- Industrie des matériaux de construction
- Bâtiment
- Industrie de l'énergie
- Sidérurgie
- Métallurgie
- Industrie du tranport
- Industrie minière
- Recyclage
- Traitement des eaux

La protection de l'environnement et le développement durable sont des défis globaux pour nous. Hier, aujourd'hui et demain.

Nous sommes spécialisés dans la réparation de tous les types de pneumatiques, vélo, moto, voiture, camion mais aussi les pneus génie civil. Les réparations qui ont été réalisées de façon professionnelle permettent de poursuivre l'utilisation du pneu et grâce au rechapage assure une seconde vie aux pneumatiques. Notre slogan « réparer plutôt que remplacer » assure chaque année l'économie de millions de litres de pétrole et réduit les émissions de CO_2 en ne remplaçant pas les pneumatiques endommagés pouvant être réparés.

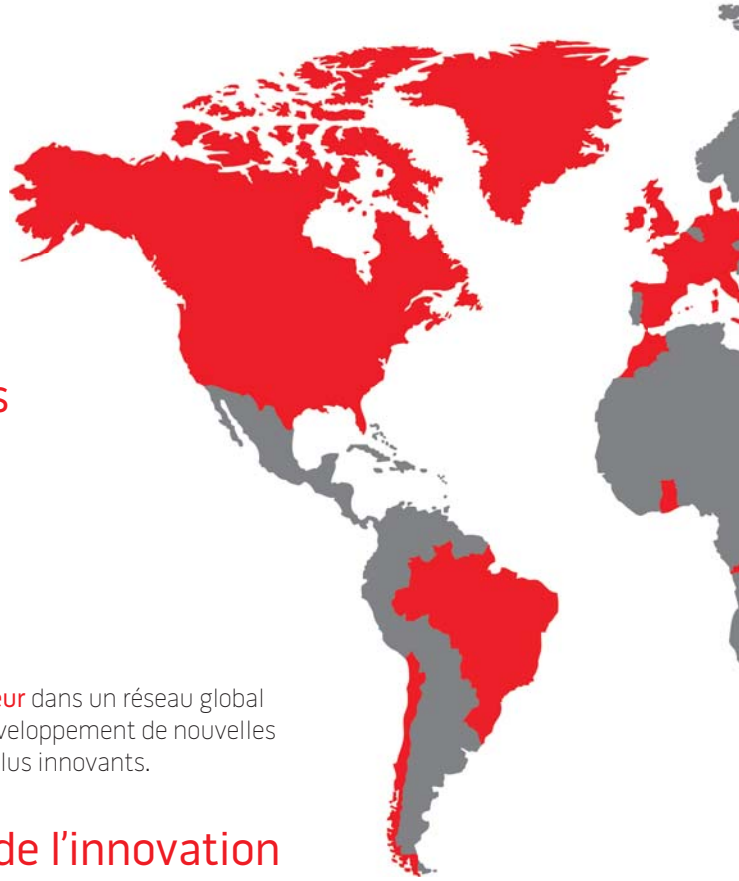

CO_2

Nous pourrions économiser plus de 497,58 tonnes de CO_2 si tous les pneus endommagés étaient réparés.

497,58 tonnes

REMA TIPTOP regroupe son vaste pouvoir innovateur dans un réseau global et investit de façon créative et intensive dans le développement de nouvelles solutions basées sur les standards techniques les plus innovants.

La puissance de l'innovation

La protection de l'environnement est au cœur de notre action et a marqué de son empreinte notre activité depuis 1930, « réparer plutôt que remplacer » est encore la philosophie de l'entreprise.

Réparer plutôt que remplacer

Nos kits de réparation pour 2 roues contribuent à la réduction des déchets. Réparer plutôt que remplacer permet d'économiser les matières premières. La fabrication d'un pneu de vélo a le même impact environnemental que la fabrication de 16 emplâtres Rema TipTop.

1/16

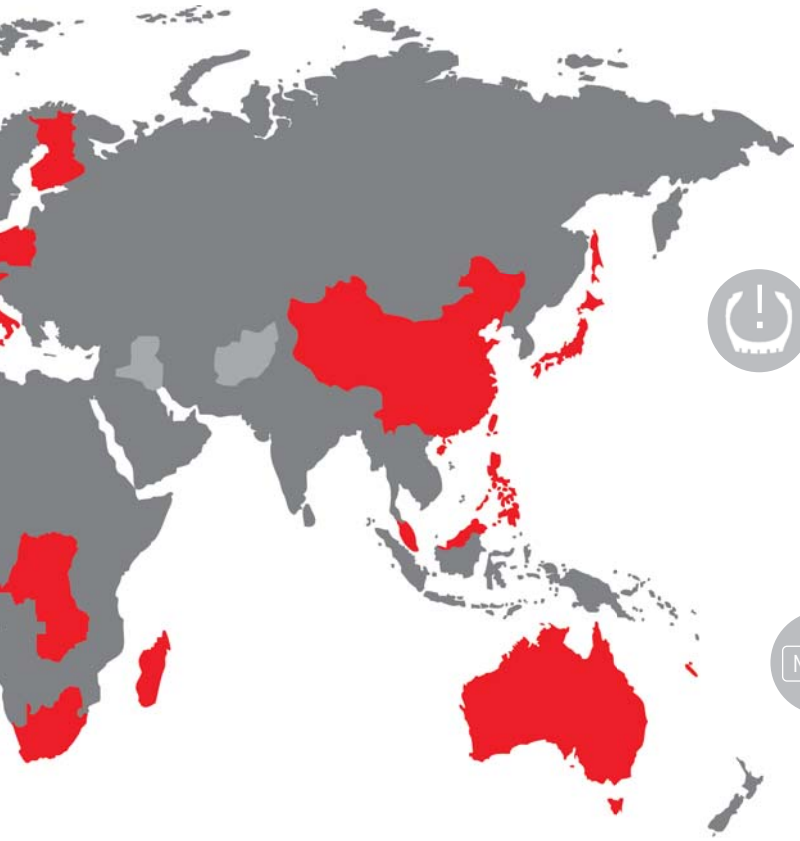

Notre système intelligent de surveillance de la pression des pneus TPMS permet, d'éviter des accidents, de réduire la consommation de carburant et réduit les émissions de gaz à effet de serre.

TPMS

M-RCF

Avec le système de réparation MRCF, Rema TipTop propose une solution de réparation des pneumatiques 100 % sans solvant.

100 %

En se basant uniquement sur le marché Allemand, il serait possible d'économiser 329,5 millions de litres de pétrole brut chaque année en réparant les pneus plutôt qu'en les remplaçant, imaginez les économies possibles sur un plan mondial.

329,5 millions de litres

Plusieurs millions de litres de pétrole brut sont économisés chaque année grâce à la réparation plutôt qu'au montage de pneus neufs de remplacement.

Ne remplacez pas, entretenez et réparez.

VOS CONTACTS CHEZ REMA TIP TOP France

Vous souhaitez commander ?

- par téléphone : 00 33 1 30 13 99 36
- par fax : 00 33 1 30 50 29 19
- par courriel : sc.auto@rema-tiptop.fr
- par EDI (Echange de Données Informatisées) : contactez notre assistante commerciale
- par courrier : REMA TIP TOP France
  CS 20609
  8, rue Jean Rostand
  ZAI des Bruyères
  78197 TRAPPES Cedex

Assistante commerciale :
Tél. : 00 33 1 30 13 99 32
Fax : 00 33 1 30 13 99 27

Hot Line Service Après-Vente :
Tél. : 00 33 1 30 13 99 54
Fax : 00 33 1 30 13 99 27
Mail : sav@rema-tiptop.fr

Comptabilité clients :
Tél. : 00 33 1 30 13 99 05
Fax : 00 33 1 30 13 99 52
Mail : compta.clients@rema-tiptop.fr

Direction des ventes :
Philippe JARRIGEON
Tél. : 00 33 1 30 13 99 42
Fax : 00 33 1 30 13 99 27
Mail : pjarrigeon@rema-tiptop.fr

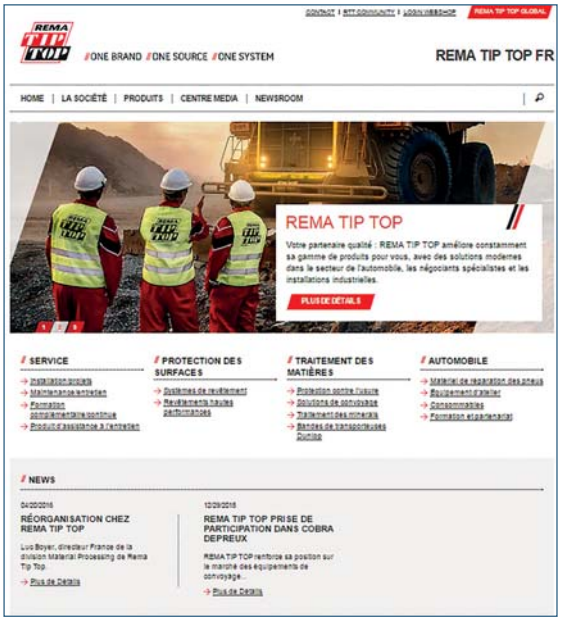

Accédez en un seul clic à tout l'univers REMA TIP TOP

Vous recherchez un produit ou une information ?

Vous souhaitez télécharger notre catalogue ou notre tarif général ?

Ayez le bon réflexe !

www.rema-tiptop.fr

SITE DE VENTE EN LIGNE : boutique.rema-tiptop.fr

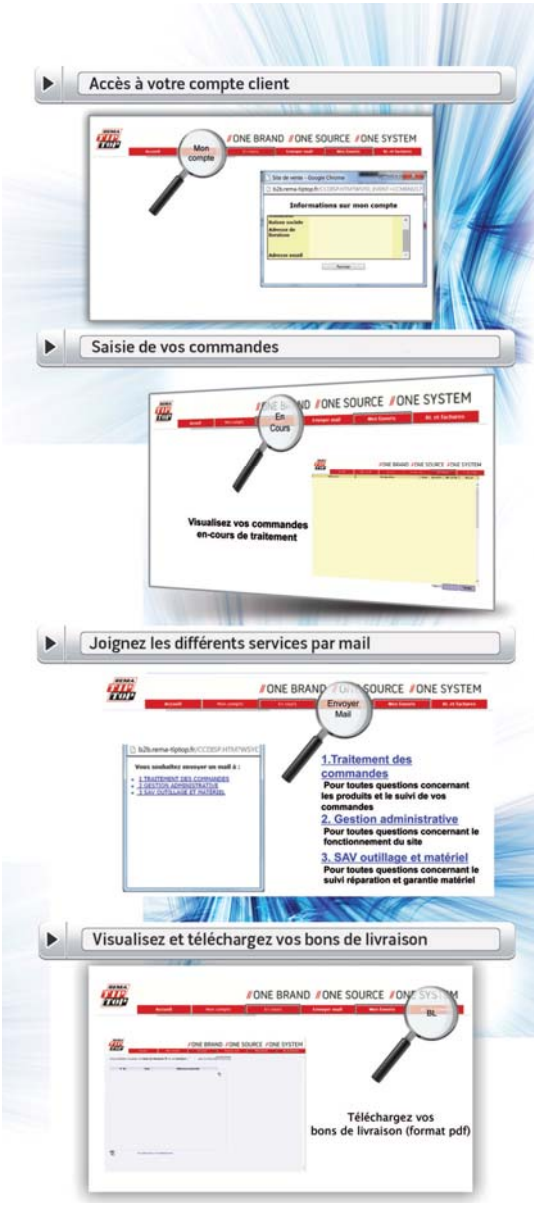

AUTOMOTIVE

En temps que leader mondial de la réparation des pneumatiques, nous proposons l'ensemble des équipements / services / consommables nécessaires aux opérateurs spécialisés dans la maintenance des pneus et des roues. Nous assurons une large coopération avec des manufacturiers renommés et fournissons de nombreux rechapeurs avec des solutions innovantes répondant aux standards de qualités les plus élevés.

Réparation des pneumatiques

Des produits et services innovants afin de faciliter les processus de réparation.

Equipements d'atelier

Une gamme de produits inédits qui deviennent avec le temps des standards de qualité.

Consommables

Des véhicules de plus en plus sophistiqués nécessitent une attention importante pour le choix des valves et des masses d'équilibrage.

Service

REMA TIPTOP met en œuvre à chaque instant les standards de sécurité les plus élevés.

SOMMAIRE

Chapitre 1	Produits de réparation	9-46
Chapitre 2	Outillages de réparation et matériels de vulcanisation	47-48
Chapitre 3	Valves et équipements de gonflage	79-108
Chapitre 4	Équilibrage	109-124
Chapitre 5	Pâtes à pneu et produits d'entretien	125-130
Chapitre 6	Libre service	131-136
Chapitre 7	Sécurité et protection	137-154
Chapitre 8	Levage	155-170
Chapitre 9	Montage démontage	171-210
Chapitre 10	Géométries	211-218
Chapitre 11	Air comprimé	219-226
Chapitre 12	Mécanique	227-238
	Index numérique	239-244
	Index alphabétique	245-248

TAUX DE REMISES

RÉFÉRENCES EN ROUGE
CONSOMMABLES ET OUTILLAGES (TRM)

RÉFÉRENCES EN BLEU
ÉQUIPEMENTS (CE)

XXXXX PRODUITS HIVERNAUX

Emplâtres RAD 581 ARAMID
Réf. : 5125810

Ce qu'il faut savoir pour réparer un pneumatique	10
Programme de stage à la réparation	11
Minicombi	12-15
Tresses - Chevilles RAS	16-17
Réparation et gonflage	18
Emplâtres MRCF	19
Emplâtres RAD	20-25
Emplâtres PN	28-29
Universal Patch - T1 et T2 - Remastem	26-27
Gommes et solutions	30-31
Cément BL - Râpeur chimique - Bead Sealer - Peinture à pneus	32-35
Préventif anti-crevaison et aérosol de dépannage	36
Mini compresseur et kit réparation	37
Pièces chambre à air	38-39
Liquide vulcanisant	40
Kit réparation	40-45
Camplast - colles diverses	46

Structure pneu

Structure diagonale

Structure radiale

L'emplâtre doit toujours être conforme à la structure du pneumatique !

La flèche imprimée sur les emplâtres indique le sens de pose talon à talon.

Législation et réparation des pneumatiques

REMA TIP TOP France joue la transparence

De nombreuses législations (nationales ou européennes) et recommandations prennent en compte la réparabilité des pneumatiques ainsi que les conditions dans lesquelles doit être effectuée la réparation. Ces législations ou recommandations ne peuvent être ignorées par l'utilisateur ; en voici un résumé qui peut à votre demande, être complété par les documents officiels, dans le détail.

1/ Règlement REACH : toutes les démarches nécessaires et obligatoires en amont de la chaîne de distribution de nos produits contenants des substances chimiques ont été effectuées. Nous n'avons à ce jour recensé aucune substance candidate "SVHC". Nous tenons à jour le dossier complet à disposition de nos clients (voir également les Fiches de données de Sécurité).

2/ Règlements ECE R108 et R109 : les emplâtres de réparation REMA TIP TOP sont conformes et ont fait l'objet de tests sur banc à rouleau homologués par le TÜV .

3/ Règlements ECE R30 / ECE R54 et ECE R75 : Les pièces de réparation MINICOMBI ont fait l'objet d'un test volontaire en conformité avec les législations concernant les pneumatiques de véhicules légers, motocycles et poids-lourds. Ces tests ont été validés par le TÜV Süd Automotive.

4/ Contrôle technique automobile et UTAC/OTC : la réparation dans la zone flanc des pneumatiques de véhicules légers est non seulement autorisée mais assujettie à un marquage obligatoire "REP" dans le même état d'esprit que les marquages extérieurs obligatoires des règlements ECE R108 et ECE R109. Ce marquage permet au contrôleur d'identifier la présence d'une réparation faite par un professionnel (Chapitre 5 page 16 du Lexique des défauts constatables du CCT VL et recommandation technique RT17).

Une coupe de pneumatique radial (génie civil)

1 Bande de roulement
2 Ceinture (nappes)
3 Carcasse (nappes)
4 Flanc
5 Gomme intérieure (étanche pour les pneumatiques tubeless)
6 Talon
7 Retour nappe carcasse
8 Filet de centrage
9 Tringle

Conditions de stockage et d'utilisation des produits de réparation

Que signifie « stockage conforme à la norme DIN 7716 ?

La plupart des produits de réparation des pneumatiques sont non vulcanisés ou composés d'éléments non vulcanisés (exemple : la couche de liaison bleue des pièces de réparations tubeless).

Il est nécessaire de respecter certaines règles fondamentales mentionnées dans la norme DIN 7716 pour éviter une vulcanisation prématurée ou d'autres modifications de la nature des produits pendant leur durée de stockage.

La température de stockage idéale pour les produits à base de caoutchouc non vulcanisés et les solutions se situe entre +15°C et +25°C. Il faut absolument éviter des températures supérieures à +25°C. De plus, il est conseillé d'éviter des températures inférieures à +15°C. La température de stockage des solutions ne doit pas être inférieure à 0°C.

Les produits stockés ou transportés à une trop basse température peuvent perdre de leur flexibilité ou de leur adhérence. Réchauffer les produits concernés jusqu'à une température de + ou – 20°C et les maintenir à cette température au moins 12 heures avant l'utilisation. Ne pas enlever/ouvrir l'emballage/la feuille de protection afin d'éviter l'humidité et le risque de condensation sur les surfaces de liaison etc...

Sortir les produits de leurs emballages juste avant leur utilisation. Les emballages (carton,plastique) protègent de la lumière artificielle et du rayonnement du soleil. Ne pas exposer les produits à la lumière directe du soleil ni à la lumière artificielle d'un taux élevé de rayonnement ultra-violet pendant toute la durée de stockage.

PROGRAMMES STAGES DE FORMATION À LA RÉPARATION DU PNEUMATIQUE REMA TIP TOP

Agrément N° 11 78 8327678 Préfecture des Yvelines

Descriptif des modules I à VI

NUMÉRO MODULE	DURÉE	LIEU	CATÉGORIES RÉPARATIONS	CATÉGORIES PNEUS TRAITÉS	NOMBRE STAGIAIRES MINI/MAXI
Module I	3 jours (21h)	Trappes (78)	Perforations simples et blessures (froid et chaud)	VL/VUL/4x4/RUN FLAT/PL/ AGRI/GC	2/4
Module II	2 jours (14h)	Trappes (78)	Perforations simples et blessures (froid et chaud)	VL/VUL/4x4/RUN FLAT/PL/ AGRI	2/4
Module III	1 journée (7h)	Trappes (78) ou site client	Perforations simples et blessures (froid et chaud)	VL/VUL/4x4 et RUN FLAT	4/6
Module IV	1 journée (7h)	Trappes (78) ou site client	Perforations simples et blessures (froid et chaud)	PL/AGRI	4/6
Module V Module V bis	½ journée (3,5h)	Trappes (78) ou site client	Réparation perforations simples (et appréciation blessures à priori)	VL/VUL/4x4 et RUN FLAT (module V) PL/ AGRI (module V bis)	4/6
Module VI	½ journée (3,5h)	Trappes (78) ou site client	Tri carcasses, appréciation blessures « à priori »	VL/VUL/4x4/PL/ AGRI/GC	4/6

Les personnels concernés

Module I	Module II	Module III	Module IV	Modules V et VI
Réparateurs Monteurs Dépanneurs Aide-mécaniciens Mécaniciens Opérateurs sur chaîne de rechapage (PL)	Réparateurs Monteurs Dépanneurs Aide-mécaniciens Mécaniciens Opérateurs sur chaîne de rechapage (PL)	Monteurs Dépanneurs Aide-mécaniciens Mécaniciens	Monteurs Dépanneurs Aide-mécaniciens Mécaniciens	Monteurs Dépanneurs Aide-mécaniciens Mécaniciens Chefs d'atelier Représentants Personnel de vente et accueil conseil Chefs de centre Livreurs

Documents papier ou cd remis aux participants (selon le module)

– Le guide de la réparation des pneumatiques édité par Les Professionnels du pneu édition 2004-2005.
– Le mode opératoire pour la réparation des pneumatiques avec les matériels et produits TIP TOP (simultanée ou en deux opérations).
– Le référentiel réparation des pneus Génie Civil.
– Documents législation réparation (flancs porteurs, dispositifs anti-crevaisons, réparation flanc/contrôle technique automobile).
– Le catalogue général des produits et matériels TIP TOP édition 2017 (clé USB).
– Les chartes d'application des emplâtres de réparation TIP TOP pour les pneumatiques radiaux et diagonaux.
– La charte de cuisson des gommes MTR TIP TOP.
– Diplôme individuel de participation au stage de formation.

Documents remis aux employeurs

– Feuille de présence émargée par les participants.
– Certificat individuel de participation, détaillé, avec appréciations sur les éventuels points à revoir.
– La charte des réparateurs (sur demande).

Pièces de réparation "CHAMPIGNONS" pour pneus tubeless ou tube type

Réparation rapide et fiable pour tous types de pneumatiques, radiaux et diagonaux, à carcasse acier ou textile, tubeless ou tube type pour toutes perforations dans la zone sommet de la bande de roulement. Utilisable à chaud ou à froid.

Permet d'augmenter considérablement la rechapabilité des pneumatiques grâce à la préservation des ceintures acier de l'oxydation.

Temps de sèchage 50 % plus rapide grâce au nouveau Spécial Cément BL FAST DRY.

Nécessaires d'atelier MINICOMBI

Nécessaire d'atelier A3
Réf. : 5111957

Nécessaire d'atelier B8
Réf. : 5113096

Mini nécessaire d'atelier A3/A6
Réf. : 5112160

Référence	Désignation	Composition	unité de vente	unité condt	A	B	C	D	E	J
5111957	Nécessaire d'atelier A3	25 Minicombi A3 2 x 25g Spécial cément BL FAST DRY 1 x fraise HSS Ø 3 mm	1	1	X	X	X	X		X
5113209	Nécessaire d'atelier A4,5	20 Minicombi A4,5 2 x 25g Spécial cément BL FAST DRY 1 x fraise HSS Ø 4,5 mm	1	1	X	X	X	X		X
5113041	Nécessaire d'atelier A6	20 Minicombi A6 2 x 25g Spécial cément BL FAST DRY 1 x fraise HSS Ø 6 mm	1	1	X	X	X	X		X
5113096	Nécessaire d'atelier B8	20 Minicombi B8 2 x 25g Spécial cément BL FAST DRY 1 x fraise HSS Ø 8 mm	1	1		X	X	X	X	
5112152	Nécessaire d'atelier A3/A6	25 Minicombi A3 20 Minicombi A6 3 x 25g Spécial cément BL FAST DRY 1 x fraise HSS Ø 3 mm 1 x fraise HSS Ø 6 mm	1	1	X	X	X	X		X
5112160	Mini nécessaire d'atelier A3/A6	10 Minicombi A3 12 Minicombi A6 3 x 12g Spécial Cément BL 1 x fraise HSS Ø 3 mm 1 x fraise HSS Ø 6 mm 1 roulette plastique 1 râpe Sphérique Ø 40 mm tige de Ø 6 mm	1	1	X	X	X	X		X

Recharges MINICOMBI

Référence	Désignation	Composition	Unité de vente	Unité de condt	A	B	C	D	E	J
5111964	Recharge A3	50 Minicombi A3	1	1	X	X	X	X		X
5113216	Recharge A4,5	40 Minicombi A4,5	1	1	X	X	X	X		X
5113058	Recharge A6	40 Minicombi A6	1	1	X	X	X	X		X
5113060	Mini recharge A6	20 Minicombi A6	1	1	X	X	X	X		X
5113106	Recharge B8	20 Minicombi B8	1	1		X	X	X	X	
5113144	Recharge B10	20 Minicombi B10	1	1			X	X	X	
5199540	Abaque de réparation tubeless VL et PL	Réglette permettant d'idendifier la réparabilité sur la zone sommet en fonction de la section et mesure de l'angle maxi d'inclinaison de la perforation	1	1	X	X	X			
5111808	Outil d'Insertion pour Minicombi A3/A4,5/A6/B8 et pour Remastem 6/8 mm Long : 155 mm									

Recharge A4,5
Réf. : 5113216

Recharge A6
Réf. : 5113058

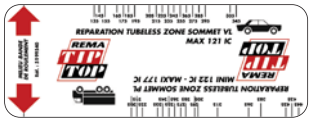
Abaque de réparation tubeless VL et PL
Réf. : 5199540

Outil d'insertion (aiguille)
Réf. : 5111808

Recharge B10
Réf. : 5113144

Recharge B8
Réf. : 5113106

Nécessaires et recharges Sealastic

Bouchons de gomme pour la réparation rapide, sans démontage, des perforations bande de roulement et flancs des pneumatiques diagonaux Agraires et Génie Civil. Utilisable pour les perforations jusqu'à 20 mm de diamètre en GC.

Référence	Désignation	Composition	D	E
5101155	Nécessaire Sealastic	10 Bouchons de gomme 2 Bidons 40 g Spécial Cément BL 1 Fraise à main ø 6,5 mm 1 Outil d'insertion	X	X
5102161	Recharge	20 Bouchons de gomme	X	X
5102233	Outil d'Insertion pour bouchons de gomme Sealastic			
5958944	Fraise à main ø 6,5 mm pour Sealastic			

Nécessaire Sealastic
Réf. : 5101155

Recharge Sealastic
20 Bouchons de gomme
Réf. : 5102161

Outil d'Insertion pour bouchons de gomme Sealastic
Réf. : 5102233

Fraise à main ø 6,5 mm pour Sealastic
Réf. : 5958944

Recommandations : Nombre maximum de réparations avec Minicombi.
Vérifier la conformité des réparations déjà effectuées.
Distance minimum entre deux réparations : 15 cm.

Zone réparable ←%→ sur la largeur de la bande de roulement.	Vitesse Index	3	4,5	6	8	10	
		Ø mm = dimension max. de la plaie Minicombi					
		A3	A4.5	A6	B8	B10	
	-J	●	●	●			2
70%	K-T	●	●				1
	H-ZR	●					
90%	-V	●					
80%	-V	●	●	●			
	ZR-W	●					
max. LI = 177							3
80%		●	●	●	●		
70%		●	●	●	●	●	
75%		●	●	●	●	●	

La charte d'application Minicombi

Le conseil TIP TOP

Toujours vérifier la faisabilité de la réparation à l'aide de la charte de réparation incluse dans la boîte de MINICOMBI.

Produit testé volontairement et agréé par le TÜV conformément aux directives européennes ECE R30/R54/R75 relatives aux pneumatiques des véhicules de tourisme, camionnettes et du moto-cycle : Certificats 70001863 et 70010134.

Remise en service du pneu aussitôt après remontage du pneu et équilibrage de la roue.

L'utilisation d'une fraise carbure apporte un confort de travail supplémentaire et permet de traiter environ 100 réparations, alors qu'une fraise HSS est prévue pour un maximum de 25 réparations !

ATTENTION !

Pour la réparation tubeless des pneus "RUN FLAT" ou "flancs porteurs", certains ne sont pas réparables. Consulter votre conseiller technique TIP TOP pour la procédure à respecter dans les cas où la réparation est possible.

15° max.

Réf. : 5199540

COMMENT UTILISER L'ABBAQUE DE REPARATION TUBELESS

NB : Cet abbaque n'est pas utilisable pour les pneus RUN FLAT

1/ Centrer l'abbaque à l'aide des deux flèches sur le milieu de la bande de roulement en fonction de la catégorie de pneu (VL/VUL ou PL).

2/ Repérer la zone sommet réparable avec une craie de part et d'autre de la bande de roulement en fonction de la section du pneu.

Si la perforation est située dans la zone réparable, une réparation tubeless sera effectuée en fonction du diamètre maxi autorisé selon la catégorie de pneu (voir charte MINICOMBI ou REMASTEM). Si la perforation est en dehors de la zone réparable, une vulcanisation à chaud pourra être effectuée selon la charte radiale RAD.

Identification zone réparable et angle d'inclinaison de la perforation.

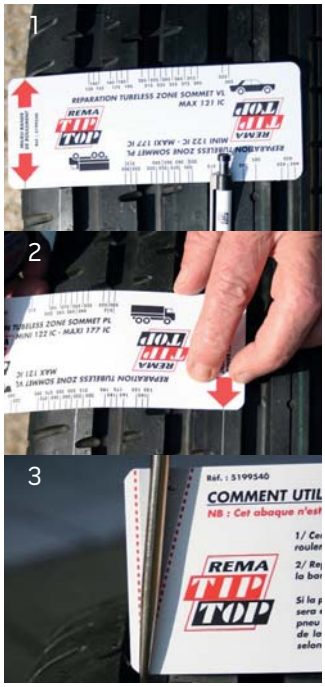

Réf. : 5199540

La procédure de réparation Minicombi

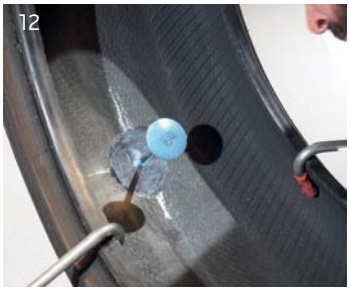

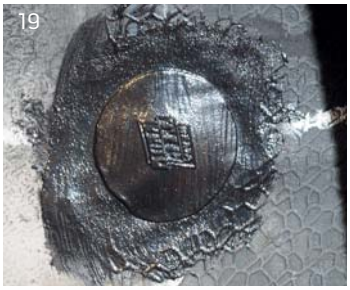

Nécessaire Tresses courtes Sealfix
Réf. : 5184200

Nécessaire Tresses longues Sealfix
Réf. : 5101870

Nécessaires et recharges tresses Sealfix

Tresses pour la réparation rapide des perforations de clous dans la bande de roulement, sans démontage du pneumatique.

Utilisable pour les perforations jusqu'à 6 mm du diamètre.

Référence	Désignation	Composition	A	C
5184200	Nécessaire Tresses courtes Sealfix	50 Tresses de 100 mm ø 5 mm 1 tube 30 g Spécial Cément BL 1 Fraise à main ø 6 mm 1 Outil d'insertion 1 Craie - 1 Couteau pliant	X	
5101870	Nécessaire Tresses longues Sealfix	25 Tresses de 180 mm ø 3 mm 1 Bidon 40 g Spécial Cément BL 1 Fraise à main ø 6 mm 1 Outil d'insertion		X

Le conseil TIP TOP

La réparation tubeless par l'extérieur, sans démontage du pneumatique, doit impérativement être considérée comme provisoire. Un pneumatique ayant subi une crevaison doit toujours être démonté de sa roue pour vérifier si il y a ou non des dommages secondaires (norme NF-R 14.741 de mars 1990 et 12.714 d'octobre 1991 A5 relatives à l'entretien des pneumatiques).

Référence	Désignation	Composition	A	C
5101801	Recharge Tresses courtes Sealfix	50 Tresses de 100 mm ø 5 mm 2 Bidons 40 g Spécial Cément BL	X	X
5101820	Boîte 50 Tresses courtes Sealfix	50 Tresses (2x25) de 100 mm	X	X
5101880	Recharge Tresses longues Sealfix	50 Tresses de 180 mm ø 3 mm 2 Bidons 40 g Spécial Cément BL	X	X
5101860	Boîte 25 Tresses longues Sealfix	25 Tresses de 180 mm	X	X

Recharge Tresses longues Sealfix
Réf. : 5101880

Recharge Tresses courtes Sealfix
Réf. : 5101801

Outils pour tresses Sealfix

A C

Référence	Désignation	A	C
5102420	Outil d'insertion en métal	X	
5102444	Aiguille de rechange pour outil d'insertion	X	
5102437	Fraise à main en métal	X	
5102451	Aiguille de rechange pour fraise à main	X	
5102415	Outil d'Insertion avec 4 outils dans le manche	X	
5101890	Outil d'Insertion pour Tresses Sealfix longue (chat fermé)		X
5102240	Fraise HSS ø 6 mm à main	X	

Réf. : 5102420

Réf. : 5102444

Réf. : 5101890

Réf. : 5102437

Réf. : 5102415

Réf. : 5102451

Réf. : 5102240

Chevilles et recharges RAS

A J

Chevilles à ancrage en caoutchouc pour la réparation rapide des perforations de clous dans la bande de roulement, sans démontage du pneumatique. Vitesse et autonomie limitées. Utilisable pour les perforations jusqu'à 6 mm de diamètre.

Référence	Désignation	Composition
5103610	Nécessaire Chevilles RAS AUTO	40 Chevilles 2 Bidons 40 g Spécial Cément BL 1 Fraise à main 1 Fraise acier HSS à oreilles ø 6 mm 1 Outil d'insertion 1 Craie - 1 Porte craie 1 Cutter - 1 Notice 40 stickers Vitesse maxi 80 km/h
5103706	Recharge Chevilles RAS	40 Chevilles
5102202	Outil d'Insertion pour Chevilles RAS	

Nécessaire Chevilles RAS AUTO
Réf. : 5103610

Réf. : 5102202

Recharge Chevilles RAS
Réf. : 5103706

Kit réparation et gonflage avec cartouche CO_2

Pour une réparation sans démonter la jante.

Attention : le pneu doit être réparer de façon permanente avant 400 KM maxi (à 60Km/h maxi)

Kit REP et Air Tubeless
Réf. : 5060351

Recharge chevilles SUPER SEALASTIC
Réf. : 5103706

Outil d'insertion pour nécessaire Scooter - Moto
Réf. : 5102264

Kit REP et Air Chambre à air
Réf. : 5060375

Filet de protection cartouche
Réf. : 5960500

Cartouche de CO_2 16 g
Réf. : 5960420

Référence	Désignation	Composition	Unité de vente	Quantité
5060351	Kit REP et Air Tubeless	3 Chevilles RAS 1 tube 4 g Spécial Cément BL 1 Outil d'insertion 1 Craie 1 Couteau pliant 3 Cartouches de CO_2 16 g 1 Adaptateur plastique 1 Filet de protection cartouche 1 Notice	1	1
5103706	Recharge chevilles SUPER SEALASTIC	40 Chevilles	1	1
5102264	Outil d'insertion pour nécessaire Scooter - Moto	1	1	1
5060375	Kit REP et Air Chambre à air	2 Pièces N°0 2 Pièces N°7 4 Cartouches de CO_2 16g 1 Tube de liquide vulcanisant 3 gr 1 Papier émeri avec caoutchouc pour application de la solution 1 Mécanisme intérieur de valve 1 Adaptateur plastique pour cartouche CO_2 utilisable sur valve moto 1 Couteau pliant - 1 Craie 1 Filet de protection cartouche 1 Notice	1	1
5960420	Cartouche de CO_2 16 g	1	1	10
5960500	Filet de protection cartouche	1	1	10
5625057	Adaptateur métal valve auto/valve cycle	1	1	10
5625002	Adaptateur réducteur valve cycle/valve auto	1	1	10
5960262	Adaptateur plastique pour cartouche CO_2, utilisable sur valve vélo et VTT	1	1	10
5960255	Adaptateur plastique pour cartouche CO_2, utilisable sur valve Moto	1	1	10

Adaptateur métal valve auto/valve cycle
Réf. : 5625057

Adaptateur réducteur valve cycle/valve auto
Réf. : 5625002

Adaptateur plastique
Réf. : 5960262

Adaptateur plastique
Réf. : 5960255

EMPLÂTRES MRCF

Sans dissolution et sans solvant

M-RCF = Modular Repairs Customer Friendly

Cette nouvelle gamme destinée aux rechapeurs et réparateurs s'utilise sans dissolution et sans solvant :
– Plus de Spécial Cément BL ou solution HR ;
– Plus de solution MTR.

La seule contrainte est une pression mécanique sur l'emplâtre durant toute la durée de la vulcanisation à chaud.

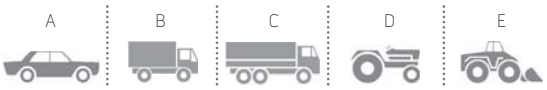

Référence	Désignation	Dimensions en mm	Nombre de plis	Unité de vente	A	B	C	D	E
5123100	Emplâtre M-RCF 410	83 x 60	1	20	X				
5123200	Emplâtre M-RCF 420	124 x 80	1	10	X	X			
5123210	Emplâtre M-RCF 420+	124 x 80	2	10		X	X		
5123240	Emplâtre M-RCF 424	220 x 80	2	10			X		
5123250	Emplâtre M-RCF 425+	133 x 122	3	10			X		
5123270	Emplâtre M-RCF 426	270 x 80	3	10			X		
5123400	Emplâtre M-RCF 440	200 x 110	2	10			X		
5123410	Emplâtre M-RCF 440+	200 x 110	3	10			X		
5123420	Emplâtre M-RCF 442	270 x 140	3	10			X		
5123430	Emplâtre M-RCF 442+	270 x 140	4	10			X		
5173260	Boîtier de préchauffage pour emplâtre MRCF								

Avantages du produit

Suppression de la dissolution et par conséquent de tous les solvants

Suppression du temps de séchage de la dissolution

Réduction des stocks (gamme courte d'emplâtres)

Réduction du temps de préparation

Meilleure résistance à l'arrachement

Réduction des coûts

Conditions d'utilisation des emplatres M-RCF

Même positionnement sur la blessure que les emplâtres RAD100

4 réparations maximum par pneu (1 par quart)

Utilisation du RCF FAST DRY BUFFER et sa brosse rigide

Utilisation d'une râpe cloche gamme patriot grain 36 ou SSG 230 pour les pneus PL

Utilisation de la boîte de préchauffage (60°C) pendant 7 à 10 minutes

Préparation de la surface destinée à l'emplâtre pendant le préchauffage

Utilisation de la charte spéciale M-RCF

Temps d'attente maxi avant cuisson 14 jours

Durée d'utilisation 15 mois

Température mini de vulcanisation 95°C

Température mini d'utilisation 10° C

Emplâtres MRCF

Boîtier de préchauffage
Réf. : 5173260

Emplâtres SÉRIE "100"

Emplâtres à un ou plusieurs plis textiles destinés à la réparation des pneus radiaux. Ils sont revêtus de gomme de liaison SV bleue pour la vulcanisation à froid ou à chaud et s'utilisent avec le Spécial Cément BL ou Cément FAST DRY.

RAD 110 TL
Réf. : 5121104

RAD 116 TL
Réf. : 5121160

RAD 120 TL
Réf. : 5121207

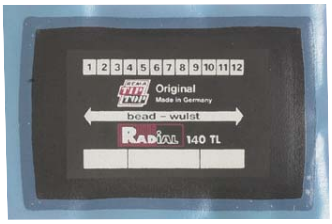

RAD 140 TL
Réf. : 5121403

FAMILLE RAD 100

FAMILLE RAD 100 OTR

					A	B	C	D	E
Référence	Désignation	Dimensions en mm	Nombre de plis	Unité de vente					
5121104	RAD 110 TL	55x75	1	20	X				
5121159	RAD 115 TL	75x90	1	20	X	X	X	X	
5121160	RAD 116 TL	67x140	1	10	X				
5121207	RAD 120 TL	80x125	2	10		X	X	X	
5121221	RAD 122 TL	75x175	2	10			X		
5121245	RAD 124 TL	75x220	2	10			X	X	
5121252	RAD 125 TL	115x125	3	10			X	X	
5121269	RAD 126 TL	75x260	3	10			X		
5121283	RAD 128 TL	75x330	3	10			X		
5121360	RAD 135 TL	148x203	4	10			X		X
5121403	RAD 140 TL	100x200	3	10			X		X
5121427	RAD 142 TL	130x260	4	10			X		X
5121441	RAD 144 TL	130x335	4	10			X		X
5121465	RAD 146 TL	180x440	4	5			X		X
5121506	RAD 150 TL	180x580	5	5					X
5121520	RAD 152 TL	240x580	5	3					X
5121551	RAD 155 TL	260x330	5	5					X
5121568	RAD 156 TL	270x720	7	3					X
5121609	RAD 160 TL	270x860	7	3					X
5121623	RAD 162 TL	325x1030	7	1					X
5121654	RAD 165 TL	330x420	6	3					X
5121685	RAD 168 TL	350x760	7	1					X
5121757	RAD 175 TL	450x530	8	3					X
5121805	RAD 180 TL	150x190	2	5				X	
5121829	RAD 182 TL	185x240	2	5				X	
5121843	RAD 184 TL	210x290	2	5				X	
5121852	RAD 185 TL +	530x730	8	1					X
5121867	RAD 186 TL	245x340	2	5				X	
5121881	RAD 188 TL	280x450	2	3				X	
5121908	RAD 190 TL	310x550	2	3				X	
5812000	Charte murale RAD 100								

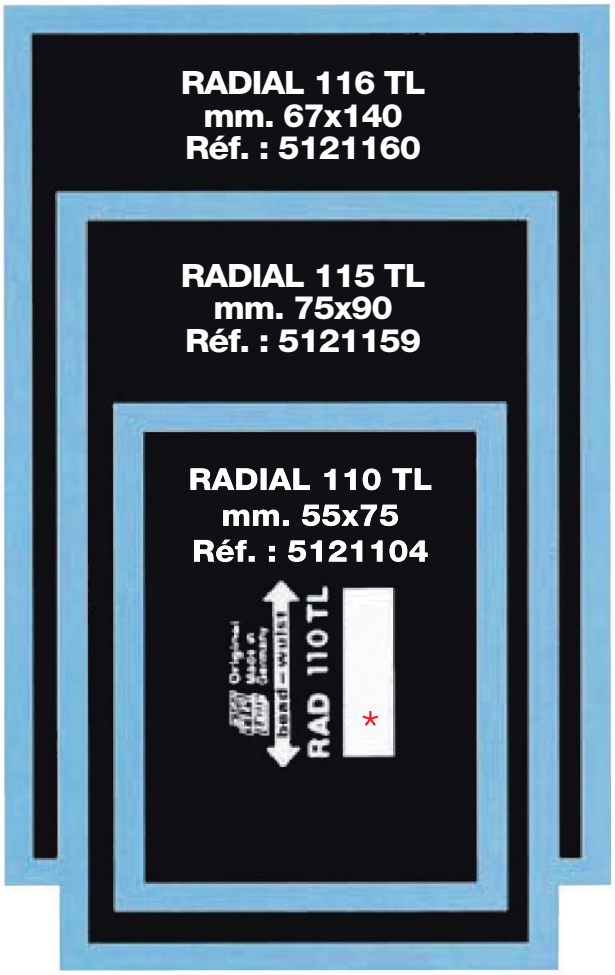

* fenêtre d'identification (traçabilité)

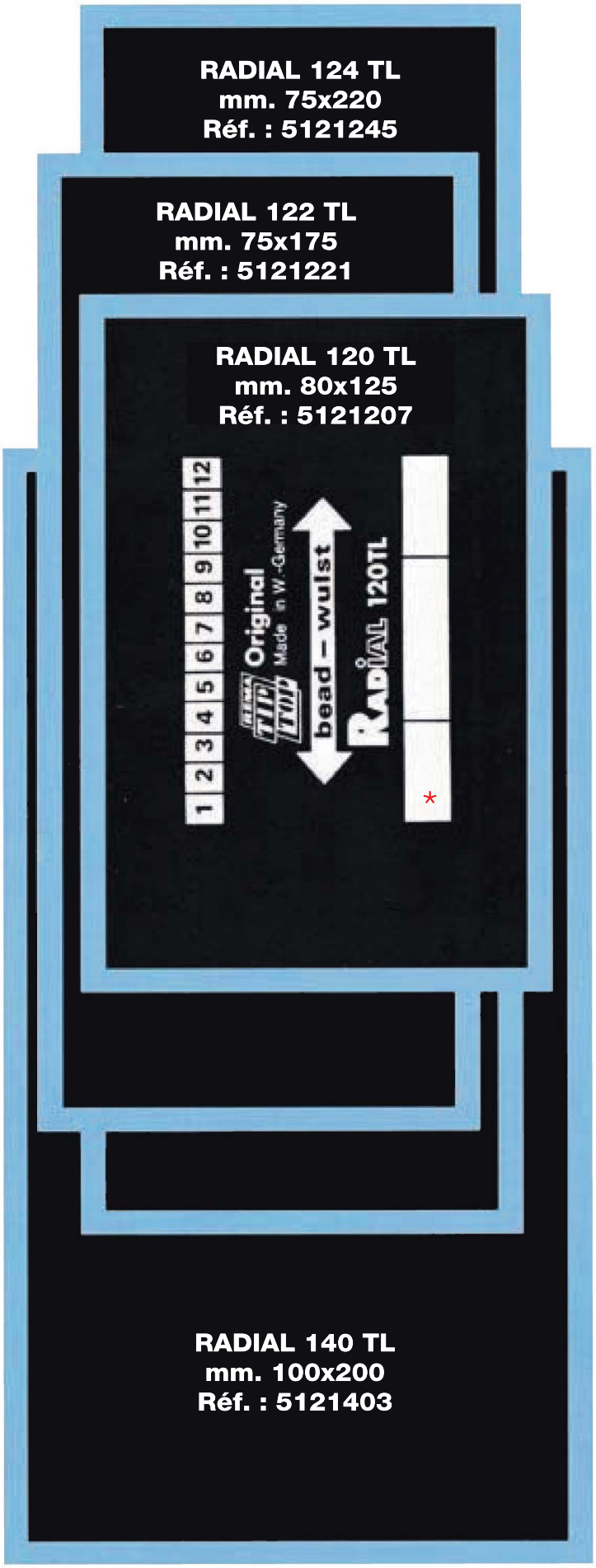

Emplâtres RAD “SÉRIE 100”

	Speedindex	① A	① R	CØ	② A	② R	③ S	RAD
	- Q	10	15	10	10	10	8	110
		20	30	20	20	20	8	115
		20	35				–	116
								114
	- T	6	12	8	8	8	6	110
		15	30	12	12	12	6	115
								116
								112
	- H	6	6	6	6	6	3	110
		10	10	10	10	10	6	115
	- V	3	3	6	6	6	3	110
		–	–	8	8	8	–	115
	- ZR	–	–	3	3	3	–	110
		–	–	6	6	6	–	115
C / 6 – 8 PR max – 121 LI	- T	–	–	10	10	10	–	115
		8	8	12	12	12	–	112
		15	30	15	15	15	3	116
	- H	–	–	6	6	6	8	120
		6	6	10	10	10	–	115
		15	20	12	12	12	–	116
							3	120

	Serie 100–90	Serie 85–80	Serie 75–70	Serie 65–60	Serie 55–45	① A	① R	CØ	② A	② R	③ S	RAD
min – 122 LI	6.00 – 7.50	7 R – 8,5 R	205/ – 235/	245/ – 265/	–	10	15	15	15	20	8	120
						15	60	15	15	25	10	122
		205/ – 235/				20	35					
						4	80	–	–	–	–	124
						8	60					
						10	80	25	25	40	15	140
						25	60					
						–	–	12	12	15	–	115
	8.25 – 10.00	9 R – 10 R	245/ – 265/	275/ – 315/	–	6	10	12	12	20	8	120
						4	80	–	–	–	–	124
						8	60					
						4	120	–	–	–	–	126
						8	60					
						10	80	20	20	40	15	140
						20	60					
						10	110	30	30	50	20	142
						25	80					
						20	135	40	40	70	25	144
						40	80					
						–	–	10	10	12	–	115
						–	–	20	20	35	–	125
						–	–	40	40	60	–	135
	12.5 R – 14.75 R	11 R – 13 R	11/ – 13/	325/ – 385/	355/ – 385/	6	6	12	12	20	6	120
						4	120	–	–	–	–	126
						12	60					
						4	140	–	–	–	–	128
						8	80					
						10	60	20	20	30	10	140
						15	35					
						10	100	25	25	50	20	142
						25	80					
						20	130	40	40	70	25	144
						40	80					
						–	–	10	10	12	–	115
						–	–	20	20	25	–	125
						–	–	40	40	60	–	135
	11.00 – 13.00	12/ – 14/ 14.75/	275/ – 375/			–	–	10	10	15	–	120
		275/ – 385/				4	120	–	–	–	–	126
						12	60					
						4	140	–	–	–	–	128
						8	80					
						12	30	15	15	25	10	140
	14.00 – 16.00	15 R – 24 R	445/ – 605/	395/ – 525/	425/ – 495/	10	100	20	20	30	20	142
						20	60					
		15.5 –				20	130	30	30	50	25	144
						30	60					
	375/ – 445/	395/ – 475/				30	140	40	40	70	30	146
						45	100					
						–	–	15	15	25	–	125
max – 177 LI						–	–	35	35	50	–	135

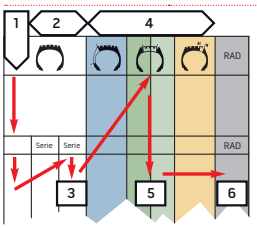

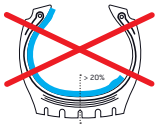

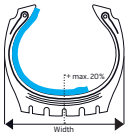

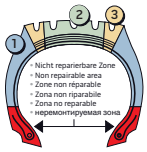

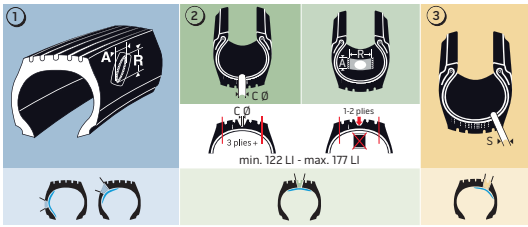

Charte murale RAD
Réf. : 5812000

EMPLÂTRES RAD

Serie 100–90	Serie 85–80	Serie 75–70	Serie 65–60	Serie 55–45	① A	① R	② CØ	② A	② R	③ S	RAD
6.5–12.4 9–11 180/–290/	265/–320/	260/–360/	275/–340/	–	–	–	12	12	12	–	115
					20	20	20	20	30	10	120
					20	55	20	20	40	10	124
					50	70	40	40	60	25	180
					70	50					
					60	100	60	60	75	45	182
					100	75					
					60	125	75	75	90	55	184
					100	80					
13.6–18.4 12–15 300/–400/	335/–420/	375/–520/	420/–560/	600/–650/	–	–	10	10	10	–	115
					15	25	15	15	15	10	120
					15	60	15	15	30	10	124
					40	60	30	30	50	20	180
					60	40					
					60	100	60	60	70	40	182
					85	70					
					75	125	80	80	100	50	184
					100	75					
					90	140	100	100	140	75	186
					125	110					
					100	200	125	125	150	80	188
					140	160					
20.8–30.5 420/–500/	460/–650/	540/–800/	580/–900/	700/–1050/	10	20	10	10	10	10	120
					12	50	10	10	20	10	124
					25	60	25	25	40	10	180
					40	100	40	40	60	30	182
					60	125	70	70	90	40	184
					85	75					
					85	120	85	85	120	60	186
					120	80					
					90	180	100	100	175	70	188
					125	125					
					125	250	125	125	150	–	190
					160	200					

Serie 100–90	Serie 85–80	Serie 75–70	Serie 65–60	Serie 55–45	① A	① R	② CØ	② A	② R	③ S	RAD
5.00–7.00		150/–200/			–	–	6	6	6	–	115
					10	10	10	10	10	6	120
					10	50	10	10	20	6	122
					15	30					
7.50–10.00		225/–315/	250/-355/		–	–	3	3	3	–	115
					8	10	10	10	10	6	120
					8	30	10	10	15	6	122
					10	70	18	18	30	10	140
					15	50					
					20	70	25	25	35	12	142
					25	50					

Serie 100–90	Serie 80–75	Serie 70	Serie 65	① A	① R	② CØ	② A	② R	③ S	RAD
7.50 R 15 8.25 R 15 10.00 R 20 11 L R 16 10 R 16.5 - 18 R 22.5 9.00 R 20 - 16.00 R 20 425/95 R 20 24 R 21 14.00 R 21 11.00 R 21 495/90 R 21	10.5 R 20 16.5 R 20 400/80 R 15 275/80 R 20 335/80 R 20 335/80 R18 340/80 R 18 470/80 R 18 11/80 R 20 13/80 R 20 375/75 R 20 365/80 R 20 425/75 R 20	16/70 R 20 16/70 R 10 16/70 R 24 365/70 R 18 405/70 R 18 400/70 R 20 405/70 R 20 405/70 R 24 440/70 R 24 460/70 R 24 540/70 R 24	350/65 R 15 525/65 R 20.5	10	10	12	12	15	–	120
				10	60	15	15	30	10	140
				20	50					
				10	90	25	25	50	20	142
				20	70					
				20	120	35	35	70	25	144
				30	100					
				40	150	50	50	100	30	146
				60	120					
				–	–	20	20	40	–	125
				–	–	40	40	60	–	135
385/95 R 24 12.00 R 24 13.00 R 24 14.00 R 24 15.00 R 24 20 R 24 13.00 R 25 14.00 R 25 16.00 R 24 16.00 R 25 18.00 R 25 21.00 R 25 385/95 R 25 445/95 R 25 480/95 R 25 505/95 R 25	17/80 R 24 15.5 R 25 17.5 R 25 17.5 LR 24 19.5 R 24 20.5 R 25 23.5 R 25 26.5 R 25 395/80 R 25 29.5 R 25 440/80 R 24 440/80 R 28 480/80 R 26 445/80 R 25 525/80 R 25 570/80 R 24 585/80 R 24 605/80 R 25 685/80 R 25	555/70 R 25 555/70 R 24 625/70 R 25 705/70 R 25 755/70 R 25	22/65 R 25 25/65 R 25 30/65 R 25 32/65 R 25 550/65 R 25 555/65 R 25 600/65 R 25 650/65 R 25 750/65 R 25 850/65 R 25	–	–	10	10	10	–	120
				20	100	30	30	60	25	144
				40	80					
				30	150	45	45	90	30	146
				60	100					
				40	250	60	60	120	35	150
				60	180					
				70	300	100	100	180	55	152
				100	200					
				80	350	130	130	210	60	156
				110	250					
				–	–	40	40	70	–	135
				–	–	70	70	110	–	155
				–	–	100	100	150	–	165
33.25 R 29 18.00 R 33 21.00 R 33 21/90 R 33 21.00 R 35 24.00 R 35 33.25 R 35 37.25 R 35	26.5 R 29 29.5 R 29 33.5 R 33 37.5 R 33 29.5 R 35 37.5 R 39 40.5/75 R 39		775/65 R 29 800/65 R 29 875/65 R 29 875/65 R 33 1050/65 R 39 30/65 R 29 35/65 R 33 40/65 R 39	–	–	8	8	8	–	120
				20	80	25	25	50	20	144
				40	60					
				30	150	40	40	80	35	146
				60	100					
				40	250	55	55	110	35	150
				60	180					
				60	300	80	80	140	55	152
				80	200					
				60	350	120	120	190	60	156
				100	250					
				100	400	130	130	240	65	160
				130	300					
				100	480	140	140	280	70	162
				130	300					
				140	300	150	150	220	80	168
				150	250					
				–	–	35	35	60	–	135
				–	–	65	65	100	–	155
				–	–	90	90	140	–	165
				–	–	120	120	170	–	175
24.00 R 49 27.00 R 49 31/90 R 49 30.00 R 51 33.00 R 51 36.00 R 51 39/90 R 53 27 R 56.5 546/90 R 57 37.00 R 57 40.00 R 57 42/90 R 57 45 R 57 46/90 R 57 50/90 R 57	31/80 R 49 44/80 R 57 50/80 R 57 55/80 R 57 53/80 R 63 55/80 R 63 59/80 R 63 53.5 R 57 55.5/80 R 57 52/85 R 57 58/85 R 57 60/80 R 57 56/80 R 63		1050/65 R45 45/65 R 45 45/65 R 39 50/65 R 51 65/65 R 57 67.5/65 R 51	10	60	20	20	40	15	144
				30	50					
				25	150	35	35	70	30	146
				50	100					
				35	250	50	50	100	35	150
				50	180					
				50	250	70	70	120	55	152
				70	150					
				50	300	110	110	170	60	156
				100	200					
				80	400	120	120	220	65	160
				120	300					
				80	480	130	130	260	70	162
				120	350					
				130	250	140	140	200	80	168
				140	200					
				–	–	60	60	90	–	155
				–	–	80	80	120	–	165
				–	–	110	110	150	–	175
				–	–	300	150	220	–	185

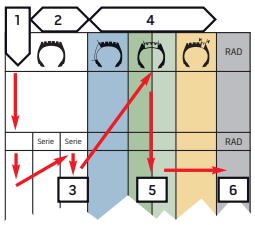

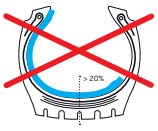

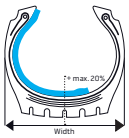

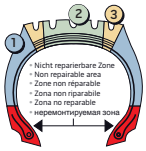

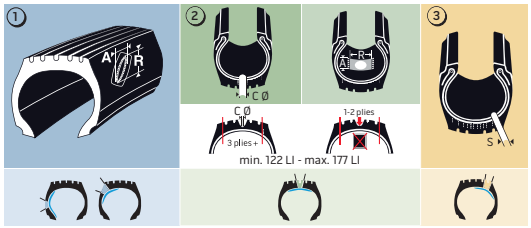

ARAMID

RAD 535 TL
Réf. : 5125352

RAD 537 TL
Réf. : 5125376

Emplâtres SÉRIE "500" pour pneus poids-lourds indice de charge entre 122 et 177 inclus

Nouvelle génération d'emplâtres renforcés par une nappe aramide identique à celle utilisée par les manufacturiers.

Ces emplâtres sont particulièrement adaptés à la gamme de pneumatiques poids-lourds séries basses. Leur forme géométrique aux deux longueurs incurvées, accroît considérablement la flexibilité de la zone réparée et procure une plus grande facilité de pose. Ils sont également conçus pour réduire au minimum le risque de déformation du pneumatique et annuler toute évolution de celle-ci au roulage (vieillissement de la carcasse, kilométrage). Ils sont prévus pour le flanc et le sommet. Identifiables à la fois par un code barres et par une fenêtre blanche où l'opérateur peut noter ses propres informations, afin d'optimiser la gestion des stocks et la traçabilité.

Référence	Désignation	Dimensions en mm	unité de vente
5125314	RAD 531 TL ARAMID	88x165	10
5125338	RAD 533 TL ARAMID	110x205	10
5125352	RAD 535 TL ARAMID	110x245	10
5125376	RAD 537 TL ARAMID	110x285	10
5125390	RAD 539 TL ARAMID	115x325	10
5125416	RAD 541 TL ARAMID	125x365	10
5125430	RAD 543 TL ARAMID	135x445	5

ARAMID

Emplâtres RAD 581 ARAMID
Réf. : 5125810

Emplâtres SÉRIE "500" pour pneus agraires roues motrices

Dernière évolution de la gamme d'emplâtres radiaux "POWER PATCH ARAMID", les emplâtres agraires roues motrices répondent aux exigences de flexion et de résistance à la traction des pneus tubeless basses pressions et fortes tractions pour le travail de la terre. Pose facilitée par l'extrême flexibilité du produit.

Référence	Désignation	Dimensions en mm	unité de vente
5125810	Emplâtre RAD 581 ARAMID	208 x 168	5
5125830	Emplâtre RAD 583 ARAMID	258 x203	5
5125850	Emplâtre RAD 585 ARAMID	363 x 233	5
5125870	Emplâtre RAD 587 ARAMID	458 x 288	5
5125890	Emplâtre RAD 589 ARAMID	603 x 343	3
5810820	Charte murale RAD 500		

Préconisé pour la réparation des pneus forestiers à carcasse métal.

Emplâtres RAD "SÉRIE 500"

Serie 100	Serie 95–90	Serie 85–80	Serie 75–70	Serie 65–60	Serie 55–45	① A	① R	CØ	② A	② R	③ S	RAD
8.3 – 12.4 180 – 270	230/– 290/	275/– 320/	300/– 360/	320/– 340/	–	–	–	12	12	12	–	115
						20	20	20	20	30	10	120
						20	55	20	20	40	10	124
						45 65	65 50	45	45	55	25	581
						60 90	100 70	65	65	75	45	583
						90 115	160 120	85	85	115	60	585
13.6 – 18.4 12 – 15	300/– 400/	335/– 420/	375/– 520/	420/– 540/	600/– 650/	–	–	10	10	10	–	115
						10	25	15	15	15	10	120
						15	60	15	15	30	10	124
						45 60	60 50	40	40	50	20	581
						60 85	95 70	60	60	70	40	583
						85 110	150 115	80	80	110	55	585
						110 150	210 165	125	125	165	80	587
20.8 – 30.5	420/ – 500/	460/ – 650/	540/ – 710/	600/ –800/	700/ – 1050/	10	20	10	10	10	10	120
						12	50	10	10	20	10	124
						45 60	60 50	30	30	50	15	581
						60 80	90 70	45	45	70	35	583
						80 105	145 110	70	70	110	50	585
						105 140	200 160	105	105	165	70	587
						135 170	280 220	135	135	210	–	589

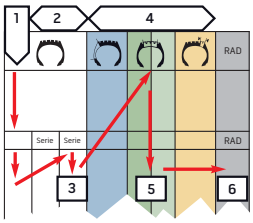

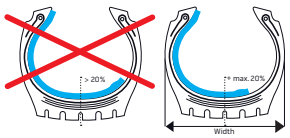

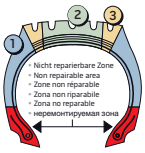

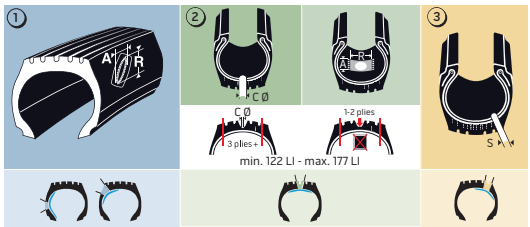

Charte murale RAD 500
Réf. : 5810820

UNIVERSAL PATCH UP 3
27x27 mm
Réf. : 5125020

UNIVERSAL PATCH UP 4,5
37x37 mm
Réf. : 5125040

UNIVERSAL PATCH UP 4,5
37x37 mm
Réf. : 5125050

UNIVERSAL PATCH UP 6
43x43 mm
Réf. : 5125060

UNIVERSAL PATCH UP 8
55x55 mm
Réf. : 5125080

UNIVERSAL PATCH UP 8
55x55 mm
Réf. : 5125090

Pièces de réparation TUBELESS UP (UNIVERSAL PATCH) pour pneus radiaux ou diagonaux

Les pièces UP sont destinées à la réparation des pneus tubeless radiaux ou diagonaux. Elles s'utilisent à froid ou à chaud dans la zone sommet des pneus radiaux et dans toutes zones des pneus diagonaux. En utilisation à froid, l'obturation du canal de la perforation sera effectuée avec un bouchon de gomme REMASTEM.

Référence	Désignation	Présentation	unité de vente	unité de condt	A	B	C	D
5125020	UNIVERSAL PATCH UP 3 27x27 mm	Boîte carton	100	1	X	X		
5125030	UNIVERSAL PATCH UP 3 27x27 mm	Seau	550	1	X	X		
5125040	UNIVERSAL PATCH UP 4,5 37x37 mm	Boîte carton	100	1	X	X	X	X
5125050	UNIVERSAL PATCH UP 4,5 37x37 mm	Seau	300	1	X	X	X	X
5125060	UNIVERSAL PATCH UP 6 43x43 mm	Boîte carton	50	1	X	X	X	X
5125070	UNIVERSAL PATCH UP 6 43x43 mm	Seau	350	1	X	X	X	X
5125080	UNIVERSAL PATCH UP 8 55x55 mm	Boîte carton	50	1		X	X	X
5125090	UNIVERSAL PATCH UP 8 55x55 mm	Seau	200	1		X	X	X
5125100	UNIVERSAL PATCH UP 10 63x63 mm	Boîte carton	50	1			X	X
5125110	UNIVERSAL PATCH UP 10 63x63 mm	Seau	150	1			X	X
5125120	UNIVERSAL PATCH UP 12 63x63 mm renforcée	Boîte carton	30	1			X	X
5125130	UNIVERSAL PATCH UP 12 63x63 mm renforcée	Seau	150	1			X	X

Utilisation avec abaque référence **5199540** dans les pneus radiaux.

Charte de réparation pièces tubeless UNIVERSAL PATCH nouvelle génération 2016

Utilisation abaque tubeless réf. 5199540 recommandée pour réparation tubeless des pneus radiaux. Utilisation pièce UP avec REMASTEM avec angle maxi 25° ou à chaud. Les réparations flancs ne sont autorisées que pour les pneus diagonaux !

UP Universal Patch	CØ max. mm	80%	70%	only Bias Diagonal
–T	3	UP 3	UP 3	UP 3
	4.5	UP 4.5	UP 4.5	UP 4.5
	6	–	UP 6	UP 6
H–V	3	UP 3	UP 3	–
	4.5	UP 4.5	UP 4.5	–
	6	–	UP 6	–
W–ZR	3	–	UP 3	–
	3	–	UP 3	UP 3
	4,5	–	UP 4.5	UP 4.5
	6	–	UP 6	UP 6
	8	–	UP 8	UP 8
	10	–	UP 10	UP 10
	12	–	UP 12	UP 12

Pièces de réparation TUBELESS T1 et T2

Les pièces T1 et T2 sont destinées à la réparation des pneus tubeless radiaux. Elles s'utilisent à froid pour les perforations sommet des pneus radiaux. L'obturation du canal de la perforation par un bouchon de gomme REMASTEM ou un bouchon de gomme A+B est toujours recommandée dans le cadre de la réparation à froid !

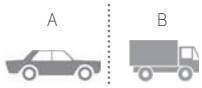

Référence	Désignation	Présentation	unité de vente	unité de condt	A	B
5120150	Pièce tubeless T1 37x37 mm	Boîte plastique	40	1	X	X
5120250	Pièce tubeless T2 43x43 mm	Boîte plastique	30	1	X	X

Catégorie de pneu	Code de vitesse ou IC	ø perfo en sommet	Pièce tubeless
Véhicules légers jusqu'à 3,5T	S-T	4,5	T1
		6	T2
	H-V	4,5	T1
		6	T2
	W-ZR	3	T1
Véhicules de plus de 3,5T	IC 122 à 177	4,5	T1
		6	T2

Boîte T1
37 x 37 mm
Réf. : 5120150

Boîte T2
43 x 43 mm
Réf. : 5120250

Bouchons de gommes prévulcanisés REMASTEM pour perforation jusqu'à 25° d'inclinaison et 12 mm de ø

Les bouchons de gomme REMASTEM permettent l'obturation du canal des perforations sommet en conjonction avec une pièce tubeless UP 6, 8, 10 et 12 ou les emplâtres RAD et PN selon la charte de réparation en vigueur. Au-delà d'un angle de 25°, une réparation à chaud pourra être effectuée.

Référence	Désignation	Présentation	unité de vente	unité de condt	A	B	C	D
5101935	REMASTEM 6 - ø 6 mm (utilisation avec UP6 ou T2)	Boîte carton	60	1	X	X	X	X
5101942	REMASTEM 8 - ø 8 mm (utilisation avec UP8)	Boîte carton	60	1		X	X	X
5101928	REMASTEM 10 - ø 10 mm (utilisation avec UP10)	Boîte carton	20	1			X	X
5101959	REMASTEM 12 - ø 12 mm (utilisation avec UP12)	Boîte carton	20	1			X	X
5111808	Outil d'insertion REMASTEM (aiguille) - Long : 155 mm	Unitaire	1	1	X	X	X	X

Outil d'insertion REMASTEM (aiguille)
Réf. : 5111808

Blessures de sommet, épaulement et flanc

Référence	Désignation	ø de l'emplâtre	Nbre de plis		D
5126037	PN 03	100 mm	2	10	X
5126044	PN 04	120 mm	2	10	X
5126051	PN 05	160 mm	4	10	X
5126068	PN 06	240 mm	6	10	X
5126075	PN 07	295 mm	6	1	X
5126082	PN 08	345 mm	6	1	X
5126099	PN 09	395 mm	8	1	X
5126109	PN 010	450 mm	8	1	X
5810080	Charte murale PN				

PN 04
Réf. : 5126044

PN 06
Réf. : 5126068

Blessures de sommet, épaulement et flanc

Référence	Désignation	ø de l'emplâtre	Nbre de plis		D
5126202	PN 020	255 mm	4	10	X
5126219	PN 021	370 mm	4	5	X
5126226	PN 022	510 mm	4	3	X
5126233	PN 023	255 mm	6	10	X
5126240	PN 024	370 mm	6	5	X
5126257	PN 025	510 mm	6	3	X

Le conseil TIP TOP

Toujours sélectionner l'emplâtre selon la charte de réparation PN en vigueur. Si un doute persiste sur la validité de votre charte, consulter la mini-charte incluse dans les boîtes d'emplâtres PN. Si la première nappe textile de la carcasse est visible après le brossage intérieur, deux couches de SPÉCIAL CÉMENT BL sont nécessaires pour une adhésion optimum de l'emplâtre.

PN 023
Réf. : 5126233

Blessures de sommet, épaulement et flanc

Référence	Désignation	ø de l'emplâtre	Nbre de plis		F
5126408	PN 040	160 mm	4	5	X
5126415	PN 041	235 mm	6	5	X
5126422	PN 042	265 mm	8	5	X

Emplâtres PN "OTR" Génie Civil

Une gamme d'emplâtres PN développée pour l'activité Génie Civil. L'angle de croisement à 90° des plis de l'emplâtre OTR, adapté à la nouvelle génération de pneus diagonaux Génie Civil, améliore la flexibilité et la résistance de la zone réparée.

Blessures de sommet, épaulement et flanc avec centrage sur la blessure

PN OTR 050
Réf. : 5122000

Référence	Désignation	ø de l'emplâtre	Nbre de plis		E	G	H	I
5122000	PN OTR 050	240 mm	4	1	X	X	X	X
5122017	PN OTR 050+	240 mm	6	1	X	X	X	X
5122024	PN OTR 052	360 mm	6	1	X	X	X	X
5122031	PN OTR 052+	360 mm	8	1	X	X	X	X

EMPLÂTRES PN

C max. mm	C max. inch	PR PLY RATING ндекс слойности	-4	6-8	10-12	14-16	18-20	22-24	-12	14-18	20-24
8	5/16"	PN No.	FRU 1	FRU 1	FRU 2	03	03	04	FRU 1	FRU 2	03
10	3/8"	PN No.	FRU 2	FRU 2	03	03	04	04	FRU 2	03	03
15	1/2"	PN No.	03	03	04	04	05	05	FRU 2	03	04
25	1"	PN No.	03	04	05	06	06	06	03	04	05
35	1 3/8"	PN No.	04	04	05	06	07	07	03	04	05
50	2"	PN No.	05	05	06	07	08	08	05	05	06
75	3"	PN No.	–	–	07	07	09	09	06	06	07
100	4"	PN No.	–	–	08	08	09	010	07	07	08
125	5"	PN No.	–	–	–	010	010	-	-	08	08

C max. mm	C max. inch	PR PLY RATING ндекс слойности	-6	8-10	12-14	16-18
25	1"	PN No.	020	020	020	020
50	2"	PN No.	020	020	021	023
75	3"	PN No.	020	023	023	024
125	5"	PN No.	021	024	024	025
175	7"	PN No.	022	025	025	–

C max. mm	C max. inch	PR PLY RATING ндекс слойности	-8	10-12	14-16	18-20	22-24
25	1"	PN No.	040	041	041	042	042
50	2"	PN No.	040	041	042	042	–
75	3"	PN No.	–	042	042	–	–

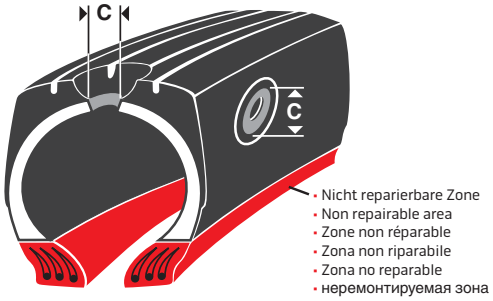

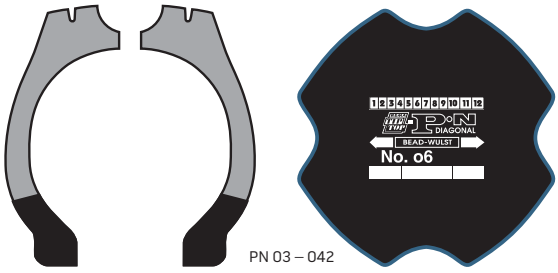

Charte murale
Réf. : 5810080

Gomme MTR 2,5 kg bourrage
Réf. : 5161250

Gomme de liaison 5 kg
Réf. : 5161009

Gomme de bourrage cordon 12 kg
Réf. : 5161164

Solution MTR 700 g
Réf. : 5169214

Feuilles Thermo-Résistantes
Réf. : 5171972

Gommes crues MTR (multi températures de cuisson)

Les gommes MTR (Multi Températures de Cuisson) sont destinées aux bouchons de gommes extérieurs des réparations et aux liaisonnages des emplâtres toutes catégories. La température minimum d'utilisation est de 100°C. La dureté Shore est de 55° + ou – 5°Shore. Ces gommes s'utilisent exclusivement avec la dissolution correspondante et sur tous types de pneus. La gomme MTR CR (Cut resistant) est destinée aux bandes de roulement des pneus Génie Civil soumis à de fortes agressions (coupures).

Référence	Désignation	Présentation (épaisseur x l x L)	unité de vente	unité de condt	A	B	C	D	E
Gommes en rouleau : épaisseur x largeur x longueur approximatives									
5161243	Gomme MTR 0,5 kg bourrage	Rouleau 0,8x150x2500 mm	1	1	X	X	X	X	X
5161250	Gomme MTR 2,5 kg bourrage	Rouleau 1,2x250x7300 mm	1	1	X	X	X	X	X
5161267	Gomme MTR 1,0 kg bourrage	Rouleau 3x30x2600 mm	3	1	X	X	X	X	X
5161274	Gomme MTR 5,0 kg bourrage	Rouleau 3x500x2600 mm	1	1	X	X	X	X	X
5161009	Gomme MTR 5,0 kg liaison	Rouleau 1x500x8000 mm	1	1	X	X	X	X	X
Gommes en cordon pour extrudeuse en seau - poids approximatif									
5161170	Gomme MTR 6,0 kg bourrage	Seau cordon ø 8 mm extrudeuse	1	1	X	X	X	X	X
5161164	Gomme MTR 12,0 kg bourrage	Seau cordon ø 8 mm extrudeuse	1	1	X	X	X	X	X
5161180	Gomme MTR CR 12,0 kg bourrage bdr GC	Seau cordon ø 8 mm extrudeuse	1	1					X

Solution MTR sans hydrocarbures chlorés

La solution MTR s'applique sur toutes les surfaces avant la gomme de bourrage MTR. Elle s'utilise en monocouche sur tous les pneus (sauf le GC: deux couches) et sur toutes les pièces de réparation avant la pose d'une gomme de liaison MTR.

Référence	Désignation	Présentation	unité de vente	unité de condt	A	B	C	D	E
5169207	Solution MTR 350 g	Bidon avec pinceau	1	10	X	X	X	X	X
5169214	Solution MTR 700 g	Bidon sans pinceau	1	10	X	X	X	X	X
5169240	Solution MTR 4,5 kg	Bidon sans pinceau	1	1	X	X	X	X	X

Feuilles de protections thermo-résistantes

Les feuilles de protections thermo-résistantes permettent de protéger les plaques chauffantes ou les tapis chauffants des bouchons de gommes à vulcaniser pendant la cuisson.

Référence	Désignation	Présentation	unité de vente	unité de condt	A	B	C	D	E
5171972	Feuilles thermo-résistantes cellophane haute température	160 x 80 mm	1	1 000	X	X	X	X	X
5176977	Feuilles thermo-résistantes cellophane haute température	500 x 300 mm	1	10	X	X	X	X	X

Les fiches de données de sécurité (FDS) de nos produits chimiques sont disponibles sur le site www.quickfds.com (nom du fournisseur : TIP TOP, Code client : FDSREMATT) ou www.rema-tiptop.fr. Tous les produits chimiques présentés dans ce catalogue ne sont pas classés à effets « CMR » et ne sont pas soumis à l'affichage obligatoire dans l'entreprise pour l'évaluation des risques (décret n°2001-1016 du 5 novembre 2001). Pour plus de renseignements, consulter le guide de sécurité « Opérations d'entretien et de remplacement des pneumatiques » référence ED 961 édité par l'Institut National de Recherche et de Sécurité ou le site : www.inrs.fr

Gomme autovulcanisante VULC COMPOUND A + B

Pour la réparation des pneus à température ambiante minimum 18°C. Peut s'utiliser en conjonction avec un emplâtre pour les pneus agricoles d'une vitesse égale ou inférieure à 50 km/h et pour un bouchon de gomme seul (cosmétique) dans les autres catégories de pneus. Le mélange des deux composants blanc et noir s'effectue manuellement jusqu'à l'obtention d'une gomme homogène noire. L'application sur le pneu s'effectue avec le Spécial Cément BL ou le Spécial Cément BL FAST DRY. La dureté obtenue après 48 heures est de + ou - 55° Shore.

Référence	Désignation	Présentation	unité de vente	unité de condt	A	B	C	D	E	J
5169032	Vulc Compound A+B 300g	2 bidons 300g	1	1	X	X	X	X	X	X
5169049	Vulc Compound A+B 650g	2 bidons 650g	1	1	X	X	X	X	X	X

Vulc Compound A + B
650 g
Réf. : 5169049

Gomme de Liaison
SV bleue 2 kg ou 5 kg
Réf. : 5173523

Gomme autovulcanisante SV BL BLEUE

La gomme autovulcanisante SV BL permet de liaisonner les emplâtres ou pièces UP lorsque la gomme intérieure des pneus a été endommagée. Cette liaison de gomme est toujours nécessaire pour les pneus Génie Civil. Elle peut également servir à la réparation des soufflures de butyle et s'utilise avec le Spécial Cément BL ou le Spécial Cément OTR pour les pneus GC.

Référence	Désignation	Présentation	unité de vente	unité de condt	A	B	C	D	E	J
5173523	Gomme de liaison SV BL 2 kg	Rouleau 0,8x250x8000mm	1	1	X	X	X	X	X	X
5173509	Gomme de liaison SV BL 5 kg	Rouleau 0,8x500x10000mm	1	1	X	X	X	X	X	X

T2 Compound A
Réf. : 5177323

T2 Compound B
Réf. : 5177330

Gomme autovulcanisante T2 COMPOUND A + B

Pour la réparation des dégats de gomme seule (cosmétique) exclusivement, le système T2 COMPOUND A+B nécessite l'utilisation d'une extrudeuse COMPOUND MASTER ou d'un kit spécial adaptable sur une extrudeuse standard N685. Le mélange s'effectue à 60°C et la vulcanisation à 18°C minimum. Adaptée aux pneus Génie Civil pour les nombreuses coupures superficielles et raccords de gomme dans la zone du talon. S'utilise en conjonction avec les solutionsT2A et T2B.

Référence	Désignation	Présentation	unité de vente	unité de condt	A	B	C	D	E	J
5177323	T2 COMPOUND A 2 kg (blanc) 3x20x5500 mm	Rouleau 3x20x5500 mm	5	1	X	X	X	X	X	X
5177330	T2 COMPOUND B 2 kg (noir) 3x20x5500 mm	Rouleau 3x20x5500 mm	5	1	X	X	X	X	X	X
5179008	T2 SOLUTION A sans hydrocarbures chlorés 700g	Bidon sans pinceau	1	10	X	X	X	X	X	X
5179015	T2 SOLUTION B sans hydrocarbures chlorés 700g	Bidon sans pinceau	1	10	X	X	X	X	X	X
5958597	Récipient gradué pour mélange solutions T2A et T2B	Gobelet gradué	1	1	X	X	X	X	X	X
0683010	Kit de filières N685 pour mélange T2 COMPOUND	Sachet	1	1	X	X	X	X	X	X

T2 SOLUTION
B sans
hydrocarbures
chlorés 700g
Réf. : 5179015

Récipient
gradué pour
mélange
solutions T2A
et T2B
Réf. : 5958597

Kit de filières N685
pour mélange T2 COMPOUND
Réf. : 0683010

SPÉCIAL CÉMENT BL sans hydrocarbures chlorés

Spécial Cément BL 30 g - Tube
Réf. : 5159334

Dissolution accélérée pour la vulcanisation à froid et à chaud (18°- 150°C) des emplâtres , pièces tubeless, Minicombi, Remastem et la gomme autovulcanisante Vulc Compound A+B (18°C). Ne pas utiliser pour les chambres à air. Sans hydrocarbures chlorés ni composants aromatiques.

Spécial Cément BL 225 g - Bidon
Réf. : 5159365

Référence	Désignation	Présentation	unité de vente	unité de condt	A	B	C	D	E	J
5159327	Spécial Cément BL 12 g	Tube	1	50	X	X	X	X		X
5159334	Spécial Cément BL 30 g	Tube	1	25	X	X	X	X		X
5159358	Spécial Cément BL 70 g	Tube	1	25	X	X	X	X		X
5159341	Spécial Cément BL 40 g sans pinceau	Bidon	1	25	X	X	X	X		X
5159365	Spécial Cément BL 225 g avec pinceau	Bidon	1	25	X	X	X	X		X
5159389	Spécial Cément BL 650 g sans pinceau	Bidon	1	10	X	X	X	X		X
5159396	Spécial Cément BL 4,kg sans pinceau	Bidon	1	1	X	X	X	X		X

Spécial Cément OTR 650g sans pinceau
Réf. : 5159430

SPÉCIAL CÉMENT OTR (OFF THE ROAD) sans hydrocarbures chlorés

Dissolution accélérée pour la vulcanisation à froid (mini 18°) des emplâtres OTR / Génie Civil. Sans hydrocarbures chlorés ni composants aromatiques.

Référence	Désignation	Présentation	unité de vente	unité de condt	A	B	C	D	E	J
5159430	Spécial Cément OTR 650g sans pinceau	Bidon	1	10					X	

Spécial cément BL FAST DRY 25 g - Tube
Réf. : 5159370

SPÉCIAL CÉMENT FAST DRY sans hydrocarbures chlorés

Dissolution accélérée pour la vulcanisation à froid (18° des emplâtres , pièces tubeless, Minicombi, Remastem et la gomme autovulcanisante Vulc Compound A+B (18°C). Produit particulièrement adapté en dépannage hors atelier (extérieur). Ne pas utiliser pour les chambres à air. Sans hydrocarbures chlorés ni composants aromatiques.

Spécial Cément BL FAST DRY 500 g
Réf. : 5159410

Référence	Désignation	Présentation	unité de vente	unité de condt	A	B	C	D	E	J
5159370	Spécial cément BL FAST DRY 25 g	Tube	1	25	X	X	X	X		
5159570	Spécial cément BL FAST DRY 175 g sans pinceau	Bidon	1	25	X	X	X	X		
5159410	Spécial cément BL FAST DRY 500g sans pinceau	Bidon	1	10	X	X	X	X		

Solution HR 650 g
Réf. : 5159224

SOLUTION HR sans hydrocarbures chlorés

Dissolution spécialement adaptée aux rechapages basse et haute température pour l'utilisation des emplâtres ou pièces UP revêtus de gomme de liaison SV bleue. Elle permet le stockage des pneus réparés jusqu'à 14 jours avant la mise en cuisson. La réaction chimique démarre à 85°C.

Référence	Désignation	Présentation	unité de vente	unité de condt	A	B	C	D	E	J
5159224	Solution HR 650g	Bidon	1	10	X	X	X			

LIQUID BUFFER
Râpeur chimique sans hydrocarbures chlorés

Le râpeur chimique LIQUID BUFFER est un élément incontournable de la réparation des pneus. Il permet de neutraliser la pellicule de silicone dans les pneus et de la récolter avec le grattoir réf.5954515, permettant ainsi une adhésion optimale des pièces de réparation et évitant la pollution des outils de râpage.

Référence	Désignation	Présentation	unité de vente	unité de condt	A	B	C	D	E	J
5059685	Râpeur chimique LIQUID BUFFER 250 ml	Bidon	1	25	X	X	X	X	X	X
5059702	Râpeur chimique LIQUID BUFFER 1000 ml	Bidon	1	10	X	X	X	X	X	X
5059719	Râpeur chimique LIQUID BUFFER 5 l	Bidon	1	1	X	X	X	X	X	X
5059692	Râpeur chimique LIQUID BUFFER 500 ml	Aérosol	1	12	X	X	X	X	X	X

Râpeur Chimique 250 ml - Bidon
Réf. : 5059685

Râpeur Chimique 500 ml - Aérosol
Réf. : 5059692

Râpeur Chimique 1 l Bidon
Réf. : 5059702

Râpeur chimique 5 l Bidon
Réf. : 5059719

RCF FAST DRY BUFFER
Râpeur chimique sans solvant

Le RCF FAST DRY BUFFER sans aucun solvant permet d'absorber la pellicule de silicone des pneus avant le râpage de la zone destinée à la pièce de réparation. Il suffit de brosser la zone et d'aspirer les résidus du produit qui est totalement neutre pour tous les types de caoutchoucs. Il permet également de ne pas polluer les outils de râpage.

Référence	Désignation	Présentation	unité de vente	unité de condt	A	B	C	D	E	J
5932010	RCF FAST DRY BUFFER 800 g	Seau	1	18	X	X	X	X	X	X
5958380	Brosse à main ø 100 mm pour RCF FAST DRY BUFFER		1	1	X	X	X	X	X	X

RCF FAST DRY BUFFER 800 g sans solvant
Réf. : 5932010

Brosse pour RCF FAST DRY BUFFER
Réf. : 5958380

DÉTECTEUR DE FUITE

Pour pneus tubeless et chambres à air. Contrôle également les valves tubeless.

Référence	Désignation	Présentation	unité de vente	unité de condt
6000312	Détecteur de fuites 500 ml	Pulvérisateur	1	12
6000329	Détecteur de fuites 500 ml	Recharge	1	12
6000305	Détecteur de fuites 400 ml	Aérosol	1	12
6000336	Détecteur de fuites concentré 1 litre (à diluer)	Bidon	1	12
6000343	Pulvérisateur vide		1	6

Détecteur de fuites
Pulvérisateur 500 ml
Réf. : 6000312

Détecteur de fuites pour pneus et chambres
Aérosol 400 ml
Réf. : 6000305

Innerliner Sealer
650 g - Bidon
Réf. : 5159004

INNERLINER SEALER sans hydrocarbures chlorés

Dissolution à base de butyle pour reconstituer l'étanchéité de la partie brossée autour des pièces de réparation tubeless et emplâtres à l'intérieur des pneus tubeless. Permet d'éviter les infiltrations d'air.

Référence	Désignation	Présentation	unité de vente	unité de condt	A	B	C	D	E	J
5159028	Innerliner Sealer 175 g avec pinceau	bidon	1	25	X	X	X	X	X	X
5159004	Innerliner Sealer 650 g sans pinceau	bidon	1	10	X	X	X	X	X	X

RCF Innerliner Sealer Plus
1000 ml
sans solvant
Réf. : 5159091

Pinceau dur
ø 25 mm
Réf. : 5958308

RCF INNERLINER SEALER PLUS sans solvant

Dissolution **sans aucun solvant**, à base de butyle pour reconstituer l'étanchéité de la partie brossée autour des pièces de réparation tubeless et emplâtres à l'intérieur des pneus tubeless. Permet d'éviter les infiltrations d'air.

Référence	Désignation	Présentation	unité de vente	unité de condt	A	B	C	D	E	J
5159091	RCF InnerlinerSealer Plus 1000 ml sans pinceau	bidon	1	10	X	X	X	X	X	X
5958308	Pinceau dur ø 25 mm L 230 mm n°10		1	1	X	X	X	X	X	X
5159310	Couvercle caoutchouc ø 115 mm à utiliser avec pinceau 5958308		1	1	X	X	X	X	X	X

Couvercle
caoutchouc
ø 115 mm
Réf. : 5159310

Bouteille rechargeable
650 ml
Réf. : 5930145

Bidons - pinceaux - couvercles pour pinceaux

Pour l'utilisation optimisée des solutions vulcanisantes ou céments et le mélange des colles ou solutions vulcanisantes à deux composants.

Référence	Désignation
5930145	Bouteille rechargeable 650 ml à air comprimé en alu peut être utiliser comme un aérosol
5954820	Bidon vide aluminium 1 L avec pinceau
5958597	Récipient gradué pour mélange colles ou solutions à deux composants
5958346	Bouchon avec adaptation pinceau pour solutions et cément 500g, 650g, 700g et 1kg
5958353	Pinceau adaptable sur bidon solutions ou céments 175g, 225g et 350g
5958308	Pinceau dur ø 25 mm L 230 mm
5958315	Pinceau ø 35 mm poils courts en fibre naturelle pour Spécial Cément BL et solution HR
5950186	Pinceau ø 40 mm poils longs en fibre naturelle L260 mm
4000390	Pinceau Plat largeur 40 mm
4000410	Pinceau Plat largeur 70 mm

Bidon aluminium 1 L
Réf. : 5954820

Récipient gradué
Réf. : 5958597

Le conseil Tip Top

Toujours bien fermer les bidons pour limiter l'évaporation des solvants contenus dans les dissolutions. S'assurer que le pinceau est toujours trempé dans la dissolution afin qu'il ne se dessèche pas.

Bouchon
Réf. : 5958346

Pinceau adaptable
Réf. : 5958353

Pinceau dur
Réf. : 5958308

Pinceau poils courts
Réf. : 5958315

Pinceau
poils longs
Réf. : 5950186

Pinceau plat
Réf. : 4000390

BEAD SEALER

Solution curative ou préventive pour l'étanchéité des pneumatiques au niveau du contact talon et rebord de jante. Cette solution crée un joint d'étanchéité si le talon est piqué par l'intrusion de petits graviers ou si le rebord de jante est oxydé. Le produit est applicable sur les roues en acier et en aluminium à l'aide d'un pinceau. Application sur le talon du pneu et sur le siège de la jante. Remise en service après 15 minutes. Ne pas diluer le produit.

Référence	Désignation	Présentation	unité de vente	unité de condt	A	B	C	D	E	J
5930807	Bead Sealer	bidon	1 litre	10	X	X	X	X	X	X
5930814	Bead Sealer	bidon	5 litres	1	X	X	X	X	X	X
5958370	Bouchon ø 60 mm pour pinceau (bidon 1 l)		1	1	X	X	X	X	X	X
5958308	Pinceau dur ø 25 mm L 230 mm n°10		1	1	X	X	X	X	X	X

BEAD SEALER
pour étanchéité
zone talon
Bidon 1 l
Réf. : 5930807

BEAD SEALER pour étanchéité zone talon
Bidon 5 l
Réf. : 5930814

Bouchon ø 60 mm
pour pinceau
(bidon 1 l)
Réf. : 5958370

Pinceau dur
ø 25 mm L 230 mm
Réf. : 5958308

Peinture noire à l'eau pour pneus

La peinture à l'eau s'applique à l'éponge (port des gants de protection recommandé) ou au pistolet à peinture. Redonne un aspect neuf et mat. Livrée prête à l'emploi, ne pas diluer. Recouvre les marquages de craie.

Référence	Désignation	Présentation	unité de vente	unité de condt	A	B	C	D	E	J
0333010	Peinture à l'eau	bidon	20 litres	1	X	X	X	X	X	X

Peinture à l'eau prête à l'emploi
Bidon 20 l
Réf. : 0333010

Préventif anticrevaison

Solution curative à injecter dans le pneumatique pour réparer instantanément les perforations dans la bande de roulement jusqu'à 8 mm de diamètre. Utilisation dans les pneus tubeless agraires, chantiers, vélos, vélomoteurs, véhicules de loisirs et de jardinage (vitesse maxi 40 km/h).

Le conseil TIP TOP

Respecter le dosage en fonction de la dimension du pneu selon la charte en vigueur. Pour les pneus rechapables nettoyer à l'eau claire avant expédition.

D E K

Préventif Anticrevaison 250 ml
Réf. : 6000140

Référence	Désignation	Présentation		Utilisation
6000140	Préventif anticrevaison	Bidon 250 ml	12	Selon la charte en vigueur
6000150	Préventif anticrevaison	Bidon 1 l	12	Selon la charte en vigueur
6000170	Préventif anticrevaison	Bidon 20 l	1	Selon la charte en vigueur
6000195	Pompe alu pour bidon 20 litres	Pompe + flexible et embout	1	Selon la charte en vigueur

Présentoir 12 Anticrevaison 1 L
Réf. : 6000150

Pompe alu pour bidon 20 litres
Réf. : 6000195

Avantage

Les pompes en alu réduisent les problèmes de colmatage.

Aérosol de dépannage

Les aérosols de dépannage sont un moyen simple et rapide pour réparer temporairement toutes les petites perforations dans la bande de roulement des pneus tubeless. Le produit regonfle et colmate la perforation, permettant ainsi de rendre à nouveau la mobilité du véhicule et limitant les risques liés à son immobilisation. Ne pas utiliser le produit à titre préventif.

A B J K

Aérosol de dépannage 300 ml
Réf. : 6000010

Référence	Désignation	Présentation		Utilisation
6000040	Aérosol de dépannage 75 ml		24	Vélo routier et VTT
6000000	Aérosol de dépannage 200 ml		12	Scooter et moto
6000010	Aérosol de dépannage 300 ml		12	Moto et automobile
6000220	Aérosol de dépannage 400 ml		12	Automobile
6000020	Aérosol de dépannage 500 ml		12	Automobile
2004800	Présentoir aérosols de dépannage	24 Aérosols de 300 ml	1	Moto et automobile

Le conseil TIP TOP

Ne pas retirer l'objet qui a provoqué la crevaison dans la bande de roulement.
Bien agiter avant l'emploi.
Faire réparer dans les meilleurs délais le pneu par un spécialiste si la réparation est possible, après un démontage et une inspection minutieuse de l'intérieur.

Présentoir aérosol de dépannage
Réf. : 2004800

TT SEAL MOBIL KIT CHALLENGER

Compresseur d'air automatique haute performance pour vélo, VTT, motoculture, camping, VL, VUL et 4x4 qui comprend également un produit anti-crevaison.

Référence	Désignation	Présentation	
5931400	TT SEAL MOBIL KIT CHALLENGER	Valise	1
5931440	Recharge produit anti-crevaison 450 ml	Bouteille	1

TT SEAL MOBIL KIT CHALLENGER
Réf. : 5931400

Caractéristiques techniques

- Alimentation électrique / connection : 12 Volts / allume-cigare
- Ampérage maximum : 15 ampères
- Pression maximum : 6,2 bars
- Poids total : 2,2 kg

Ses avantages

- Facile d'utilisation, ce kit remplace avantageusement la roue de secours des véhicules de tourisme, SUV et 4x4.
- Pas besoin de démonter l'intérieur de valve.
- Conservation du produit anti-crevaison: 8 ans.
- Compresseur utilisable pour d'autres gonflages (ballons, matelas pneumatiques...). À brancher sur l'allume-cigares.

Livraison standard

- Mini compresseur d'air intégré 12 V
- Recharge produit anti-crevaison 450 ml
- Jeu de 4 adaptateurs de valves
- Valise de rangement en tissu

Par mesure de précaution, il est conseillé de faire examiner l'état du pneumatique par un professionnel dans les meilleurs délais.

Le TT SEAL MOBIL KIT CHALLENGER est équipé de 4 adaptateurs de valves :

A - adaptateur pour matelas gonflable
B - adaptateur pour valve de ballons
C - adaptateur valve pour vélo de type presta
D - adaptateur Venturi

Compresseur 12 V ResQ

Compresseur d'air automatique pour vélo, VTT, motoculture, camping, VL et 4x4 à brancher sur allume cigare.

Référence	Désignation	
5931200	Compresseur 12 V ResQ	1

Compresseur 12 V ResQ
Réf. : 5931200

Caractéristiques techniques

- Alimentation électrique / connection : 12 Volts / allume-cigare
- Ampérage maximum : 10 ampères
- Pression maximum : 6 bars
- Poids total : 940 gr
- Dimensions (L x h x l) : 160 x 150 x 65 mm
- Longueur câble électrique : 4 000 mm
- Longueur tuyau d'air : 600 mm

Pièces chambre à air

Les pièces de réparation Rema Tip Top bordées d'une double dentelure assurent une liaison parfaite avec la chambre à air et une vulcanisation à 100 %. Au gonflage, la dilatation de la pièce et de la chambre est uniforme. La réparation est totalement exempte de point d'aspérité.

Pièce rouge F0 / N°1 / N°2 / N°3 / N°4 / N°5
Réf. : 5007961 / 5007916 / 5007923 / 5007930 / 5007947 / 5007954

A	B	D	J	K	Boîte Référence			Désignation	Boîte carton	Boîte hermé-tique
				X	5067048	50 x 8	1	Pièce rouge F0 ronde ø 20 mm	X	
				X	5007961	40	1	Pièce rouge F0 ronde ø 20 mm		X
				X	5000029	100	5	Pièce rouge F1 ronde ø 25 mm	X	
				X	5000191	100	6	Pièce rouge F2 ovale 50 x 25 mm	X	
			X		5000036	100	6	Pièce rouge N° 0 ronde ø 30 mm	X	
			X		5007909	50	1	Pièce rouge N° 0 ronde ø 30 mm		X
X			X		5000043	30	6	Pièce rouge N° 1 ronde ø 33 mm	X	
X			X		5007916	60	1	Pièce rouge N° 1 ronde ø 33 mm		X
X	X	X	X		5000050	30	6	Pièce rouge N° 2 ronde ø 45 mm	X	
X	X	X	X		5007923	50	1	Pièce rouge N° 2 ronde ø 45 mm		X
X	X	X			5000067	30	6	Pièce rouge N° 3 ronde ø 54 mm	X	
X	X	X			5007930	40	1	Pièce rouge N° 3 ronde ø 54 mm		X
	X	X			5000081	30	3	Pièce rouge N° 4 ronde ø 75 mm	X	
	X	X			5007947	40	1	Pièce rouge N° 4 ronde ø 75 mm		X
	X	X			5000108	10	1	Pièce rouge N° 5 ronde ø 94 mm	X	
	X	X			5007954	15	1	Pièce rouge N° 5 ronde ø 94 mm		X
	X	X			5000122	10	1	Pièce rouge N° 6 ronde ø 116 mm	X	
X	X	X	X		5000201	30	6	Pièce rouge N° 7 ovale 74 x 37 mm	X	
	X	X			5000263	10	1	Pièce rouge N° 7B ovale 150 x 75 mm	X	

Le conseil TIP TOP

Une pièce chambre à air se pose sur une chambre à air dégonflée pour avoir une capacité maximum de déformation au gonflage.
Pour une réparation de chambre à air, le brossage mécanique peut être remplacé par le râpeur chimique si la chambre est composée d'un mélange de gomme de qualité.
Pour une coupure, il est fortement conseillé d'arrêter les extrémités à l'aide de ciseaux ou d'un emporte-pièce.
La chambre à air peut être remise en service aussitôt après la réparation.

Mode d'emploi

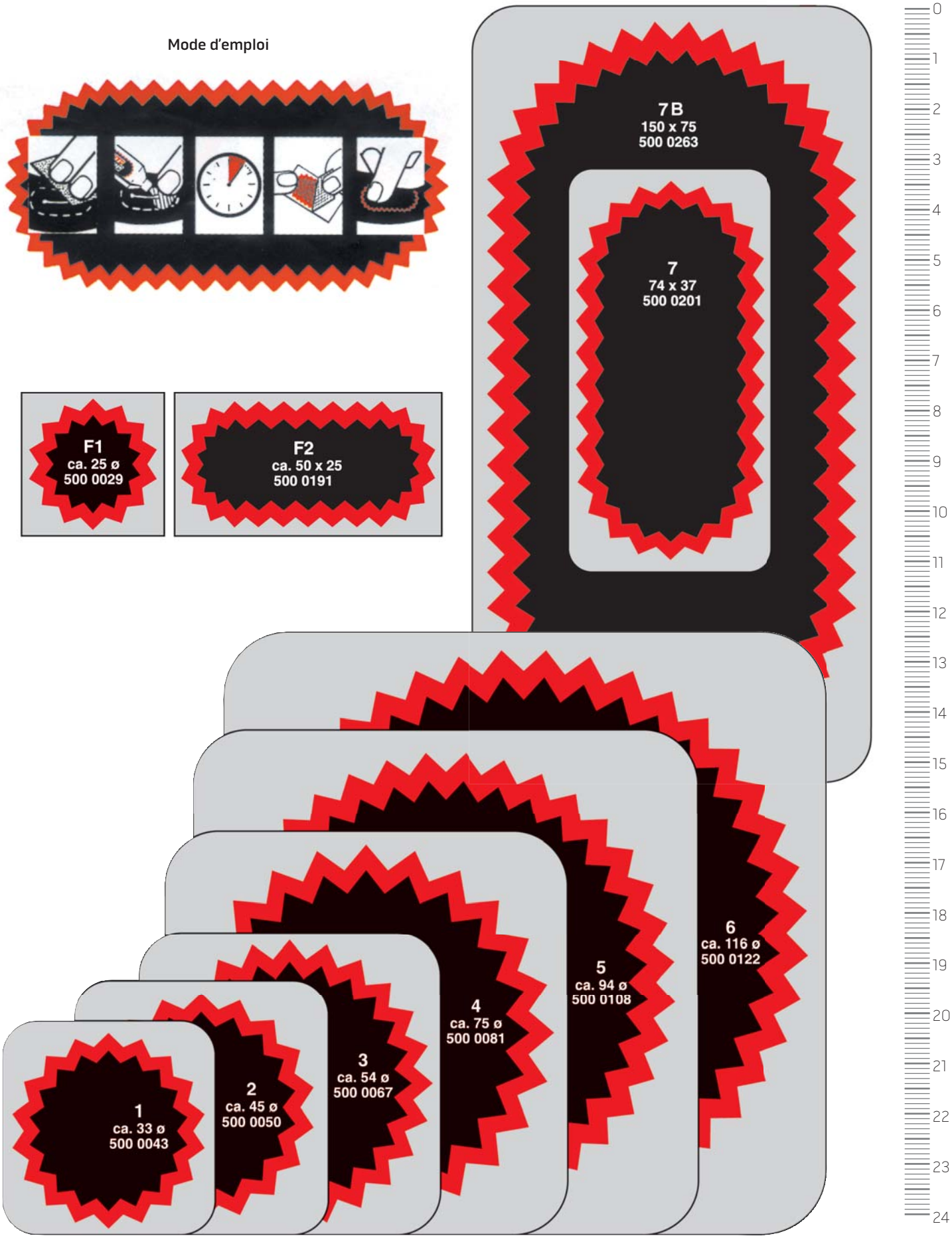

Liquide vulcanisant sans hydrocarbures chlorés (contient du pétrole Naphta)

Pour la vulcanisation des pièces de réparation pour chambres à air et les valves à embase caoutchouc autovulcanisantes. Ne pas utiliser sur les pneumatiques.

Référence	Désignation	Présentation		
5059032	Liquide Vulcanisant 5 g	Tube	50	
5059056	Liquide Vulcanisant 10 g	Tube	50	
5059128	Liquide Vulcanisant 25 g	Tube	1	25
5059142	Liquide Vulcanisant 50 g	Tube	1	25
5050196	Liquide Vulcanisant 175 g avec pinceau	Bidon	1	25
5059245	Liquide Vulcanisant 500 g	Bidon	1	10
5958353	Pinceau pour bidons 175g et 500g			

Le conseil TIP TOP
Utilisation sur un poste de travail aéré (systèmes d'extraction anti-déflagrants conseillés).
Temps de séchage mini 5 minutes.
Ne pas accélérer le séchage à l'aide d'un sèche-cheveux.
Ne pas diluer.

Présentoir kit réparation vélo

Présentoir pour la réparation des pneus Vélo, VTT, Vélo électrique et pour le camping

Référence : **5079900**

Composition : 60 kits + 1 présentoir en bois imprimé (37,9 x 53,9 cm)

Installation rapide et facile, présentoir robuste.

A présenter sur un comptoir ou fixer à un mur.

Présentoir
Réf. : 5079900

Composition :

Référence	Désignation	Quantité
5064003	Kit réparation TT01 Tour A suspendre	10
5064041	Kit réparation TT04 Sport A suspendre	10
5064106	Kit réparation TT02 Touring A suspendre	10
5064199	Kit réparation TT05 Mountain Bike A suspendre	10
5060900	Kit réparation TT09 E-Bike A suspendre	10
5523197	Kit réparation Universel camping et Vélo A suspendre	10
	Présentoir	1

RÉPARATION CHAMBRE À AIR
→ AUCUNE ATTENTE

AVEC LE KIT DE RÉPARATION VÉLO REMA TIP TOP

Localiser la blessure

Gratter la zone de la blessure légèrement plus large que la taille de la pièce chambre à air

Appliquer le liquide SVS Vulc sur la zone propre en fine couche

A l'aide de l'élément caoutchouc au revers du papier émeri, étaler légèrement le liquide SVS Vulc d'un mouvement en croix (5 fois) jusqu'à ce qu'il soit à peine brillant

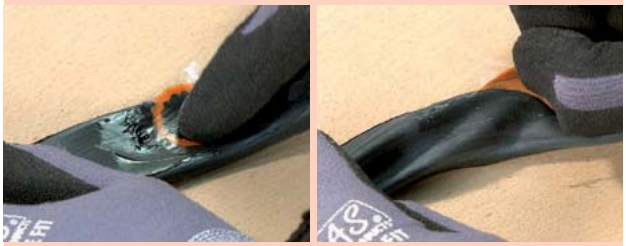

X Trop humide

X Trop sec

Retirer la protection aluminium de la pièce de réparation, placer la sur la blessure et tout de suite presser fortement

Ensuite, retirer le film transparent doucement. C'est fini !

Repairvideo:
http://bike.rema-tiptop.com

Kit réparation 2 roues

TT01 Tour
Réf. : 5060007

TT02 Touring
Réf. : 5079892

- aucune perte de temps car absence de temps de séchage de la solution vulcanisante SVS
- après l'application de la solution vulcanisante SVS, la pièce de réparation pour chambre à air peut être posée immédiatement
- sytème réactif entre la solution vulcanisante SVS et la pièce de réparation Rema TipTop
- aucun contact entre l'épiderme de la peau et la solutions vulcanisante SVS
- la zone de réparation ne peut pas être poluée par les mains de l'opérateur
- meilleur prise en main de la rape en papier émeri

Un développement innovant de notre gamme de produits de réparation cycle

La rapidité de mise en œuvre des pièces de réparation Rema TipTop. La durabilité de la vulcanisation permanente du caoutchouc.

Référence	Désignation	Composition		K
5060007	TT01 Tour	4 Pièces F1 - 1 Pièce F2 1 Valve - 1 Tube Liquide Vulc. 2,8 g 1 Papier émeri avec caoutchouc pour application de la solution	1	36
5064003 (à suspendre)	TT01 Tour		1	10
5060100	TT02 Touring	6 Pièces F1 - 1 Pièce F2 1 Valve - 1 Tube Liquide Vulc. 5 g 1 Papier émeri avec caoutchouc pour application de la solution	1	24
5079892 (boîte distributrice)	TT02 Touring		1	20
5064106 (à suspendre)	TT02 Touring		1	10
5069163 boîte métal	TT02 Historique		1	1
5060030	TT03 QUICK PATCH **sans dissolution**	6 pièces ø 25mm autoadhésives 1 Papier émeri 1 Notice	1	24

TT02 Historique
Réf. : 5069163

TT03 QUICK PATCH
sans dissolution
Réf. : 5060030

Pièces auto-adhésives

Kit réparation et gonflage avec cartouche CO_2

Référence	Désignation	Composition	K	
5060045	TT04 Sport	4 Pièces F1 - 1 Pièce F2 1 Tube Liquide Vulc. 2,8 g 1 Papier émeri avec caoutchouc pour application de la solution	1	36
5064041 (à suspendre)	TT04 Sport		1	10
5060193	TT05 Mountain Bike	2 Pièces F1 - 1 Pièce F2 1 Emplâtre ø 35 - 2 Leviers 1 Tube Liquide Vulc. 5 g 1 Papier émeri avec caoutchouc pour application de la solution	1	16
5064199 (à suspendre)	TT05 Mountain Bike		1	10
5060605	TT06 Mountain Bike	4 Pièces F1 - 2 Pièces F2 - 1 Emplâtre ø 54 2 Cartouches de CO_2 12 g - 1 Embout 1 Valve RAPID - 1 Réducteur valve vélo 1 Intérieur de valve - 1 Bouchon à clef 2 Leviers à pneu - 2 Papiers émeri avec caoutchouc pour application de la solution - 1 Tube liquide Vulc. 5 g	1	10
5064601 (à suspendre)	TT06 Mountain Bike		1	10

TT04 Sport
Réf. : 5060045

TT05 Mountain Bike
Réf. : 5064199

TT06 Mountain Bike
Réf. : 5060605

Kit réparation chambre et tubeless

K

Référence	Désignation	Composition		
5060900	TT09 E-BIKE	2 pièces F1 - 1 pièce F2 - 1 pièce N°0 1 emplâtre F2 - 1 papier émeri avec caoutchouc pour application de la solution 2 leviers - 1 tube de liquide vulcanisant 5 gr - 1 détecteur de fuite 1 notice - 1 paire de gants jetables	1	10
5060160	Nécessaire Vélo Tubeless	3 Emplâtres ø 35 1 papier émeri avec caoutchouc pour application de la solution 1 Tube Spécial Cément BL 4 g	1	5
5061500	TT15 BIG BOX	10 pièces F0 - 10 pièces F1 - 10 pièces N°0 - 10 pièces F2 - 1 feuille de réparation en caoutchouc 100 x 100 mm - 3 papiers émeri avec caoutchouc pour application de la solution 2 leviers - 1 tube de liquide vulcanisant 5 gr- 1 molette pour pièce chambre - 1 détecteur de fuite 1 notice	1	1

TT09 E-BIKE
Réf. : 5060900

Nécessaire Vélo Tubeless
Réf. : 5060160

TT15 BIG BOX
Réf. : 5061500

Détecteur de fuite

Détecteur de fuite
Réf. : 5524062

Référence	Désignation		
5524062	Détecteur de fuite, ø 35 mm	1	10

PIÈCES CHAMBRE À AIR

Autos - Motos

A J

Référence	Désignation	Composition		
5060306	TT11	6 Pièces F1 - 1 Pièce F2 1 Tube Liquide Vulc. 5 g	1	24

TT11
Réf. : 5060306

Camionnettes - Camions - Engins agricoles

B C D

Référence	Désignation	Composition		
5060519	TT12	4 Pièces N° 1 2 Pièces N° 2 1 Pièce N° 3 1 Pièce N° 4 1 Pièce N° 7 1 Pièce N° F3 1 Tube Liquide Vulc. 10 g 1 Râpe métal	1	10
5060911	TT20	8 Pièces N° 1 2 Pièces N° 2 1 Pièce N° 3 1 Pièce N° 4 1 Pièce N° 5 1 Pièce N° 7 2 Pièces N° F3 1 Pièce N° 7B 1 Tube Liquide Vulc. 25 g 3 Râpes métal 3 Intérieurs valves	1	
5070310	TT30	12 Pièces N° 1 6 pièces N° 3 2 Pièces N° 4 1 Pièce N° 5 4 Pièces N° 7 3 Pièces N° F3 2 Pièces N° 7B 2 Emplâtres ø 90 mm PN03 1 Manche de râpe 2 Râpes métal 1 Tube Liquide Vulc. 50 g 1 Roulette	1	

TT12
Réf. : 5060519

TT20
Réf. : 5060911

TT30
Réf. : 5070310

Trousses d'atelier

A C D

Référence	Désignation	Composition	
5070602	TT40	70 Pièces N° 1 50 Pièces N° 2 40 Pièces N° 3 10 Pièces N° 4 20 Pièces N° 7 30 Pièces N° F3 5 Pièces N° 7B 3 Valves TR 13 1 Roulette 2 Râpes métal 1 Manche de râpe 1 Bidon Liquide Vulc. 175 g	1

TT40
Réf. : 5070602

CAMPLAST

Nécessaire Camplast 1
Réf. : 5523001

Universel camping et Vélo
Réf. : 5523197

Cément Camplast
Réf. : 5522208

Permet de réparer par collage les articles en toile, PVC, plastique, simili-cuir tels que toiles de tente, capotes, bâches, bottes, voiles, matelas pneumatiques et parasols.

Référence	Désignation	Présentation		
5523001	Nécessaire Camplast 1 MINI	2 x Pièces rondes ø 35 mm 1 x Pièce ronde ø 45 mm 1 x Pièce ovale 75 x 40 mm 1 x Cement (tube 6 g) 1 x Papier de verre 1 x Instructions de réparation	1	24
5524000	Nécessaire Camplast 1 MINI (à suspendre)		1	10
5523197 (à suspendre)	Universel camping et Vélo	3 x Pièces n°1 - 3 x Pièces n°2 1 x Pièce n°7 1 x Tube de liquide vulcanisant 5 g 2 x CAMPLAST ø 35 mm 2 x CAMPLAST ø 45 mm 1 x CAMPLAST 75 x38 mm 1 x Tube de Cément CAMPLAST BL 6 g 1 x Papier émeri avec protection caoutchouc 1 x Papier émeri - 1 x Notice	1	1
5522208	Cément Camplast	Tube 6 g	1	50

Le conseil TIP TOP
Ne pas utiliser pour des articles en caoutchouc et PVC rigide.
Temps de séchage selon la nature des supports à coller (voir fiche technique).
Temps d'attente avant mise en service : 3 heures sans tension.

SC4000 et durcisseur E40

SC4000 noir
700 g
Réf. : 5252602

Durcisseur E40
(pour 700 g de SC4000)
Réf. : 5251067

Metal Primer PR200
750 g
Réf. : 5252406

Pour le collage gomme sur gomme, gomme sur textile, gomme sur métal et textile sur textile.

Référence	Désignation	Présentation		
5252602	SC 4000 noir	Bidon 700 g	1	10
5251067	Durcisseur E40 (pour 700 g de SC4000)	Flacon 30 g	1	10
5252406	Metal Primer PR200	Bidon 750 g	1	10

Le conseil TIP TOP
Utilisation sur un poste de travail aéré (systèmes d'extraction anti-déflagrants conseillés).
Les séchages peuvent être accélérés avec un séchoir à air chaud.

Fraises, meules et râpes	48-52
Brosses, outils de finition	53-54
Mandrins et adaptateurs	54-55
Meuleuses et outils pneumatiques	56-57
Extrudeuses et traitement de la gomme	58
Outils de coupe	59
Outillages à main	60-61
Outils de marquage	62-63
Recreusage	64-65
Moteurs de râpage	65
Écarteurs, poste de travail et bac à eau	66
Élévateurs	67
Thermopress	68-70
Vulca évolution	71-73
Startronic	74-77
Certificat ISO	78

Fraise carbure pointue ø 6 mm
Réf. : 5954924

Réducteur ø 3 mm
Réf. : 5196775

Fraise carbure sphérique ø 20 mm
Réf. : 5954955

Fraises carbure pour le débridage sommet ou flanc

Référence	Désignation	t/m maxi
5954900	Fraise carbure pointue ø 3 mm L 50 mm tige de 3 mm	23 000
5954924	Fraise carbure pointue ø 6 mm L 64 mm tige de 6 mm	23 000
5196775	Réducteur ø 3 mm (pour pince de ø 6 mm)	23 000
5954955	Fraise carbure sphérique ø 20 mm tige de 6 mm	23 000

Le conseil Tip Top

Les fraises carbure "haute vitesse" (23000tr/mn) doivent toujours être montées sur des mandrins à pinces de 3 ou 6 mm immobilisant parfaitement l'outil.

Les fraises carbure ou HSS "basse vitesse" (4500 tr/mm) d'un diamètre égal ou inférieur à 10 mm s'utilisent avec une meuleuse pneumatique et peuvent être montées sur des adaptateurs rapides afin de faciliter leur changement.

Les fraises carbure d'un diamètre supérieur à 10 mm doivent être montées sur une perceuse électrique équipée d'un mandrin de 13 mm et d'une puissance d'au moins 560 W (2500 tr/mm).

Pour obtenir un bon résultat, tout en assurant la longévité, il est essentiel de respecter les vitesses de rotation appropriées à chaque outil, telles qu'elles sont conseillées ci-dessus.

Fraise carbure pointue ø 6 mm
Réf. : 5954962

Fraise carbure pointue ø 10 mm
Réf. : 5955060

Fraises carbure pour Minicombi et Remastem (± 100 utilisations)

Référence	Désignation	t/m maxi	Adaptateur N.V 11 automatique
5954900	Fraise carbure pointue ø 3 mm pour A3 tige de 3 mm	4 500	5196782
5955019	Fraise carbure pointue ø 4,5 mm pour A 4,5 tige de 6 mm	4 500	5196672
5954962	Fraise carbure pointue brise copeaux ø 6 mm L 90 mm tige de 6 mm double affûtage	4 500	5196672
5954948	Fraise carbure pointue brise copeaux ø 8 mm L 100 mm tige de 8 mm double affûtage	4 500	5196689
5955060	Fraise carbure pointue ø 10 mm pour B10 et Remastem tige de 10 mm	4 500	5196593
5955040	Fraise carbure pointue ø 12 mm pour Remastem tige de 12 mm	2 500	5196593

Fraise acier HSS pointue ø 3 mm
Réf. : 5954917

Fraise acier HSS pointue ø 6 mm
Réf. : 5111781

Fraise acier HSS pointue ø 8 mm
Réf. : 5111798

Fraises acier HSS pour Minicombi et RAS (25 utilisations maximum)

Référence	Désignation	t/m maxi	Adaptateur N.V 11 automatique
5954917	Fraise acier HSS pointue ø 3 mm L 60 mm pour A3 tige de 3 mm	4 500	5196782
5111767	Fraise acier HSS pointue ø 4,5 mm L 90 mm pour A4,5 tige de 4,5 mm	4 500	NA
5111781	Fraise acier HSS pointue ø 6 mm L 110 mm pour A6 tige de 6 mm	4 500	5196672
5111798	Fraise acier HSS pointue ø 8 mm L 110 mm pour B8 tige de 8 mm	4 500	5196689

NA : Non Applicable

DISQUES À TRONÇONNER

A C D E

Disques à tronçonner les câbles en acier sur les blessures de pneus poids-lourds et Génie Civil

Référence	Désignation	t/m maxi
165669	Disque à tronçonner les câbles ø 50x1,1x6 mm	23000
165751	Disque à tronçonner les câbles ø 70x1,1x10 mm	23000
0506604	Porte-outil ø 6x6 mm	-
0506104	Porte-outil ø 10x6 mm	-

Disque à tronçonner
réf. : 165669
et réf. : 165751

Porte-outil tige de 6mm
Réf. : 050 6604
ø 6 mm

Réf. : 0506104
ø 10 mm

Disques à tronçonner

Référence	Désignation
5954490	50 x 1,0 x 10,0 tronçonnage acier et inox
5957357	63 x 2,5 x 10,0 tronçonnage acier et inox
5952876	125 x 2,5 x 22,3 tronçonnage acier et inox

Réf. :
5954490

Réf. :
5957357

Réf. :
5952876

MEULES

Meules alumine pour le traitement des câbles métalliques du pneumatique

Référence	Désignation	t/m maxi	Porte-outil tige de ø 8mm
5950650	Meule champignon ø 40 mm tige de 6 mm LUKAS	23 000	NA
5950770	Meule champignon ø 40 mm tige de 6 mm NORTON A36/86A60	23 000	NA
5954810	Meule conique ø 14 mm L 45 mm tige de 6 mm	23 000	NA
5950629	Meule conique ø 20 mm L 65 mm tige de 6 mm	23 000	NA
5954405	Meule crayon ø 7 mm L 25 mm tige de 6 mm	23 000	NA
5950681	Meule sphérique ø 20 mm tige de 6 mm	23 000	NA
5950790	Meule cylindrique ø 50 mm trou de 6 mm largeur 6 mm NORTON 38 A60	13 500	5950100 ø 6 mm
5954780	Meule cylindrique ø 25 mm L 4 mm tige de 6 mm	23 000	NA

Meule champi-
gnon ø 40 mm
Réf. : 5950650

Meule conique
ø 20 mm
Réf. : 5950629

Meule crayon
ø 7 mm
Réf. : 5954405

Meule sphérique
ø 20 mm
Réf. : 5950681

Meule Champignon NORTON
A36/86A60 ø 40 mm
Réf. : 5950770

Le conseil Tip Top

Toujours vérifier l'état de surface d'une meule alumine et contrôler si présence de défauts avant la mise en service. Faire tourner ensuite l'outil sur la meuleuse pour vérifier le centrage et la concentricité de celui-ci.

Meule cylindrique
ø 50 mm
Réf. : 5950790

Meules pierre pour brossage ou débridage de la gomme

Référence	Désignation	t/m maxi	Porte-outil tige de ø 8mm	Adaptateur N.V 11 automatique
5950090	Meule pierre sphérique ø 40 mm tige de 6 mm	4500	NA	5196672

Meule pierre sphérique
ø 40 mm
Réf. : 5950090

RÂPES GAMME STANDARD

Les râpes sont essentiellement destinées au brossage ou au débridage de la gomme. La vitesse d'utilisation moyenne doit se situer entre 1400 et 4500 t/mn selon le diamètre de la râpe utilisée et la texture de râpage désirée.

Utilisation préférentielle	Texture	Nombre de grains ROCKET	Équivalence SSG RUBBERHOG
	Fine	60	170
	Moyenne	36 - 46	230
	Grosse	16 - 18	330 - 390

Râpes cloches

Grain 60
Réf. : 0505110

Grain 36
Réf. : 0505120

Grain 16
Réf. : 0505100

Référence	Désignation	A Porte-outil tige de ø 8mm	C Adaptateur N.V 11 automatique
0505100	Râpe cloche ø 50 mm grain 16 filet 3/8"	5954034	5196610
0505110	Râpe cloche ø 50 mm grain 60 filet 3/8"	5954034	5196610
0505120	Râpe cloche ø 50 mm grain 36 filet 3/8"	5954034	5196610
0505140	Râpe cloche ø 76 mm grain 36 alésage 14 mm	5954261	5196634
0505150	Râpe cloche ø 76 mm grain 16 alésage 14 mm	5954261	5196634
0505180	Râpe cloche ø 102 mm grain 16 alésage 14 mm	5954261	5196634
0505190	Râpe cloche ø 102 mm grain 36 alésage 14 mm	5954261	5196634
0505400	Râpe cloche ø 32 mm grain 36 filet 3/8"	5954034	5196610
0505410	Râpe cloche ø 32 mm grain 60 filet 3/8"	5954034	5196610

Le conseil Tip Top

Si les résidus de démoulage de la gomme intérieure étanche (tubeless) ont été neutralisés à l'aide de râpeur chimique et du grattoir, la râpe cloche ne sera pas contaminée et aura une durée de vie prolongée.
Les râpes cloches avec une texture fine (grain 60 ou SSG170) peuvent également servir pour la finition extérieure des bouchons de gomme vulcanisés en les montant à l'envers sur le porte-outils.

Râpes rondes

Râpe ronde ø 50 mm
Réf. : 0506140

Râpe ronde ø 76 mm
Réf. : 5954223

Râpe ronde ø 50 mm
Réf. : 0506080

Râpe ronde PATRIOT
ø 76 mm
Réf. : 5957794

Référence	Désignation	A Porte-outil tige de ø 8mm	C Adaptateur N.V 11 automatique
0506300	Râpe ronde ø 30 mm l 6 mm grain 36 tige 6 mm	NA	5196672
0506060	Râpe ronde ø 50 mm l 5 mm grain 60 filet 3/8"	5954034	5196610
0506070	Râpe ronde ø 50 mm l 5 mm grain 36 filet 3/8"	5954034	5196610
0506080	Râpe ronde ø 50 mm l 5 mm grain 16 filet 3/8"	5954034	5196610
0506100	Râpe ronde ø 50 mm l 7 mm grain 36 filet 3/8"	5954034	5196610
0506110	Râpe ronde ø 50 mm l 7 mm grain 16 filet 3/8"	5954034	5196610
0506130	Râpe ronde ø 50 mm l 10 mm grain 36 filet 3/8"	5954034	5196627
0506140	Râpe ronde ø 50 mm l 10 mm grain 16 filet 3/8"	5954034	5196627
0506160	Râpe ronde ø 50 mm l 13 mm grain 36 filet 3/8"	5954034	5196627
0506170	Râpe ronde ø 50 mm l 13 mm grain 16 filet 3/8"	5954034	5196627
5954223	Râpe ronde ø 76 mm l 16 mm grain 18 alésage 14 mm	5954261	5196634
5954209	Râpe ronde ø 76 mm l 16 mm grain 36 alésage 14 mm	5954261	5196634
0509030	Râpe ronde ø 108 mm l 10 mm grain 18 alésage 14 mm	5954261	5196634
5954247	Râpe ronde ø 102 mm l 19 mm grain 18 alésage 14 mm	5954261	5196634
5957794	Râpe ronde PATRIOT ø 76 mm l 16 mm grain 18 alésage 14 mm	5954261	5196634

NA : Non Applicable

Le conseil Tip Top

Éviter dans la mesure du possible de débrider les câbles métalliques avec une râpe ronde. Les râpes rondes sont spécifiques au débridage des cratères dans la gomme. Ne pas s'en servir pour râper une surface destinée à un emplâtre (risques de "vagues" et d'infiltration d'air entre l'emplâtre et la gomme étanche des pneus tubeless).

RÂPES GAMME STANDARD

A C D E

Râpes coniques

Référence	Désignation	Porte-outil tige de ø 8mm	Adaptateur N.V 11 automatique
0506010	Râpe conique ø 19 mm L 38 mm grain 36 filet 3/8"	5954034	5196610
0506020	Râpe conique ø 19 mm L 38 mm grain 16 filet 3/8"	5954034	5196610
0506040	Râpe conique ø 25 mm L 50 mm grain 36 filet 3/8"	5954034	5196610
0506050	Râpe conique ø 25 mm L 50 mm grain 16 filet 3/8"	5954034	5196610
5950730	Râpe conique ø 27 mm L 102 mm grain 18 filet 3/8"	5954034	5196610

Utilisation conseillée sur carcasses radiales textiles ou carcasses diagonales.
S'usent prématurément sur bandes de roulement des carcasses radiales (ceintures métalliques).

Râpe conique ø 27 mm
Réf. : 5950730

Râpe conique ø 25 mm
Réf. : 0506050

Râpe conique ø 25 mm
Réf. : 0506040

Râpes crayons

Référence	Désignation	Adaptateur N.V 11 automatique
0505300	Râpe crayon ø 6 mm L 65 mm grain 60 tige 6 mm	5196672
0505310	Râpe crayon ø 6 mm L 65 mm grain 36 tige 6 mm	5196672
0505320	Râpe crayon ø 6 mm L 65 mm grain 16 tige 6 mm	5196672
5958913	Râpe crayon effilée ø 7 mm L 100 mm grain 46 tige 6 mm	5196672
5950642	Râpe crayon effilée ø 7 mm L 100 mm grain 18 tige 6 mm	5196672
5958951	Râpe crayon ø 8 mm L 170 mm grain 36 tige 8 mm	5196689
5958968	Râpe crayon ø 8 mm L 170 mm grain 18 tige 8 mm	5196689

Utilisation conseillée sur carcasses radiales textiles ou carcasses diagonales.
S'usent prématurément sur bandes de roulement des carcasses radiales (ceintures métalliques).

Râpe crayon ø 6 mm
Réf. : 0505320

Râpe crayon effilée ø 7 mm
Réf. : 5958913

Râpe crayon ø 8 mm
Réf. : 5958968

Râpe crayon ø 8 mm
Réf. : 5958951

Râpes sphériques

Référence	Désignation	Adaptateur N.V 11 automatique
5958920	Râpe sphérique ø 20 mm grain 16, tige de 6 mm	5196672

Utilisation conseillée sur carcasses radiales textiles ou carcasses diagonales.
S'usent prématurément sur bandes de roulement des carcasses radiales (ceintures métalliques).

Râpe sphérique ø 20 mm
Réf. : 5958920

Râpes rondes ø 50 mm standard AIRBOT® B&J ROCKET

Référence	Diamètre	Largeur	Grain	Porte-outil tige de ø 8mm	Adaptateur N.V 11 automatique
0506000	50 mm	5 mm	14	5954034	5196610
0506190	50 mm	7 mm	14	5954034	5196610
0506120	50 mm	10 mm	14	5954034	5196627
0506150	50 mm	13 mm	14	5954034	5196627

Réf. : 0506000

Réf. : 0506190

Avantages

Profil du cratère parfaitement concave pour une meilleure adhésion du bouchon de gomme
Refroidissement renforcé par la forme des ailettes et le perçage du support
Temps de débridage raccourci sans élévation de la température dans le cadre du rechapage
Durée de vie de la râpe optimisée
Grain de râpage 14 très agressif (autres types de grains sur demande)

Réf. : 0506120

Réf. : 0506150

RÂPES GAMME “OR” PATRIOT AÉRÉE

Les râpes sont essentiellement destinées au brossage ou au débridage de la gomme. La vitesse d'utilisation moyenne doit se situer entre 1400 et 4500 t/mn selon le diamètre de la râpe utilisée et la texture de râpage désirée.

Utilisation préférentielle	Texture	Nombre de grains ROCKET	Équivalence SSG RUBBERHOG
	Fine	60	170
	Moyenne	36 - 46	230
	Grosse	16 - 18	330 - 390

Râpe cloche PATRIOT ø 102 mm
Réf. : 5957914

Râpe cloche PATRIOT ø 50 mm
Réf. : 5957873

Râpe cloche PATRIOT ø 76 mm
Réf. : 5957880

Râpes cloches

Référence	Désignation	Porte-outil tige de ø 8mm	Adaptateur N.V 11 automatique
5957866	Râpe cloche PATRIOT ø 50 mm grain 18 filet 3/8”	5954034	5196627
5957873	Râpe cloche PATRIOT ø 50 mm grain 36 filet 3/8”	5954034	5196627
5954600	Râpe cloche PATRIOT ø 65 mm grain 60 alésage 3/8”	5954034	5196627
5954620	Râpe cloche PATRIOT ø 65 mm grain 18 alésage 3/8”	5954034	5196627
5957880	Râpe cloche PATRIOT ø 76 mm grain 18 alésage 14 mm	5954261	5196634
5957897	Râpe cloche PATRIOT ø 76 mm grain 36 alésage 14 mm	5954261	5196634
5957914	Râpe cloche PATRIOT ø 102 mm grain 36 alésage 14 mm	5954261	5196634

Le conseil Tip Top

La gamme “OR” PATRIOT aérée a une longévité supérieure à la gamme standard. Grâce à une qualité d'abrasion supérieure, elle permet à l'opérateur d'économiser l'usure de son matériel de débridage (meuleuse pneumatique ou électrique).

Outils indispensables pour l'utilisation des emplâtres MRCF

RÂPES GAMME “ARGENT”

Râpe cloche ø 64 mm
Réf. : 5954357

Stabilisateur caoutchouc
Réf. : 5954364

Râpe ronde ø 37 mm
Réf. : 5954340

Râpe ronde ø 50 mm
Réf. : 5954728

Râpe ronde ø 50 mm
Réf. : 5954694

Râpes cloches

Référence	Désignation	Porte-outil tige de ø 8mm	Adaptateur N.V 11 automatique
5954357	Râpe cloche ø 64 mm grain 36 alésage 3/8”	5954034	5196610
5954364	Stabilisateur caoutchouc pour râpe 5954357	0504990	5196627*
5954656	Râpe cloche ø 76 mm grain 36 alésage 14 mm	5954261	5196634

* Pour montage râpe cloche + stabilisateur

Grâce au stabilisateur en caoutchouc, les râpes cloches ne se déforment pas après un choc ou une chute.
Si les résidus de démoulage de la gomme intérieure étanche (tubeless) ont été neutralisés à l'aide de râpeur chimique et du grattoir, la râpe cloche ne sera pas contaminée et aura une durée de vie prolongée.

Râpes rondes

Référence	Désignation	Adaptateur N.V 11 automatique
5954340	Râpe ronde ø 37 mm l 5 mm grain 18 tige 6 mm	NA
5954728	Râpe ronde ø 50 mm l 6 mm grain18 filet 3/8”	5954034
5954694	Râpe ronde ø 50 mm l 10 mm grain 18 filet 3/8”	5954034

NA : Non Applicable

Éviter dans la mesure du possible de débrider les câblés métalliques avec une râpe ronde. Les râpes rondes sont spécifiques au débridage des cratères dans la gomme ; Ne pas s'en servir pour râper une surface destinée à un emplâtre (risque de “vagues” et d'infiltrations d'air entre l'emplâtre et la gomme étanche des pneus tubeless).

RÂPES GAMME “ARGENT”

Râpes sphériques

Référence	Désignation	Adaptateur N.V 11 automatique
5954371	Râpe sphérique ø 22 mm SSG 330 tige 6 mm	5196672
5954711	Kit de 4 outils de débridage SSG 170 - tiges de 3 mm pour VL	5196782

Le kit de débridage de 4 outils est particulièrement adapté aux petites blessures sur les pneus des véhicules légers. Les râpes sphériques sont recommandées pour donner la forme concave aux cratères dans la gomme.

Râpe sphérique ø 22 mm
Réf. : 5954371

Kit de 4 outils de débridage
Réf. : 5954711

BROSSES MÉTALLIQUES ROTATIVES

Les brosses métalliques rotatives sont destinées au brossage de la gomme et au nettoyage des zones râpées ou des câbles acier des pneumatiques. La vitesse d’utilisation se situe entre 1400 et 4500 t/mn selon le diamètre de la brosse utilisée. Il est toujours nécessaire de nettoyer l’intérieur d’un pneumatique brossé afin qu’il n’y reste aucun résidu (brosse à main, aspirateur...).

Référence	Désignation	Porte-outil tige de ø 8mm	Adaptateur N.V 11 automatique
5954522	Brosse enrobée PVC ø 50 mm l 8 mm + bague de centrage	5954302	5196627
5954168	Brosse enrobée PVC ø 76 mm l 8 mm + écrou de centrage	5954261	5196634
0341000	Brosse enrobée caoutchouc ø 50 mm l 13 mm alésage ø 13 mm	NA	5196641
5950076	Brosse ø 60 mm l 20 mm tige 6 mm	NA	5196672
5950564	Brosse ø 100 mm l 30 mm alésage ø 16 mm	5950540	5196689
5954560	Brosse ø 8 mm l 25 mm outil tige 6 mm	NA	5196672
5995080	Élément circulaire ø 90 mm fil 35/100 alésage ø 14 mm	5950533	5196665
5995090	Élément circulaire ø 90 mm fil 15/100 alésage ø 14 mm	5950533	5196665
5995060	Élément circulaire ø 70 mm fil 35/100 alésage ø 10 mm	5954302	5196627
5995070	Élément circulaire ø 70 mm fil 15/100 alésage ø 10 mm	5954302	5196627
5995110	Flasque ø 68 mm pour élément circulaire ø 90 mm alésage ø 14 mm	5954261	5196665
5995100	Flasque ø 45 mm pour élément circulaire ø 70 mm alésage ø 10 mm	5954302	5196627
5950722	Brosse fil laiton ø 55 mm tige ø 6 mm	NA	5196672

NA : Non Applicable

Le conseil Tip Top

Les brosses enrobées de caoutchouc ou de PVC réduisent les risques de projections de brins mais doivent également être utilisées avec les lunettes de sécurité.

Les éléments circulaires avec du fil de 15/100 sont tout particulièrement adaptés au nettoyage des câbles frettés et aux brossages de propreté.

Les éléments circulaires avec du fil de 35/100 sont tout particulièrement adaptés au nettoyage des cratères bandes de roulement poids lourd ou Génie Civil lorsque la gomme a été très sollicitée par l’échauffement dû au débridage des câbles avec une meule.

Brosse enrobée PVC
ø 50 mm
Réf. : 5954522

Brosse enrobée PVC
ø 76 mm + écrou
Réf. : 5954168

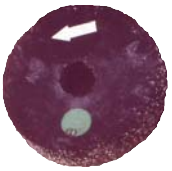

Brosse enrobée caoutchouc
ø 50 mm
Réf. : 0341000

Brosse ø 50 mm
Réf. : 5950076

Brosse ø 100 mm
Réf. : 5950564

Brosse ø 8 mm
Réf. : 5954560

Élément circulaire
ø 90 mm - fil 32/100
Réf. : 5995080

Flasque ø 68 mm
Réf. : 5995110

Brosse fil laiton
ø 55 mm
Réf. : 5950722

OUTILS DE FINITION

Rouleau ES 45 complet
Réf. : 5955507

Bague émeri ø 45 mm
Réf. : 5955514

Bague émeri ø 75 mm
Réf. : 5955569

Outil de finition à lamelles ø 60 mm
Réf. : 8201526

Les outils de finition permettent d'enlever les excédents de gomme vulcanisée et donnent un aspect esthétique au bouchon de gomme. La vitesse d'utilisation se situe entre 1400 et 4500 t/mn selon le diamètre de l'outil utilisé.

Référence	Désignation	Adaptateur N.V 11 automatique
5955507	Rouleau ES 45 complet ø 45 mm l 30 mm tige de 6 mm + 5 bagues émeri grain 60	5196672
5955514	Bague émeri ø 45 mm l 30 mm grain 60	NA
5955521	Bague émeri ø 45 mm l 30 mm grain 40	NA
5955569	Bague émeri ø 75 mm l 30 mm grain 60	NA
8201526	Outil de finition à lamelles ø 60 mm l 30 mm grain 80 tige de 6 mm	NA

NA : Non Applicable

Le conseil Tip Top

L'utilisation des outils de finition doit toujours s'effectuer sur une réparation complètement refroidie afin d'éviter les arrachements de gomme.

L'utilisation des disques plats s'effectue avec une meuleuse électrique.

MANDRINS ET ADAPTATEURS

Mandrin automatique - Adaptateur nv11 - Réduction

Mandrin automatique
Réf. : 5196603

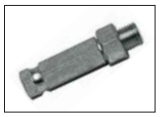

Adaptateur NV 11 3/8 -24
Réf. : 5196610

Adaptateur NV 11 3/8 - 24 L
Réf. : 5196627

Adaptateur NV 11 M 14
Réf. : 5196634

Adaptateur NV 11 M 14 L
Réf. : 5196665

Adaptateur NV 11 R5
Réf. : 5196641

Adaptateur NV 11 ø 3 mm
Réf. : 5196782

Adaptateur NV 11 ø 6 mm
Réf. : 5196672

Adaptateur NV 11 ø 8 mm
Réf. : 5196689

Adaptateur NV 11 ø 10 mm
Réf. : 5196593

Référence	Désignation	Destination
5196603	Mandrin automatique Q/C 3/8 - 24	Meuleuses à air et électriques basse vitesse avec filet 3/8 et axes portes-outils MK1 3/8
5196610	Adaptateur NV 11 3/8 - 24 (court) Déport 12 mm	Outils avec filetage 3/8 (râpes rondes ø 50mm jusqu'à l 10mm, râpes coniques et cloches ø 50 mm, gouges ø 20/30 et 50 mm)
5196627	Adaptateur NV 11 3/8 - 24L (long) Déport 21 mm	Outils avec filetage 3/8 larges (râpes rondes ø 50mm à partir de l 13 mm et références 5954357 + 5954364)
5196634	Adaptateur NV 11 M14 (court) Déport 11 mm	Outils avec alésage ø 14 mm (râpes cloches et rondes ø 76 mm ou 102 mm gammes standard et PATRIOT)
5196665	Adaptateur NV 11 M14 L (long) Déport 16 mm	Outils avec alésage ø 14 mm (brosses PVC ø 76 l 20 mm et l 8 mm, éléments circulaires ø 90 mm avec 2 flasques, 5954656 + 5954663)
5196641	Adaptateur NV 11 R5/R6 Déport 16 mm	Outils avec alésage ø 13 mm (brosses caoutchouc ø 50, 76 et 104 mm, lames circulaires R5 et R6)
5196782	Adaptateur NV 11 ø 3 mm	Outils avec tige ø 3 mm (fraises HSS et carbure longues ø 3 mm)
5196672	Adaptateur NV 11 ø 6 mm	Outils avec tige ø 6 mm (fraises HSS ø 6 mm) (fraises carbure ø 4,5 et 6 mm)
5196689	Adaptateur NV 11 ø 8 mm	Outils avec tige ø 8 mm (fraises HSS et carbure ø 8 mm)
5196593	Adaptateur NV 11 ø 10 mm	Outils avec tige ø 10 mm (fraise carbure ø 10 mm)

Le conseil Tip Top

Un mandrin automatique QC 3/8-24 peut s'adapter sur toutes les meuleuses à air comprimé "basse vitesse" de notre gamme et également sur les flexibles électriques (voir axes porte-outil Morse MK1).

Le montage du mandrin automatique QC 3/8-24 est formellement déconseillé sur les meuleuses rapides du type "coupe-câbles" (trop de jeu / trop grande vitesse de rotation).

Pour adapter un mandrin automatique QC 3/8-24 sur un flexible électrique, monter l'axe porte-outil MK1 3/8-24 court (95mm) sur la poignée du flexible.

Mandrin à pinces - Porte-outil tiges ø 6 et ø 8 mm

Référence	Désignation	Destination
0505070	Mandrin à pinces rapide 1,5 à 10 mm filet 3/8	Meuleuses basse et haute vitesse
5953932	Porte-outil 3/8 tige ø 6 mm	Outils avec filetage 3/8 (Gamme standard ø 50 mm, coniques, gouges ø 20/30 et 50 mm)
5954034	Porte-outil 3/8 tige ø 8 mm	Outils avec filetage 3/8 (Gamme standard ø 50 mm, coniques, gouges ø 20/30 et 50 mm)
5950100	Porte-outil pour alésage ø 6 mm tige ø 6 mm	Outils avec alésage ø 6 mm (5950790)
5950674	Porte-outil pour alésage ø 16 mm D10 mm tige ø 8 mm	Outils avec alésage ø 16 mm (5950667)
5950540	Porte-outil pour alésage ø 16 mm D16 mm tige ø 8 mm	Outils avec alésage ø 16 mm (5950564 et 5950571)
5954261	Porte-outil M14 D11 mm tige ø 8 mm	Outils avec alésage ø 14 mm (râpes cloches et rondes ø 76 mm ou 102 mm gammes standard et PATRIOT)
5950533	Porte-outil M14 L D16 mm tige ø 8 mm	Outils avec alésage ø 14 mm (brosses PVC ø 76 120 mm, éléments circulaires ø 90 mm, 5954656)
5196270	Porte-outil pour alésage ø 13 mm tige ø 8 mm	Outils avec alésage ø 13 mm (brosses caoutchouc ø 50, 76 et 104 mm)
0504990	Porte-outil pour alésage M10 ø 10 mm tige ø 6 mm	Outils avec alésage ø 10 mm (5954357 + 5954364)

Le conseil Tip Top

L'utilisation d'un porte-outil pourvu d'une tige de 8 mm est vivement conseillée pour des raisons de sécurité et d'usure.

Toujours s'assurer que le mandrin soit bien serré sur la tige du porte-outil et vérifier à faible vitesse la concentricité du montage.

Mandrin à pinces
Réf. : 0505070

Porte-outil 3/8
tige de ø 6 mm
Réf. : 5953932

Porte-outil 3/8
tige de ø 8 mm
sans écrou
Réf. : 5954034

Porte-outil
tige de ø 6 mm
Réf. : 5950100

Porte-outil
tige de ø 8 mm
Réf. : 5950674

Porte-outil M 16
tige de ø 8 mm
Réf. : 5950540

Porte-outil M 14
tige de ø 8 mm
Réf. : 5954261

Porte-outil M 14L
tige de ø 8 mm
Réf. : 5950533

Porte-outil pour alésage
ø 13 mm
tige de ø 8 mm
Réf. : 5196270

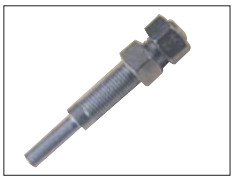
Porte-outil M 10
tige de ø 6 mm
Réf. : 0504990

Meuleuses basse vitesse

Les différentes opérations de débridage ou de râpage de la gomme nécessitent des vitesses de rotation (t/mn) d'outils différents. Le choix d'une meuleuse doit donc se faire en tenant compte en premier lieu de la vitesse requise selon le ou les matériaux à traiter. La gamme de meuleuses à air comprimé REMA TIP TOP a également été sélectionnée pour des critères de sécurité de l'opérateur : niveau sonore le plus proche possible du seuil bas, niveau de vibration le plus faible possible et échappement arrière en dehors de la zone de travail, conformément au guide de sécurité ED 961 élaboré par l'INRS.

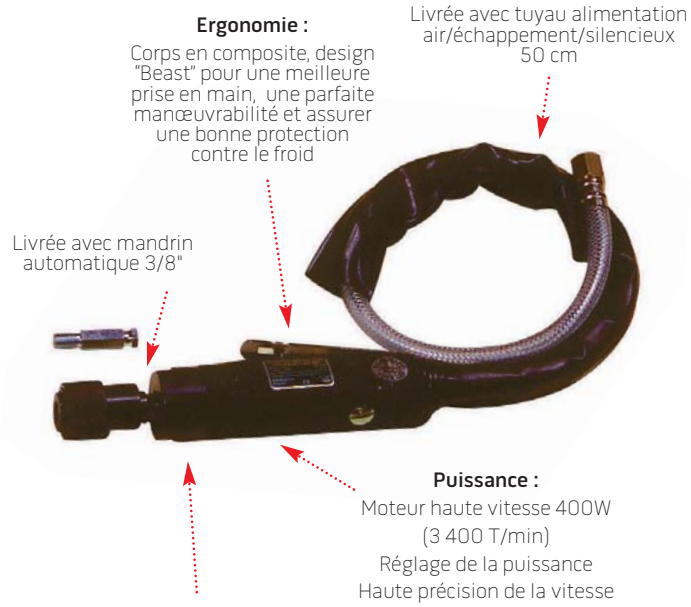

Pression max : 6,3 bar

Caractéristiques générales	ROD 7075 RE Réf. 5950280
Vitesse	3 400 T/min
Puissance, en watt	400
Filetage arbre	3/8 " – 24 mâle
Consommation d'air, en L/min	410
Dimension, en mm	209 x 43 x 74
Poids, en g	990 (avec mandrin)
Niveau sonore	85,1 dB (A)
Alimentation taraudée, en pouces	1/4
Raccord rapide	4009153 (6 mm) 4009165 (8 mm)

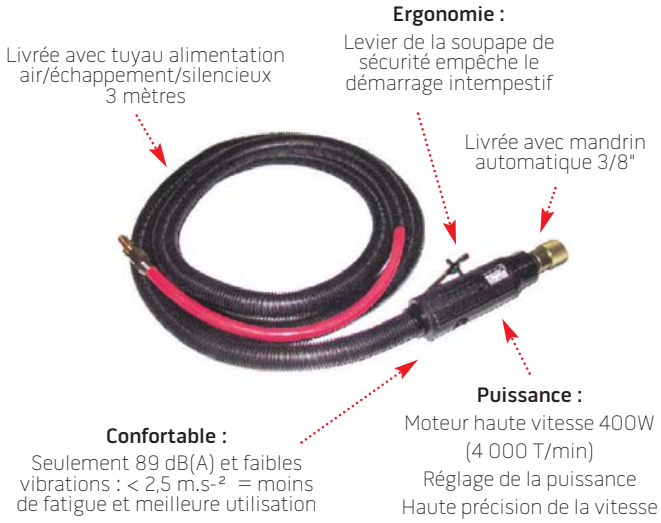

Pression max : 6,3 bar

Caractéristiques générales	UT 8742 HMA Réf. 5950234
Vitesse	4 000 T/min
Puissance, en watt	400
Filetage arbre	3/8 " – 24 mâle
Consommation d'air, en L/min	480
Dimension, en mm	190 x 44 x 80
Poids, en g	1 000
Niveau sonore	89 dB (A)
Alimentation taraudée, en pouces	1/4
Raccord rapide	4009153 (6 mm) 4009165 (8 mm)

Meuleuse haute vitesse

Caractéristiques générales	ROD 7028 Réf. 5950290
Vitesse	27 000 T/min
Puissance, en watt	400
Diamètre pince, en mm	6
Bague à verrouillage	Y
Consommation d'air, en L/min	144
Dimension, en mm	191 x 43 x 74
Poids, en g	720
Niveau sonore	85,2 dB (A)
Alimentation taraudée, en pouces	1/4
Raccord rapide	4009153 (6 mm) 4009165 (8 mm)

Pression max : 6,3 bar

Puissance :
Moteur haute vitesse 400W (27 000 T/min)
Réglage de la puissance
Haute précision de la vitesse

Ergonomie :
Corps en composite, design "Beast" pour une meilleure prise en main, une parfaite manœuvrabilité et assurer une bonne protection contre le froid

Facile à utiliser :
Bague à verrouillage vertical pour le remplacement facile et rapide des accessoires

Sécurité :
Gachette sécurité avec une forme ergonomique pour une parfaite prise en main

Confortable :
Seulement 85,2 dB(A) et faibles vibrations : < 2,5 m.s-² = moins de fatigue et meilleure utilisation

Accessoires meuleuses

Référence	Désignation	Destination
5196603	Mandrin automatique Q/C 3/8 - 24	Meuleuses à air et électriques basse vitesse avec filet 3/8 et axes portes-outils MK1 3/8
0505070	Mandrin à pinces rapide 1,5 à 10 mm filet 3/8	Meuleuses basse et haute vitesse
5950242	Tuyau alimentation échappement silencieux longueur 700 mm	Meuleuses
5196775	Réducteur ø 3 mm (pour pince de ø 6 mm)	Meuleuses haute vitesse
4009722	Bidon huile 1 litre	Tous les outils pneumatiques

Mandrin automatique
Réf. : 5196603

Mandrin à pinces
Réf. : 0505070

Huile
Réf. : 4009722

Tuyau alimentation échappement silencieux
Réf. : 5950242

Réducteur ø 3 mm
Réf. : 5196775

Outils pneumatiques

Référence	Désignation	Utilisation
5174450	Marteau pneumatique ergonomique, tête de moletage caoutchouc, pression max.6,3 bar, poids 1000 g	Plaquage des emplâtres PL et AGRI de grandes dimensions d'une seule main
5950300	Aspirateur/souffleur pneumatique ROD8116 poudrette et eau, pression max. 6,3 bar	Aspiration de l'eau ou des résidus de râpage dans tous types de pneus
5197180	Aspirateur pneumatique GC capacité 8 litres/mn à 8 bar max., longueur buse aspiration 340 mm	Aspiration de l'eau ou des résidus de râpage pneus GC

Marteau pneumatique ergonomique
Réf. : 5174450

Aspirateur/souffleur pour la poudrette et l'eau ROD 8116
Réf. : 5950300

Aspirateur GC
Réf. : 5197180

Mini extrudeuse T670
Réf. : 5177536

Extrudeuse N2-685 P
Réf. : 5170685

Extrudeuses

Les extrudeuses de gomme crue en cordon permettent le bourrage des blessures débridées sans effort de l'opérateur. Elles assurent un gain de temps considérable.

Référence	Désignation	Utilisation
5177536	Mini extrudeuse T670 400W, pression max.8 bar, résistance 220v-350W , thermostat 0-120°C, poids 2 kg, corps chauffant séparé	Blessures pneus VL, VUL et 4x4. Trous de clous PL en rechapage
5170685	Extrudeuse N2-685 P 400W, 0-120° c, résistance 220v, débit 5 kg/h, poids 5 kg	Blessures pneus VL, VUL, PL et AGRI en usage intensif

Le conseil Tip Top

La température d'utilisation conseillée des extrudeuses avec la gomme REMA TIP TOP MTR se situe entre 80° C et 85° C.

Monter le plus près possible de l'extrudeuse pneumatique un poste de traitement de l'air lubrifié.

Application de la molette recommandée entre chaque couche de gomme extrudée.

Gomme de nettoyage
extrudeuse 1 kg
Réf. : 5177402

Vis pour extrudeuse N685
Réf. : 0685090

Bec droit
pour extrudeuse N685
Réf. : 0685010

Référence	Désignation	Utilisation
5177402	Gomme de nettoyage extrudeuse 1 kg	Rouleau 3x20x3000 mm
0670200	Vis mini extrudeuse L140 mm	T670 (Bosch ou Pneutec)
0685090	Vis extrudeuse L 158 mm	N685
0685150	Thermostat 0-120°C avec sonde thermocouple	T670, N685, M686 et EM688
0685130	Résistance cartouche 220v-350W	N685, M686 et T670
0685010	Bec droit pour extrudeuse	N2 685P, N685
0689685	Corps chauffant complet N685 220v-350w	N685
5173255	Table de préchauffage pour gommes crues, 0-100° C, 220 v - 160 W, dimensions 500 x 200 mm	

Corps chauffant
Réf. : 0689685

Table de préchauffage
pour gommes crues
Réf. : 5173255

Gouges rotatives

Les gouges rotatives servent à enlever la gomme en morceaux compacts sans détériorer les câbles des nappes en acier sur les pneumatiques Poids Lourds et Génie Civil. La vitesse d'utilisation se situe entre 1400 et 4500 t/mn maxi selon le diamètre de l'outil. Toutes les gouges sont filetées en 3/8 pour recevoir directement le porte-outil.

Référence	Désignation	Porte-outil tige de ø 8mm	Adaptateur N.V 11 automatique
5954326	Mini Gouge ø 30 mm, jeu de 3	5954302	5196610
5954292	Gouge ø 50 mm	5954302	5196610

Mini Gouge
ø 30 mm
Réf. : 5954326

Gouge
ø 50 mm
Réf. : 5954292

Le conseil Tip Top

L'utilisation d'une gouge rotative facilite la création d'un cratère concave et augmente l'accrochage du bouchon de gomme.

Toujours s'assurer de la présence d'une nappe métallique sous la gomme à enlever.

Couteaux, cutters et ciseaux

Référence	Désignation
5952067	Couteau de finition 6" (145 mm)
5952074	Couteau à cratère 5" (125 mm)
5954539	Couteau 4" lame pointe biseautée
5954546	Couteau 4" lame pointe arrondie flexible
5952036	Couteau à lame courbe
5197120	Couteau "scapper" matricule
5197130	lame de rechange pour 5197120
5952225	Pierre à aiguiser
5952287	Ciseaux 8" (200 mm)
8719067	Cutter à lame sécable 18 mm Livré avec 6 lames de rechange
8719062	Etui de 10 lames sécables de 18 mm pour 8719067

Couteau de finition 6"
Réf. : 5952067

Couteau à cratère 5"
Réf. : 5952074

Couteau 4" lame pointe arrondie
Réf. : 5954546

Couteau 4" lame pointe biseautée
Réf. : 5954539

Couteau à lame courbe
Réf. : 5952036

Couteau "scapper" matricule
Réf. : 5197120

Le conseil Tip Top

Une lame de couteau mouillée augmente le tranchant pour couper la gomme vulcanisée.

Une lame de couteau chauffée augmente le tranchant pour couper de la gomme crue.

Cutter à lame sécable
Réf. : 8719067

Ciseau 8" (200 mm)
Réf. : 5952287

Pierre à aiguiser
Réf. : 5952225

Réglette inox rigide
Réf. : 5954467

Outil de mesure

Référence	Désignation
5954467	Réglette inox rigide L 300 mm x 30 mm

Pointe d'inspection 190 mm manche plastique
Réf. : 5709280

Pointe d'inspection 190 mm manche bois
Réf. : 5709270

Pointes d'inspection

Pour l'inspection des blessures de pneus et l'extraction de petits corps étrangers avant réparation ou recreusage des pneus poids-lourds.

Référence	Désignation
5709280	Pointe d'inspection 190 mm manche plastique
5709270	Pointe d'inspection 190 mm manche bois
8365606	Pointe d'inspection 250 mm manche plastique

Le conseil Tip Top

La pointe d'inspection permet de repérer l'orientation de la perforation sur une bande de roulement (droite ou oblique) et permet également de contrôler la liaison entre gomme et nappe ou entre deux qualités de gomme.

Râpe à main ø 4,5 mm
(pour pneus diagonaux)
Réf. : 5958937

Râpe à main ø 6,5 mm
(pour pneus diagonaux)
Réf. : 5958944

Manche râpe chambre à air
(sans grille)
Réf. : 5960121

Grille de rechange
pour râpe
Réf. : 5960114

Râpes, fraises à main et grattoirs

Pour le râpage des chambres à air, l'alésage de la perforation avec fraises HSS et l'ablation des résidus de démoulage dans les pneumatiques neufs ou rechapés (silicone, graphite...).

Référence	Désignation
5958937	Râpe à main ø 4,5 mm L 85 mm pour pneus diagonaux
5958944	Râpe à main ø 6,5 mm L 195 mm pour pneus diagonaux Génie Civil
5960121	Manche pour râpe à main plate pour chambre à air (sans grille)
5960114	Grille de rechange pour râpe à main 5960121
5954515	Grattoir courbe pour gomme intérieur de pneu

Grattoir courbe pour intérieur de pneu, sert à enlever les résidus anti-collants (silicone, graphite...)
Réf. : 5954515

Brosse à main fil laiton pour nettoyer une zone râpée
Réf. : 5954553

Brosse à main fil acier pour nettoyer les roues (sièges de jante)
Réf. : 5940840

Brosse à main poil naturel pour poudrette
Réf. : 5940000

Brosse à main métallique convexe
Réf. : 8373784

Brosse à main métallique cuivre
Réf. : 8323648

Brosses à main

Référence	Désignation
5954553	Brosse à main fil laiton
5940840	Brosse à main fil acier
5940000	Brosse à main poil naturel
8373784	Brosse à main métallique convexe
8323648	Brosse à main métallique cuivre

Pour nettoyer une surface de gomme râpée, utiliser une brosse fil laiton.
Pour nettoyer une roue rouillée, utiliser une brosse fil acier.
Pour enlever de la poudrette, utiliser une brosse poil naturel.

Molettes - rouleaux

Référence	Désignation
5961027	Molette pour pièces chambres ou pièces tubeless, largeur 3 mm, ø 35 mm
5951044	Molette à roulement à billes largeur 4 mm, ø 48 mm pour l'application des emplâtres
5951123	Molette à roulement à billes largeur 12 mm, ø 40 mm pour liaisonner les emplâtres
5951020	Rouleau fin l 1,5 ø 25 mm pour bouchons de gomme crue
5951051	Molette cannelée largeur 45 mm pour l'application de bandelettes de gomme crue
5961034	Roulette plastique largeur 3 mm, ø 30 mm

Pour le rouletage des pièces de réparation, Minicombi et emplâtres, molette de 4 mm de largeur maxi recommandée.

Pour l'application des gommes de liaison sur les emplâtres, molette de 12 mm de largeur recommandée.

Molette pour pièces chambres
Réf. : 5961027

Rouleau fin ø 25 mm
Réf. : 5951020

Molette à roulement à billes largeur 4 mm
Réf. : 5951044

Molette cannelée largeur 45 mm
Réf. : 5951051

Molette à roulement à billes largeur 12 mm
Réf. : 5951123

Roulette plastique
Réf. : 5961034

Bidons - pinceaux - couvercles pour pinceaux

Pour l'utilisation optimisée des solutions vulcanisantes ou céments et le mélange des colles ou solutions vulcanisantes à deux composants.

Référence	Désignation
5930145	Bouteille rechargeable à air comprimé 650 ML en alu peut-être utilisée comme un aérosol (6,2 bar maxi)
5954820	Bidon vide aluminium 1 L avec pinceau
5958597	Récipient gradué pour mélange colles ou solutions à deux composants
5958346	Bouchon avec adaptation pinceau pour solutions et cément 500g, 650g, 700g et 1kg
5958353	Pinceau adaptable sur bidon solutions ou céments 175g, 225g et 350g
5958308	Pinceau dur ø 25 mm L 230 mm
5958315	Pinceau ø 35 mm poils courts en fibre naturelle pour Spécial Cément BL et solution HR
5950186	Pinceau ø 40 mm poils longs en fibre naturelle L260 mm
4000390	Pinceau Plat largeur 40 mm
4000410	Pinceau Plat largeur 70 mm

Le conseil Tip Top

Toujours bien fermer les bidons pour limiter l'évaporation des solvants contenus dans les dissolutions. S'assurer que le pinceau est toujours trempé dans la dissolution afin qu'il ne se dessèche pas.

Bouteille rechargeable
Réf. : 5930145

Bidon aluminium 1 L
Réf. : 5954820

Récipient gradué
Réf. : 5958597

Bouchon
Réf. : 5958346

Pinceau adaptable
Réf. : 5958353

Pinceau dur
Réf. : 5958308

Pinceau poils courts
Réf. : 5958315

Pinceau poils longs
Réf. : 5950186

Pinceau plat
Réf. : 4000390

Porte craie
ø 13 mm
Réf. : 5958425

Porte craie SISA
ø 17 mm
Réf. : 5950227

Boîte 12 craies marquage
blanche ø 14 mm
Réf. : 5958401

Marquage à froid

Pour tous les marquages provisoires à tous les stades de la réparation ou dans le cadre du rechapage. Pour les marquages définitifs permettant la traçabilité à l'intérieur des pneumatiques sur les réparations effectuées avec les emplâtres RAD ou PN.

Référence	Désignation
5958425	Porte craie TIP TOP ø 13 mm pour 5958418 (jaune)
5950227	Porte craie SISA Ø 17 mm pour 5950131 (blanche) et 5950203 (jaune)
5958401	Craie TIP TOP CARMEL ø 14 mm blanche hexagonale, boîte de 12 pièces
5958418	Craie TIP TOP ø 13 mm jaune, boîte de 12 pièces
5950131	Craie SISA ø 17 mm blanche, boîte de 12 pièces
5950203	Craie SISA ø 17 mm jaune, boîte de 12 pièces
5950020	Stick à peinture blanc, boîte de 12 pièces
5950160	Marqueur tube ECRIMETAL 50 ml jaune, boîte de 10 pièces

Identifier sa réparation dans la fenêtre prévue sur l'emplâtre permet d'assurer la traçabilité de la prestation. C'est la touche du professionnel !

Boîte 12 craies SISA
ø 17 mm blanche
Réf. : 5950131

Stick à peinture blanc
Réf. : 5950020

Marqueur "ECRIMETAL"
Réf. : 5950160

Fer de marquage à chaud

Référence	Désignation
5190977	Fer de marquage 220 v - 300 W, capacité 6/7 caractères pour identification réparations, carcasses etc.

Jeu de 10 chiffres
Réf. : 5190991

Fer de marquage
220 v - 300 W
Réf. : 5190977

Référence	Désignation	Référence	Désignation	Référence	Désignation
5587195	Lettre 12 mm A	5587339	Lettre 12 mm N	5587559	Chiffre 12 mm 0
5587205	Lettre 12 mm B	5587346	Lettre 12 mm O	5587463	Chiffre 12 mm 1
5587212	Lettre 12 mm C	5587353	Lettre 12 mm P	5587470	Chiffre 12 mm 2
5587229	Lettre 12 mm D	5587360	Lettre 12 mm Q	5587487	Chiffre 12 mm 3
5587236	Lettre 12 mm E	5587377	Lettre 12 mm R	5587494	Chiffre 12 mm 4
5587243	Lettre 12 mm F	5587384	Lettre 12 mm S	5587504	Chiffre 12 mm 5
5587250	Lettre 12 mm G	5587391	Lettre 12 mm T	5587511	Chiffre 12 mm 6
5587267	Lettre 12 mm H	5587401	Lettre 12 mm U	5587528	Chiffre 12 mm 7
5587274	Lettre 12 mm I	5587418	Lettre 12 mm V	5587535	Chiffre 12 mm 8
5587281	Lettre 12 mm J	5587425	Lettre 12 mm W	5587542	Chiffre 12 mm 9
5587298	Lettre 12 mm K	5587432	Lettre 12 mm X	5190991	Jeu de 10 chiffres 12 mm 0 à 9
5587315	Lettre 12 mm L	5587449	Lettre 12 mm Y	5190984	Jeu de 26 lettres 12 mm A à Z
5587322	Lettre 12 mm M	5587456	Lettre 12 mm Z		

Plaquettes de marquages à chaud

Référence	Désignation
5993260	Plaquette "texte" 1 à 3 caractères (x 1000)
5993270	Plaquette "texte" 4 à 7 caractères (x 1000)
5993280	Plaquette "texte" 8 à 12 caractères (x 1000)
5993290	Plaquette "texte" 13 à 15 caractères (x 1000)

Plaquettes d'identification
en aluminium

Référence	Désignation	Quantité
5993260•REP*•H5	Plaquette de marquage "REP" hauteur caractères 5 mm pour VL	1 x 1000
5993260•REP•	Plaquette de marquage "REP" hauteur caractères 8 mm pour PL	1 x 1000

Les plaquettes d'identification en aluminium permettent d'effectuer tous les types de marquages nécessaires et parfois obligatoires (normes ECE108 et 109). Les marquages standards (REP, raison sociale, marque commerciale...) ont une hauteur de 8 mm pour les caractères et les plaquettes ont une épaisseur de 0,8 mm. Pour autres dimensions ou possibilités de marquages, consultez-nous.

Le conseil Tip Top

Ne pas oublier le marquage "REP" sur ou à la verticale du bouchon de gomme dans la zone flanc.

*** Marquage "REP" obligatoire sur les pneumatiques VL, VUL et 4X4**

Resculpteurs

RILLFIT SIX
Réf. : 5642800

Le recreusage permet de réduire le coût kilométrique des pneumatiques poids-lourds neufs ou rechapés identifiés "REGROOVABLE" ou "Ω" sur la zone flanc. Le recreusage des pneumatiques VL et VUL est interdit. Il est recommandé de suivre les instructions du manufacturier concerné (norme AFNOR 12-741) avant toute opération de recreusage (profondeur, largeur et type de lame).

B C

Référence	Désignation
5642800	RILLFIT SIX Tension nominale/fréquence 220-240 V Poids 4,4 kg Classe de protection : classe 2
1580155	Tête porte lame complète
1571638	Jeu de machoire de serrage gauche et droite
5183719	Station de recreusage "ECO" mobile type "brouette" avec tablettes de rangement outils et boîtes de lames, fixation resculpteur et réglettes de mesure profondeur de lame, L 1100 x l 1100 x H 1150 mm, poids 40 kg

Tête porte lame complète
Réf. : 1580155

Jeu de machoire de serrage gauche et droite
Réf. : 1571638

Station de recreusage
Réf. : 5183719

Le conseil Tip Top

En supprimant tous les graviers, silex ou autres corps étrangers de la bande de roulement, l'opérateur évite d'altérer la lame de recreusage et prolonge ainsi sa durée de vie.

Seuls les pneus marqués sur le flanc "REGROOVABLE" sont recreusables.

Avant tout recreusage, mesurer la profondeur de sculpture restante à l'aide d'une jauge de profondeur.

Respectez toujours les indications ci-après :
– Le pneu est "regroovable", c'est-à-dire apte au recreusage.
– Il doit rester une profondeur résiduel de 2 à 3 mm.
– Toujours utiliser le modèle de coupe prescrit.

Lames de recreusage

Le choix de la lame est fonction du profil du pneumatique ainsi que de la profondeur de gomme restante. Il est impératif de consulter les préconisations du manufacturier avant l'opération de recreusage. L'emploi de la jauge de profondeur est indispensable et facilite le calcul de la profondeur recreusable.

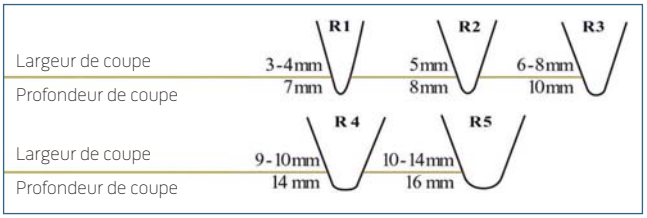

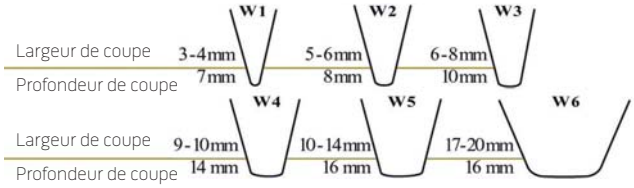

B C

Lames rondes

Référence	Désignation	Boîte de
5642803	R1	20
5642810	R2	20
5642827	R3	20
5642834	R4	20
5642841	R5	20

Lames angulaires

Référence	Désignation	Boîte de
5642858	W1	20
5642865	W2	20
5642872	W3	20
5642889	W4	20
5642896	W5	20
5642906	W6	10

Jauges de profondeur

Avant toute opération de recreusage, il est impératif de mesurer la profondeur de gomme restante en cas d'absence de puits de recreusage !

A B C D E

Référence	Désignation
5191680	Jauge de profondeur 0 - 50 mm à réglette coulissante
5191828	Jauge de profondeur 0 - 30 mm à affichage digital
5191670	Jauge de profondeur 0 - 145 mm à réglette pour pneus Génie Civil et agraire

Jauge de profondeur
Réf. : 5191680

Jauge de profondeur digitale
Réf. : 5191828

Jauge de profondeur GC et agraire
Réf. : 5191670

Contrôleur de pression digital et jauge de profondeur

Produit 3 fonctions :

- Contrôle de pression (0.15 à 7 bar - précision +/- 1.5% - résolution 0.01 bar)
- Jauge d'usure (0 à 15 - précision +/- 0.2 mm - résolution 0.1 mm)
- Eclairage intégré (pour faciliter le travail dans les zones sombres)

A

Référence	Désignation
2123680	Jauge de profondeur et contrôleur de pression

Contrôleur de pression digital
et jauge de profondeur
Réf. : 2123680

Moteurs de râpage

Les moteurs de râpage électriques sont adaptés aux gros travaux de râpage et débridage. Ils sont tous équipés d'un contacteur de sécurité pour l'arrêt immédiat de la rotation du flexible et la sécurité de l'opérateur, particulièrement à l'intérieur des pneumatiques de grandes dimensions.

A B C D E

Référence	Désignation	Utilisation
5951356	Moteur de râpage électrique POWER 3000 220v-1100W, 0-3000 t/mn	Râpage pneus PL, AGRI et GC avec W15
5951381	Stand mobile pour moteur de râpage, avec plateau pour outils	Tous les moteurs de râpage
5951295	Adaptateur/réducteur W15 / W12	Tous les moteurs sauf POWER 3000
5950485	Flexible complet W12 gaine caoutchouc	Pneus PL, AGRI et GC
5950492	Flexible complet W15 gaine caoutchouc	Pneus GC

Moteur
de râpage
POWER 3000
220 v - 1100 W
Réf. : 5951356

Stand mobile
pour moteur
de râpage
Réf. : 5951381

Le conseil Tip Top

Les moteurs de râpage ont une vitesse de rotation linéaire optimisant la qualité de texture de râpage.

Recommandé pour les outils de râpage de 76 et 102 mm de diamètre !

Écarteur plastique de pneus VL, VUL
Réf. : 5952971

Écarteur à levier PL
Réf. : 5198780

Écarteur à levier GC
Réf. : 5199222

Barre de sécurité maintien talons PL, AGRI
Réf. : 5176991

Barre de sécurité maintien talons GC, AGRI
Réf. : 5199239

"Assistance BOY"
Réf. : 5952988

Table de travail PL
Réf. : 5171051

Écarteur de pneu VL "REP BOY"
Réf. : 5170777

Bac à eau
Réf. : 5194100

Écarteurs manuels

Référence	Désignation	Utilisation
5952971	Écarteur plastique à 3 positions	Pneus VL, VUL et 4x4
5198780	Écarteur PL à levier, 50 à 600 mm, poids 4,4 kg	Pneus PL et AGRI
5199222	Écarteur GC à levier, 100 à 530 mm, poids 9 kg	Pneus GC et gros AGRI
5176991	Barre de sécurité maintien talons, 230 à 360 mm, poids 1,2 kg	Pneus PL et AGRI
5199239	Barre de sécurité maintien talons, 340 à 550 mm, poids 6 kg	Pneus GC et gros AGRI

Le conseil Tip Top

Pour la sécurité de l'opérateur, il est indispensable d'utiliser deux barres de sécurité maintien talons dans les pneus poids lourds et Génie Civil.

Poste de travail

Référence	Désignation	Utilisation
5952988	Écarteur "Assistance Boy" et tendeur de chambre à air à fixer sur établi d'atelier ou véhicule de dépannage	Pneus VL, VUL et 4x4, pose de pièces de réparation et embases de valves chambres à air
5171051	Table de travail pivotante et basculante à levier	Débridage blessure flanc PL et AGRI
5170777	Écarteur "REP BOY" multi-positions, rotation 360°, inclinaison 0-90°, casier rangement outils, L 70 x l 35 x H 110 mm, poids 10 kg, à fixer au sol ou sur platine	Inspection et réparation pneus VL, VUL et 4x4 toutes zones
5170784	Platine de fixation 600 x 600 mm	5170777 (déplaçable dans l'atelier)

Le conseil Tip Top

Un bon éclairage du poste de travail est indispensable à la réussite du débridage de la blessure ou du brossage de la zone réservée à l'emplâtre (p. 228-231).

Prévoir plusieurs connections rapides pour l'alimentation en air comprimé des meuleuses pneumatiques.

Bac à eau

Pour le contrôle de l'étanchéité des roues VL, VUL, 4X4 et moto.

Référence	Désignation	Caractéristiques
5194100	Bac à eau	**Dimensions bac en alu** Longueur : 900 mm Largeur : 430 mm Profondeur : 350 mm Poids : 3,6 kg **Dimensions châssis** Hauteur : 1020 mm Poids : 15,8 kg

A B C D E

Écarteurs - Élévateurs

Le confort de travail est un élément essentiel à la qualité du service. La gamme d'écarteurs de pneus, de postes de travail et d'espaces de rangement répond à toutes ces exigences de qualité et de sécurité du travail.

Référence	Désignation	Utilisation
5199198	Écarteur/élévateur pneumatique "Super" avec rampe d'accès, traitement de l'air comprimé et éclairage 24v	Débridage blessure toutes zones jusqu'au 23.5R25 et râpage gomme intérieure, recreusage
5199167	Kit extensions petit Génie Civil	5199198

Écarteur/Élévateur Pneumatique "Super" PL/AGRI/petit GC
Réf. : 5199198

Référence	Désignation	Utilisation
5199210	Ecarteur élévateur à colonne RHS300. Pression max. 10 bar, hauteur de travail 880mm, L1380 X l800 X H1520 mm, poids 235 kg, charge max. 300kg Plateau pivotant 40° tout pneumatique	Débridage blessure toutes zones PL et AGRI jusqu'au 520/30R38 et râpage gomme intérieure

Ecarteur/élévateur RHS300
Réf. : 5199210

Options

Référence	Désignation	Utilisation
5701500	Plateau porte-outils meuleuses et outillages de débridage	Rangement des outils
5701650	Bloc filtreur, régulateur, huileur avec connections air pour meuleuses	Lubrification et alimentation centralisée des outils pneumatiques
5701510	Glissière de protection unité de levage	Protection poussières

Plateau porte-outils
Réf. : 5701500

Bloc FRL et connections air
Réf. : 5701650

Élévateurs

Référence	Désignation	Utilisation
5173554	Stand de réparation GC à élévation manuelle, capacité max. 600 kg, poids 213 kg, dimension max. 29.5 R29 L.1155xl.1280xh.2000	Préparation et cuisson gros AGR et GC
5174254	Stand de réparation GC à élévation électrique 230v, capacité max.1000 kg, poids 250 kg, dimension max. 29.5 R29 L.1150xl.1280xh.2200	Préparation et cuisson gros AGR et GC
5177811	Stand de réparation GC hydraulique et électrique 380v, capacité 4000 kg à 70 bar, poids 1200 kg, dimension max. 48/95 R57 L.2000xl.2000xh.2600	Préparation et cuisson gros AGR et GC

Élévateur GC manuel
Réf. : 5173554

Élévateur GC électrique
Réf. : 5174254

Élévateur GC hydraulique
Réf. : 5177811

Thermopress DUPLEX
Réf. : 5177000

Thermopress II ECONOMY
Réf. : 5171525

Thermopress II
ECONOMY PNEUMATIQUE
Réf. : 5173531

Pour la cuisson du bouchon seul de gomme crue, les appareils Thermopress sont d'une fiabilité et d'une robustesse à toute épreuve. On les trouve aussi bien chez le garagiste, le professionnel du pneu, le rechapeur ou le manufacturier, que ce soit pour des réparations cosmétiques ou de grosses réparations pouvant être vulcanisées en plusieurs fois. Les manuels d'utilisation et les procédures de réparation des pneumatiques concernés sont inclus dans la livraison standard.

Référence	Désignation	Utilisation
5177000	**Thermopress DUPLEX**, 230v-600W, 2 plaques chauffantes 160°C par thermostat, minuterie 0-120 mn, 1 coussin 180 x 130 mm, pression mécanique par vis 8600 N, poids 20 kg	Petits bouchons de gomme VL, VUL, PL et petit GC jusqu'au 20.5R25
5171525	**Thermopress II ECONOMY**, 230v-600W, 2 plaques chauffantes 160°C par thermostat, minuterie 0-120 mn, 1 coussin 180 x 130 mm, pression mécanique 5000 N, poids 30 kg	Bouchons de gomme VL, VUL, PL, AGRI et petit GC jusqu'au 23.5R25
5173531	**Thermopress II ECONOMY PNEUMATIQUE**, 230v-600W, 2 plaques chauffantes 160°C par thermostat, minuterie 0-120 mn, 1 coussin 180 x 130 mm, pression de service 10 bar 6500 N, poids 33 kg	Bouchons de gomme VL, VUL, PL, AGRI et petit GC jusqu'au 23.5R25

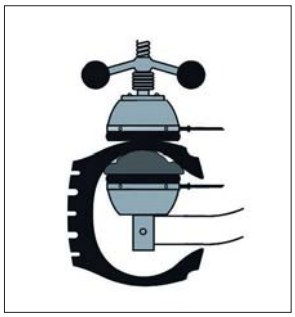

Réparation flanc
avec Thermopress

Le conseil Tip Top

Lors de l'utilisation d'un coussin de compensation, toujours vérifier que les quatre coins de celui-ci sont bien comprimés après la mise en pression de la machine à vulcaniser.

Pour une blessure plus grande que l'extension alu, la vulcanisation peut s'effectuer en plusieurs fois à condition de débrider à chaque fois une partie de la blessure pouvant être totalement comprimée par la machine à vulcaniser (en deux, trois ou x fois).

Stand mobile SHUTTLE
Réf. : 5174900

Référence	Désignation	Utilisation
5174900	**Stand mobile SHUTTLE**, ergonomique pour la cuisson avec le pneu à la verticale (cuisson du bouchon de gomme à 3 heures), équipé d'un coffre de rangement pour les accessoires, freins de roues, encombrement 760 x 700 x 1230 mm, poids 60 kg	TH II ECONOMY réf.5171525 TH II ECONOMY PNEUMATIQUE réf.5173531

Accessoires

Les accessoires Thermopress permettent de vulcaniser les bouchons de gomme seuls dans toutes les zones du pneumatique (coussins de compensation crampons et épaules à l'extérieur). Les plaques caoutchouc doivent être montées sur la plaque inférieure (à l'intérieur du pneumatique pour compenser l'arc de cercle). Si une plaque caoutchouc s'avère inefficace, utiliser une extension aluminium.

Référence	Désignation	Utilisation
5171295	Col de cygne pour VL, VUL et 4x4	TH DUPLEX,/ECONOMY/ PNEUMATIQUE
5173248	Bride courte pour VL, VUL et 4x4	Col de cygne 5171295
5173570	Plaque chauffante 230v – 270W complète 160°C avec clips de fixation rapide pour extensions alu	TH DUPLEX/ TH II ECONOMY/ THII PNEUMATIQUE/TH XL
5173571	Kit de montage plaque supérieure avec ensemble de pression continue	TH II ECONOMY/ THII PNEUMATIQUE/ TH XL
5173572	Kit de montage plaque chauffante inférieure avec 4 vis BTR et goupille filetée	TH II ECONOMY/ THII PNEUMATIQUE/ TH XL
5173650	Partie inférieure chauffante 220v – 270W, 160°C, avec câble électrique	Plaque chauffante 5173570
5177172	Plaque caoutchouc n°3, 90 x 65 mm pour plaque chauffante intérieure	VL,VUL, 4x4 et petits AGRI
5177165	Plaque caoutchouc n°2, 110 x 185 mm pour plaque chauffante intérieure	PL et AGRI

Plaque chauffante 160°C
Réf. : 5173570

Réf. : 5173571

Réf. : 5173572

Plaque caoutchouc
Réf. : 5177172

Thermopress XL (Agraire)

Référence	Désignation	Utilisation
5171510	**Thermopress XL** 230v-600W, 2 plaques chauffantes 145°C par thermostat, minuterie 0-120 mn, 1 coussin 180 x 130 mm, pression mécanique 5000 N, poids 185 kg, pression de service 6 bar, encombrement support mobile 2500 x 2100 x 1200 mm	Bouchon de gomme VL, VUL, PL, petits GC et AGRI jusqu'au 1050 mm de section ou équivalent

Réf. : 5171510

Réf. : 5177701

Thermopress EM (Génie civil)

Référence	Désignation	Utilisation
5177701	**Thermopress EM 1** Pression pneumatique 4-8 bar (3 tonnes à 8 bar), 230 v – 1 kW, régulation température approx. 175°C, minuterie électronique 0-99 heures, Encombrement 2550x2110x1370 mm (longueur x largeur x hauteur) Poids 270 kg Plaques chauffantes n°1 et 2 incluses, possibilité maximum N° 3 en option	Génie Civil du 14.00 jusqu'au 33.25R35
5175002	**Thermopress EM 2** Pression hydraulique 160 bar, 230 v- , régulation température approx. 175°C, minuterie électronique 0-99 heures, Encombrement 2600x2500x1770 mm (longueur x largeur x hauteur) Poids 459 kg Plaques chauffantes n°2 et 3 incluses, possibilité maximum N° 4 en option	Génie Civil jusqu'au 33.00R51

Accessoires Thermopress EM1 et EM2

Référence	Désignation	Utilisation
5176001	Plaque chauffante N° 1 - 230 x230 mm –230 v - 350 W – 2 A	TH EM 1 intérieure
5176027	Plaque chauffante N°2 – 330 x 330 mm – 230 v - 450 W – 4 A	TH EM 1 extérieure, TH EM 2 intérieure
5176032	Plaque chauffante N°3 – 430 x 430 mm – 230 v - 800 W – 4 A	Option TH EM 1 extérieure, TH EM 2 extérieure
5176252	Plaque chauffante N°4 – 530 x 530 mm – 230 v -1100 W – 6,3 A	Option TH EM 2 extérieure
5175727	Kit « GIANT » jusqu'au 40.00R57	Option TH EM 2
5177725*	Col de cygne pour cuisson pneus PL à partir de 11.00 ou AGRI à partir du 11.2	TH EM1 / TH EM2
5578472*	Bride courte pour fixation plaque chauffante sur col de cygne 5177725	TH EM1 / TH EM2
5578489*	Broche de verrouillage pour bride courte 5578472	TH EM1 / TH EM2

*NB les trois références sont indispensables pour créer le kit PL ou petit GC complet à partir du 11.00!

Réf. : 5175727

Appareils de vulcanisation VL/VUL et 4X4
(Évolutifs vers PL/AGRI et GC en utilisation modérée)

Ces appareils de vulcanisation doivent toujours fonctionner sous la surveillance visuelle et permanente d'un opérateur habilité et formé

Référence	Désignation
0509005VE	**VULCA ÉVOLUTION** pour la réparation des blessures flanc VL, VUL et 4x4 complet. Boîtier de régulation 220v-16A-800W-30mA avec 1 régulateur coquille chauffante 150°C et 1 régulateur tapis chauffant TCR 120°C. Minuterie digitale 0-99 heures, un manomètre de contrôle pression, 1 détendeur d'air et 1 vanne 3 voies. Pression utilisation 2 bar. Dimension du boîtier L200xP200xH300 mm, dimensions appareil hors tout 1060x300x540 mm à fixer sur établi ou possibilité pied support en option. Livré avec sac de compensation réparation talons, rehausse 4x4 et gants de protection opérateur.
0501160VE	Pied support VULCA ÉVOLUTION avec portique pour le rangement des coquilles chauffantes et airbags.
0506551	Boîtier de régulation électrique et pneumatique TCR-21 pour VULCA ÉVOLUTION monoposte de cuisson à fixer. 2 régulateurs à double affichage. 1 manomètre de pression avec détendeur. 1 minuterie digitale 0-99 heures. 2 prolongateurs électriques (4B/4B et 5B/4B) et 1 prolongateur pneumatique en Y
0508001	**TC RAPIDE** ÉCHANGE STANDARD version flanc VL séries 65/80 (VULCABIB MICHELIN, TC 650 ou TC 2000) mêmes caractéristiques que le boîtier de régulation VULCA ÉVOLUTION avec chargement par le dessous du bâti
0508003	**TC RAPIDE** ÉCHANGE STANDARD version flanc VUL et 4x4 (VULCABIB MICHELIN, TC 650 ou TC 2000) mêmes caractéristiques que le boîtier de régulation du VULCA ÉVOLUTION avec chargement par le dessous du bâti

VULCA ÉVOLUTION
Réf. : 0509005VE

Kits M80, M79 et M78
(air bags et coquilles chauffantes)

Pièces de rechange pour VULCA 1, 2, 3, VULCA ÉVOLUTION et TC rapide échange standard

Référence	Désignation
0500520	Régulateur double affichage digital pour armoires de régulation NM et TC RAPIDE
0500610	Manomètre de pression d'air
0501520	Détendeur de pression d'air
0500240	Vanne pneumatique 3 voies
0300070	Embout rapide femelle P32 pour armoire
0507250	Tapis chauffant TCR 330 x 210 mm
0507000	Air bag flanc VL n°7/8 séries 65 à 80 L165xl150xH70 mm
0507010	Air bag flanc VUL n°10 séries 70 à 85 L190xl180xH80 mm
0507170	Air bag flanc VL n°14 séries 35 à 60 L165xl110xH65 mm
0507020	Air bag sommet VL n°9 L155xl135xH50 mm
0507030	Air bag sommet VUL n°11 L190xl150xH65 mm
5300210	Intercalaire anti-adhérant
0507070	Membrane de rechange pour intercalaire anti-adhérant
0500260	Sangle de contre-pression textile
0507050	Matelas double profil
5172438	Sac de calage 130x180 mm pour réparation talon

Réf. : 0507250

Extensions kits de chauffe et de compression pour pneus poids-lourds et agricoles
(GC en utilisation modérée)

VERSION 1 BIS réf.0509900 (complète)

Kit Petit PL jusqu'à RAD140TL/533TL et petit AGRI jusqu'à RAD180TL/581TL

Qté	Désignation
2	Tapis chauffant TCR
2	Membrane gonflable C13T
1	Ecran thermique
2	Rallonge de gonflage
3	Sangle petit tendeur 3 m.
2	Jeu de 6 sacs petit PL
1	Prolongateur électrique 4B/4B
1	Prolongateur électrique 5B/4B
1	Prolongateur pneumatique en Y

VERSION 2 réf.0506902 (complète)

Kit PL et GC jusqu'à RAD144TL/539TL et AGRI jusqu'au RAD180TL/581TL

Qté	Désignation
2	Tapis chauffant T1
2	Membrane gonflable C2T
1	Ecran thermique
2	Rallonge de gonflage
3	Sangle gros tendeur 3 m.
2	Jeu de 6 sacs gros PL
7	Tube 110x 500 mm
7	Tube 110 x 600 mm
1	Kit de calage thermique (9 sacs)
1	Kit rénovation tapis à froid
1	Guide 5 sangles

VERSION 3 réf.0506903 (avec version 2 à l'extérieur)

Kit AGRI jusqu'à RAD186TL/585TL ou GC diagonal jusqu'à PN052+

Qté	Désignation
1	Tapis chauffant T1A
1	Tapis chauffant T1B
1	Membrane gonflable C2TB
1	Rallonge de gonflage
3	Sangle gros tendeur 5m.
1	Jeu de 20 sacs de calage AGRI/GC
1	Jeu de 6 sacs de calage crampons AGRI/GC
12	Tube 110 x 500 mm
20	Tube 110 x 600 mm

VERSION 7 réf.0506907 (avec version 2 l'extérieur)

Kit GC jusqu'à RAD150TL ou AGRI jusqu'à RAD188TL

Qté	Désignation
1	Tapis chauffant T8
1	Membrane gonflable C31T
1	Ecran thermique STR92*
1	Rallonge de gonflage
5	Sangle gros tendeur 5m.
1	Jeu de 20 sacs de calage
1	Jeu de 6 sacs de compensation gros PL
12	Tube diam.110 x 500mm
32	Tube diam.110 x 600mm
1	Guide 7 sangles

VERSION 8 réf.0506908 (avec version 7 à l'extérieur)

Kit GC jusqu'à RAD156TL ou AGRI jusqu'à RAD190TL/589TL

Qté	Désignation
1	Tapis chauffant T5
1	Membrane gonflable C51T
1	Ecran thermique STR57
1	Rallonge de gonflage

VERSION 9 réf.0506909 (avec version 3/AGRI ou version 8/GC à l'extérieur)

Kit Génie Civil jusqu'à l'emplâtre RAD162TL

Qté	Désignation
1	Tapis chauffant T6
1	Membrane gonflable C81T
1	Rallonge de gonflage

Référence	Désignation	Quantité
5993260•REP•H5	Plaquette de marquage "REP" hauteur caractères 5 mm pour VL	1 x 1000
5993260•REP•	Plaquette de marquage "REP" hauteur caractères 8 mm pour PL	1 x 1000

Marquage "REP" obligatoire sur les pneumatiques VL, VUL et 4X4

Récapitulatif affectations extensions, kit de chauffe et de compression sur les boîtiers VULCA1, VULCA ÉVOLUTION, TC rapide échange standard et armoires de régulation mono ou multipostes

MACHINES A VULCANISER	VL 65/80	VUL et 4 X 4	VL 40/60	VERSION 1 ou 1bis	VERSION 2	VERSION 3	VERSION 4 T822	VERSION 5 T544	VERSION 6 T644
				TCR	T1	T1A/T1B			
TC RAPIDE ECHANGE/ STANDARD	X	X	X	X	X	X	NON	NON	NON
VULCA ÉVOLUTION	X	X	X	X	X	X	Possible avec version 7/T8 usage modéré	Possible avec version 8/T5 usage modéré	Possible avec version 9/T6 usage modéré
Pour toutes les machines à vulcaniser VL/VUL et 4x4 : VULCA ÉVOLUTION et TC RAPIDE E/S				L'adaptation de toutes les versions nécessite l'acquisition des prolongateurs électriques 0501060 et 0505600 ainsi que le prolongateur pneumatique 0505700					
STARTRONIC MONOPOSTE 1 POSTE				X	X	X	Possible avec version 7/T8 usage modéré	Possible avec version 8/T5 usage modéré	Possible avec version 9/T6 usage modéré
STARTRONIC MULTIPOSTES 2 POSTES				X	X	X	X	Possible avec version 8/T5 usage modéré	Possible avec version 9/T6 usage modéré
STARTRONIC MULTIPOSTES 4 POSTES				X	X	X	X	X	X

X : utilisation recommandée

EXEMPLE DE CALAGE D'UN PNEU AGRICOLE ROUE MOTRICE AVEC LES COMPOSANTS DU STARTRONIC

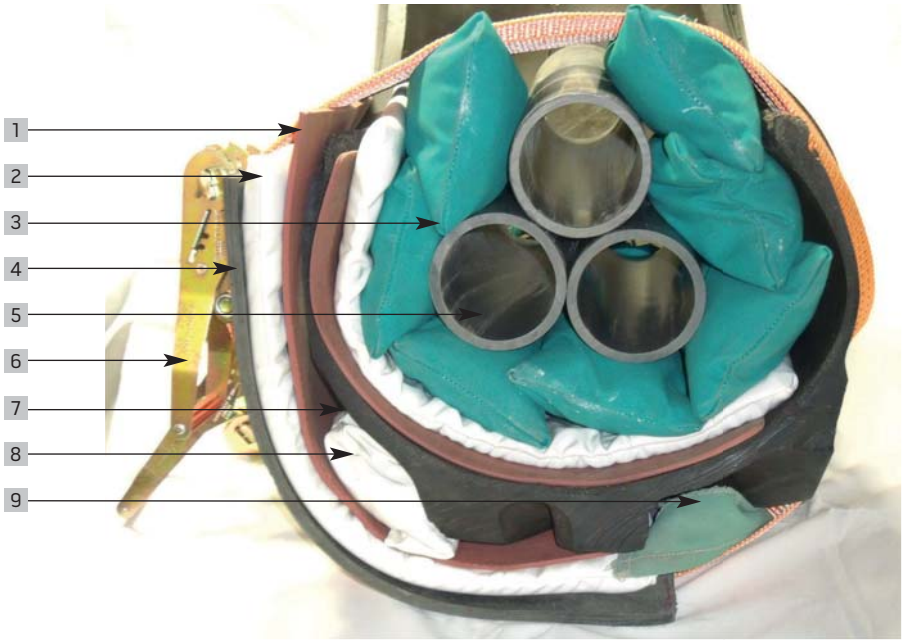

1 - Tapis chauffant extérieur
2 - Membrane gonflable extérieure
3 - Sacs de compensation membrane intérieure (pression)
4 - Ecran thermique extérieur (protection)
5 - Eléments cylindriques HP
6 - Sangle
7 - (Talc entre tapis intérieur et emplâtre)
8 - Sac de calage crampons rempli de granulat (température et pression)
- La réparation se trouvant sous le sac de calage crampons dans ce cas
9 - Sac de calage crampons à remplir de sable (pression)

Boîtiers et armoires de régulation électrique et pneumatique STARTRONIC 230v/3500W/16A/30ma.

Ces appareils de vulcanisation doivent toujours fonctionner sous la surveillance visuelle et permanente d'un opérateur habilité et formé

Référence	Désignation
0506540	Armoire de régulation électrique et pneumatique monoposte de cuisson sur console mobile. 2 régulateurs à double affichage. 2 manomètres de pression avec 2 détendeurs. 1 minuterie digitale. 2 prolongateurs électriques 4B/4B et 2 prolongateurs pneumatiques avec supports. Coupe-circuit, Ampèremètre et alarme sonore.
5109400	Armoire de régulation électrique et pneumatique bi-postes de cuisson sur console mobile. 4 régulateurs à double affichage. 4 manomètres de pression avec 2 détendeurs. 2 minuteries digitales. 4 prolongateurs électriques 4B/4B et 4 prolongateurs pneumatiques avec supports. Coupe circuit, Ampèremètre et alarme sonore.
5109450	Armoire de régulation électrique et pneumatique multipostes de cuisson PL ou AGRI (4) ou multizones 1 GC (8) sur console mobile. 8 régulateurs à double affichage. 8 manomètres de pression avec 4 régulations. 4 minuteries digitales. 8 prolongateurs électriques 4B/4B et 8 prolongateurs pneumatiques avec supports. Coupe-circuit, Ampèremètre et alarme sonore.

Conformité CE et compatibilité norme électromagnétique EN-6

Pièces de rechange boîtiers et armoires de régulation

Référence	Désignation
0500520	Régulateur double affichage digital pour armoires de régulation NM et TC RAPIDE
0500610	Manomètre de pression d'air
0501520	Détendeur de pression d'air
0500240	Vanne pneumatique 3 voies
0300070	Embout rapide femelle P32 sur armoire

Membranes gonflables renforcées à double paroi tissus pour une pression uniforme de l'emplâtre ou du bouchon de gomme

Référence	Désignation
0507260	Membrane C13T 220x340 mm pour tapis TCR
0507370	Membrane C2T. 310 x 570 mm pour T1 ou T1A
0507370B	Membrane C2TB. 500 x 500 mm pour T1B
0507381	Membrane C31T. 350 x 750 mm pour T822 ou T8
0507390	Membrane C60T. 600 x 600 mm pour T222 ou T2
0507401	Membrane C51T. 500 x 1000 mm pour T544 ou T5
0507410	Membrane C81T. 500 x 1200 mm pour T644 ou T6
0507420	Membrane C90T 800 x 800 mm pour T344/T433 ou T3/T4
0507425	Membrane C7T 1000 x 1000 mm pour T766 ou T7
0501050	Rallonge de gonflage membrane

NB : autres dimensions de membranes sur demande

STARTRONIC

Tapis MONOZONE

Utilisation modérée à partir du T2 !

Référence	Désignation
0507250	Tapis TCR 330 x 210 mm
0506720	Tapis T0 340 x 340 mm
0507300	Tapis T1 560 x 270 mm
0507300A	Tapis T1 A 420 x 330 mm
0507300B	Tapis T1 B 480 x 440 mm
05073101	Tapis T2 520 x 490 mm
05073201	Tapis T3 660 x 690 mm*
05073301	Tapis T4 660 x 540 mm*
05073401	Tapis T5 860 x 440 mm*
05073501	Tapis T6 1120 x 440 mm*
05073701	Tapis T7 870 x 810 mm*
05074601	Tapis T8 730 x 350 mm*

Tapis chauffants 120°c en silicone

Tapis MULTIZONES

Utilisation recommandée pour les cuissons de pneus Génie Civil.

Référence	Désignation
05073102	Tapis T222 520 x 490 mm - 2 prises / 2 régulations
05073204	Tapis T344 660 x 690 mm - 4 prises / 4 régulations
05073303	Tapis T433 660 x 540 mm - 3 prises / 3 régulations
05073404	Tapis T544 860 x 440 mm - 4 prises / 4 régulations
05073504	Tapis T644 1120 x 440 mm - 4 prises / 4 régulations
05073706	Tapis T766 870 x 810 mm - 6 prises / 6 régulations
05074602	Tapis T822 730 x 350 mm - 2 prises / 2 régulations

Chaque résistance est repérée par un rectangle imprimé en relief. Chaque point de contrôle est identifié par un point de couleur bleue. Lorsqu'une résistance ou une sonde thermique est hors d'usage, les autres parties du tapis peuvent être récupérées après découpage.

Ecrans thermiques de protection pour membranes gonflables extérieures

Référence	Désignation
0500390	Ecran thermique 400 x 280 mm pour membrane C13T
0500140	Ecran thermique 750 x 350 mm pour membrane C2T
0506580	Ecran thermique 1000 x 600 mm pour membrane C51T
0500170	Ecran thermique 750 x 370 mm pour membrane C31T
0500055	Ecran thermique 550 x 550 mm pour membrane C2TB
0500075	Ecran thermique 750 x 750 mm pour membrane C60T
0500076	Ecran thermique 900 x 900 mm pour membrane C90T
0500010	Ecran thermique 1100 x 1100 mm pour membrane C7T

Sangles et guides sangles

Référence	Désignation
0506562	Sangle à cliquet 3 mètres petit tendeur PL/AGRI
0506560	Sangle à cliquet 3 mètres gros tendeur PL/AGRI
0506561	Sangle à cliquet 5 mètres gros tendeur GC
0506565	Guide G24 pour 5 passages de sangle
0506564	Guide G25 pour 7 passages de sangle
0506566	Guide G26 pour 10 passages de sangle

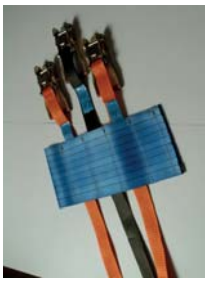

Sacs de compensation membranes gonflables intérieures à remplir à 75% de sable fin et sec

Référence	Désignation
0500200	Jeu de 20 sacs de compensation AGRI/GC d.150xL700 mm (C31T/C51T/C81T/C60T)
0500400	Jeu de 6 sacs de compensation gros PL d.110xL550 mm (C2T et C2TB)
0500350	Jeu de 6 sacs de compensation membranes petits PL d.100x450 mm (C13T)

L' utilisation de sacs de compensation membranes permet de faire un calage en arc de cercle et préserve les membranes gonflables ainsi que les tapis chauffants de déformations superflues (moins de quantité d'air nécessaire à la bonne expansion des membranes, moins de déformation des tapis chauffants).

Accessoires de démoulage et de protection pour tapis chauffants

Référence	Désignation
0302060	Tissus de démoulage S44, 250 x 500 mm x 25 feuilles (extérieur)

L' application du tissu de démoulage sur le bouchon de gomme préserve les tapis chauffants extérieurs!

Réf. : 0500604 Réf. : 0500609

Sacs de calage extérieurs crampons AGRI et GC remplis de granulat pour la transmission pression membranes gonflables et température tapis chauffants

Référence	Désignation
0500601	Jeu de 9 sacs de calage crampons S42 (S39/33/40/35/41/38/46/36/37)
5173853	Sac de calage crampons S39 - 110 x 110 mm
0500603	Sac de calage crampons S33 - 270 x 140 mm
5172438	Sac de calage crampons S40 - 130 x 180 mm
0500605	Sac de calage crampons S35 - 330 x 180 mm
5171989	Sac de calage crampons S41 - 160 x 220 mm
0500607	Sac de calage crampons S38 - 80 x 230 mm
0500608	Sac de calage crampons S46 - 80 x 300 mm
0500609	Sac de calage crampons S36 - 170 x 300 mm
0500611	Sac de calage crampons S37 - 100 x 430 mm

Réf. : 0506678

Sacs de calage extérieurs crampons AGRI et GC vides à remplir de billes d'aluminium

Référence	Désignation
0500300	Jeu de 6 sacs de calage extérieur crampons AGRI/GC (250x140mm et 300x250mm) vides
0504100	Sac de microbilles aluminium 5kg pour remplissage sacs de calage extérieur AGRI/GC

Transmission pression de la membrane gonflable et température du tapis chauffant. Peuvent remplacer le calage au plâtre.

Eléments cylindriques haute pression pour le calage intérieur du pneu

Référence	Désignation
0506670	Jeu de 14 él. L400mm pour gros PL et AGRI
0500099	Jeu de 12 él. 110x500 et 6 él. 110x600mm pour 23,5R25

Réf. : 0501060

Réf. : 0301000

Réf. : 0301200

Prolongateurs électriques pour armoires Startronic, Vulca Évolution et TC Rapide

Référence	Désignation
0501060	Prolongateur électrique 4 mètres 4B/4B (prise TC VULCA EVO et STARTRONIC)
0505600	Prolongateur électrique 4 mètres 5B/4B (prise coquille sur TC VULCA EVO)
0301201	Fiche femelle complète P33, 5 broches avec crochet pour prolongateur TC VULCA EVO
0301200	Fiche femelle complète P24, 4 broches avec crochet pour prolongateur STARTRONIC
0301000	Fiche mâle complète P25, 4 broches sans crochet pour prolongateur et tapis STARTRONIC
0301202	Fiche mâle complète P23, 5 broches sans crochet pour prolongateur VULCA EVO
0301203	Fiche femelle complète P23B, 4 broches pour armoire STARTRONIC

Réf. : 0302210

Kit de réparation ou rénovation tapis chauffants en silicone

Référence	Désignation
0302210	Kit complet de réparation à froid pour tapis chauffants
0501210	Cartouche 310 ml réparation tapis silicone
0501220	Pistolet à main pour extrusion cartouche 310 ml
0501230	Spatule

Application facile. Délai de remise en service du tapis chauffant 24 heures

Kits de chauffe et de compression pour boitiers et armoires de régulation STARTRONIC

VERSION 1 / TCR réf.0506900 (complète)

Kit Petit PL jusqu'à RAD140TL ou 533TL et petit AGRI jusqu'à RAD180TL ou 581TL

Qté	Désignation
2	Tapis chauffant TCR
2	Membrane gonflable C13T
1	Ecran thermique
2	Rallonge de gonflage
3	Sangle petit tendeur 3 m.
2	Jeu de 6 sacs petit PL

VERSION 2 / T1 réf.0506902 (complète)

Kit PL et GC jusqu'à RAD144TL ou 539TL et AGRI jusqu'au RAD180TL ou 581TL

Qté	Désignation
2	Tapis chauffant T1
2	Membrane gonflable C2T
1	Ecran thermique
2	Rallonge de gonflage
3	Sangle gros tendeur 3 m.
2	Jeu de 6 sacs gros PL
7	Tube 110x 500 mm
7	Tube 110 x 600 mm
1	Kit de calage thermique (9 sacs)
1	Kit rénovation tapis à froid
1	Guide 5 sangles

VERSION 3 / T1A et T1B réf.0506903 (avec version 2 / T1 à l'extérieur)

Kit AGRI jusqu'à RAD186TL ou 585TL ou GC diagonal jusqu'à PN052+

Qté	Désignation
1	Tapis chauffant T1A
1	Tapis chauffant T1B
1	Membrane gonflable C2TB
1	Rallonge de gonflage
3	Sangle gros tendeur 5m.
1	Jeu de 20 sacs de calage AGRI/GC
1	Jeu de 6 sacs de calage crampons AGRI/GC
12	Tube 110 x 500 mm
20	Tube 110 x 600 mm

VERSION 4 / T822 réf.0506904 (avec version 2 / T1 à l'extérieur)

Kit GC jusqu'à RAD150TL ou AGRI jusqu'à RAD188TL

Qté	Désignation
1	Tapis chauffant T822
1	Membrane gonflable C31T
1	Ecran thermique STR92*
1	Rallonge de gonflage
5	Sangle gros tendeur 5m.
1	Jeu de 20 sacs de calage
1	Jeu de 6 sacs de compensation gros PL
12	Tube diam.110 x 500mm
32	Tube diam.110 x 600mm
1	Guide 7 sangles

VERSION 5 / T544 réf.0506905 (avec version 4 / T822 à l'extérieur)

Kit GC jusqu'à RAD156TL ou AGRI jusqu'à RAD190TL ou 589TL

Qté	Désignation
1	Tapis chauffant T544
1	Membrane gonflable C51T
1	Ecran thermique STR57
1	Rallonge de gonflage

VERSION 6 / T644 réf.0506906 (avec version 5 / T544 à l'extérieur)

Kit GC jusqu'à emplâtre RAD 162TL

Qté	Désignation
1	Tapis chauffant T644
1	Membrane gonflable C81T
1	Rallonge de gonflage

KIT VERSION 1 / TCR
Réf. : 0506900

TÜV NORD

CERTIFICATE

Management system as per
DIN EN ISO 9001 : 2015

In accordance with TÜV NORD CERT procedures, it is hereby certified that

REMA TIP TOP AG
Gruber Straße 65
85586 Poing
Germany

//ONE BRAND //ONE SOURCE //ONE SYSTEM

with the locations / sites according to the annex

applies a management system in line with the above standard for the following scope

Development, manufacturing and trading activities for:
- rubber and plastic materials for wear and corrosion protection
- conveyor belts
- screen mat products
- installation, maintenance and repair of (conveyor) belts
- tyre repair systems, mounting pastes, care and cleaning products for vehicles
- special bonding systems and chemical products for rubber and plastic applications
- skin cleansing cosmetics
- materials and resources for the above-mentioned products
Development of service concepts and process technology with supporting services and tests for the above-mentioned product sectors

Certificate Registration No. 08 100 949065
Audit Report No. 3518 4652

Valid from 2016-11-05
Valid until 2019-11-04
Initial certification 1998

Certification Body
at TÜV NORD CERT GmbH

Essen, 2016-10-04

This certification was conducted in accordance with the TÜV NORD CERT auditing and certification procedures and is subject to regular surveillance audits.

TÜV NORD CERT GmbH Langemarckstraße 20 45141 Essen www.tuev-nord-cert.com

IAF MEMBER OF MULTILATERAL RECOGNITION ARRANGEMENT

DAkkS Deutsche Akkreditierungsstelle D-ZM-12007-01-01

3 - VALVES ET ÉQUIPEMENTS DE GONFLAGE

3

Valves et capteurs TPMS*	80-86
Valves 2 roues	87
Valves tubeless tourisme	88-89
Valves tubeless haute pression	90
Valves tubeless poids lourds	91-93
Valves pour pneu à chambre à air	94
Rallonges poids lourds	95-97
Valves agraires	98
Lestage agraire et génie civil	99
Valves et rallonges génie civil	100-102
Joints d'étanchéité pour jantes à cercles	103
Raccords de gonflage	104
Outils pour valves	105
Contrôleurs de pression	106
Pistolets de gonflage	107
Enrouleurs et borne de gonflage	108

Tyre Pressure Monitoring System
Système de surveillance de la pression des pneus

2 technologies différentes

TPMS Direct

Le TPMS direct est un système électronique intégré à la roue et conçu pour contrôler la pression de gonflage des pneumatiques sur les véhicules. Il renvoie la pression des pneus en temps réel au conducteur du véhicule par un indicateur, un pictogramme ou par un simple témoin de sous-gonflage.

TPMS Indirect

Mesure et comparaison de la vitesse de rotation des roues au moyen des capteurs ABS.

La règlementation européenne ne précise pas si le système de mesure doit être direct ou indirect.

TPMS : règlementations

Septembre 2007

Obligatoire aux USA sur tous les nouveaux véhicules.

Novembre 2012

La Commission Européenne impose à tous les véhicules homologués, à compter du 1er novembre 2012, d'être équipés d'un système de mesure de la pression des pneumatiques par un capteur sur la roue (TPMS). Le système d'alerte doit informer le conducteur à partir de 20 % de perte de pression.

Novembre 2014

Obligatoire en Europe sur tous les nouveaux véhicules VP, 9 places, moins de 3,5 T.

Janvier 2015

Le système d'alerte doit informer le conducteur à partir de 15 % de perte de pression.

*TIRE PRESSURE MONITORING SYSTEM

SENS IT

Un PAD de programmation de capteurs universels

Il suffit de renseigner le numéro VIN du véhicule, ainsi que celui d'identification du capteur dans le PAD "SENS IT" pour obtenir les informations nécessaires au remplacement du capteur défectueux.

Le PAD "SENS IT" reçoit et copie par radiocommunication l'identifiant du capteur de valve défaillant puis le transfère sur le nouveau capteur (universel et programmable) afin qu'il soit identifié et accepté par le véhicule.

Le PAD de programmation "SENS IT" se connecte par le port USB d'un ordinateur PC pour permettre la mise à jour, sans frais ni abonnement, en temps réel de la base de données de véhicules.

Caractéristiques techniques

- Dimensions (Lxlxh en mm) : 105 x 105 x 25
- Poids 200 gr

Ses avantages

- Réduction des stocks
- Rapidité de mise en œuvre
- Simplicité d'utilisation
- Système ouvert et indépendant
- Rentable

Plus besoin de stocker des capteurs spécifiques et des programmateurs pour chaque marque et chaque modèle de véhicule. Les capteurs REMA TIP TOP sont universels et évolutifs.

Formation

REMA TIP TOP accompagne le lancement du "SENS IT" en proposant une formation qui permet aux professionnels d'être immédiatement opérationnels.

KIT PAD "SENS IT"
+ 2 capteurs + 2 valves alu
Réf. 5623950

PAD "SENS IT"
Réf. 5623940

Des capteurs universels et multimarques

- Utilisables sur tous les types de valves
- Angle de réglage de la valve : 12 à 40° (Valve alu)
- Pression Max : 8 bar
- Fréquence : 434 MHz

L'identification du nouveau capteur de valve se fait instantanément sans programmation spécifique.
L'ensemble de la procédure dure moins d'une minute. Pour éviter les surprises au montage, chaque capteur de valve est automatiquement vérifié avant d'être monté sur la roue.

Valve alu
L : 43 mm - Ø 11,3 mm
Réf. : 5623942

Capteur universel
pour valve alu
Réf. 5623941

Valve caoutchouc
L : 40mm - Ø 11,3 mm
Réf. : 5623936

Capteur universel
pour valve caoutchouc
Réf. 5623935

VALVES ET CAPTEURS TPMS*

Valve Snap-in TPMS
détrompeurs parallèles
Réf. : 5623470

Valve Snap-in TPMS courte
détrompeurs parallèles
Réf. : 5628441

Valve Snap-in TPMS
détrompeurs perpendiculaires
Réf. : 5628433

Valve Snap-in TPMS
détrompeurs carrés
Réf. : 5628452

Référence	Désignation	Détrompeur	Unité de vente	Quantité
5623470	Valve Snap-in TPMS détrompeurs parallèles Couple de serrage 1,4Nm		1	10
5628441	Valve Snap-in TPMS détrompeurs parallèles version courte (Long. 43mm) Couple de serrage 1,4Nm		1	10
5628433	Valve Snap-in TPMS détrompeurs perpendiculaires Couple de serrage 1,4Nm		1	10
5628452	Valve Snap-in TPMS détrompeurs carrés Couple de serrage 1,4Nm		1	10
5628463	Valve Snap-in TPMS ouverte Couple de serrage 1,4Nm		1	10
5623480	Vis Torx pour valve snap-in TPMS		1	25
5620045	Mécanisme intérieur de valve TPMS		1	100
5623695	Valve ALU TPMS pour Renault Laguna 3 - Scenic 3 - Mégane 3 -Latitude - Fluence - Zoé Couple de serrage 8,0Nm		1	1
5628496	Valve ALU TPMS pour Citroën C4 - C5- C6 - C8 - Peugeot 1007 - 207 - 307 - 407 - 508 -607 - 807 - VW Passat - Beetle - Jaguar - Land Rover Couple de serrage 6,0Nm		1	1
5628450	Valve ALU TPMS pour Citroën C4 - Picasso - DS 4 - DS 5 - Jumper - Nemo - Peugeot 307 - 308 - 5008 -Biper - Expert - RCZ - Opel - Jeep - Ford Couple de serrage 8,0Nm		1	1

Vis Torx pour valve snap-in TPMS
Réf. : 5623480

Valve ALU TPMS
Réf. : 5623695

Valve Snap-in TPMS ouverte
Réf. : 5628463

Mécanisme intérieur de valve TPMS
Réf. : 5620045

Valve ALU TPMS
Réf. : 5628496

Valve ALU TPMS
Réf. : 5628450

VALVES ET CAPTEURS TPMS*

Référence	Désignation
5623990	Outil demonte joint de valve TPMS
5628420	Démonte obus couple de serrage 0,25Nm
5628430	Démonte obus couple de serrage 0,45Nm
5623992	Clé dynamométrique de 1 à 8 Nm Livrée avec 3 embouts Torx (T10 - T15 - T20) et 3 douilles
5623994	Tournevis Torx T6

Outil demonte joint de valve TPMS
Réf. : 5623990

Clé dynamométrique
de 1 à 8 Nm
Réf. : 5623992

Démonte obus à couple de serrage
rouge, 0,25 Nm
Réf. : 5628420

Démonte obus à couple
de serrage
noir, 0,45 Nm
Réf. : 5628430

Tournevis Torx T6
Réf. : 5623994

Kit complet consommables pour valves TPMS

Référence : 5623000
Composition :

Référence	Désignation	Quantité
5623000	Kit complet consommables pour valves TPMS	
5628433	Valve snap-in TPMS détrompeurs perpendiculaires	10
5628441	Valve snap-in courte TPMS détrompeurs parallèles	10
5628452	Valve snap-in TPMS détrompeurs carrés	10
5628463	Valve snap-in TPMS ouverte	10
5623470	Valve snap-in TPMS détrompeurs parallèles	10
5623480	Vis torx pour valve TPMS	25
5620045	Mécanisme intérieur de valve	10
5628496	Valve ALU TPMS pour Citroën C4 - C5- C6- C8 Peugeot 1007 - 207 - 307 - 407 - 508 -607 - 807	2
5628450	Valve ALU TPMS pour Citroën C4 - Picasso - DS 4 - DS 5 -Jumper - Nemo - Peugeot 307 - 308 - 5008 -Biper - Expert - RCZ - Opel - Jeep - Ford	2
5623695	Valve ALU TPMS Renault Laguna 3 - Scenic 3	2
5623990	Outil démonte joint de valve TPMS	1
5623992	Clé dynamométrique de 1 à 8 Nm	1
5623994	Tournevis Torx T6	1
5628420	Démonte obus à couple de serrage 0,25 Nm	1
5628430	Démonte obus à couple de serrage 0,45 Nm	1

5 outils
+
56 valves
+
25 accessoires

Kit complet TPMS
Réf. : 5623000

B C D E

Capteur Led Pressure Alarm

TPMS en Retrofit ?
Notre Solution

Retrofit facile sur tous types de véhicules

Une surveillance fiable et permanente

- Contrôle 24/7 (aussi avec contact coupé = Visible sur la roue),
- Alarme dès 5% de perte,
- TPMS compensant les variations de la température
- Avertissement du Fleet management par GPRS (optionnel)
- Alerte lumineuse par flash sur roue
- Alarme visuelle et sonore au tableau de bord
- Alarme de batteries faible(< 2,4 volt) en jaune
- Remplacement facile de la batterie (2 minutes)

Simple, précis, économique

Seul système au monde auto-compensé en température.
Montage immédiat sur les roues et se calibre automatiquement sur la pression du pneu à chaque nouveau montage.
Détection du sous-gonflage 450 grammes sous la pression pour les poids lourds .

Les avantages

- Pressions de pneus contrôlées 24/7, même off-line
- Mesure préventive pour éviter les arrêts ou accidents de route
- Economie de carburant
- Augmentation du kilométrage des pneus
- Economie de temps pour le contrôle des pneus
- Montage facile
- Sans entretien
- Augmentation de votre sécurité
- Respect de l'environnement, réduction des émissions de CO_2
- Retour sur investissement sur environ 6 mois

Fiche technique

Caractéristiques	Version Poids Lourds
Corps de l'antivol	Acier Inox
Corps principal	Bronze
Durée de la batterie en standby	3 ans
Durée de vie batterie clignotante en rouge	750 heures
Durée de vie batteries en Jaune	100 heures
Poids avec antivol	14,2 gr
Dimensions	H 23,3 mm - ø 16,6 mm
Plages de pression recommandées	De 1 à 12 bar
Pointes de pression acceptées au-dessus de la pression de calibrage	+ de 30 bar
Températures Maxi/Mini supportées	40/+100°C
Alerte de sous pression à partir de la perte de	0,25 bar +/- 10%

Capteur Led Pressure Alarm

Référence	Désignation	Conditionnement
5623315	Capteur Visual LED Version Agraire	10
5623317	Capteur Visual LED Version Poids Lourds	10
5623319	Capteur Visual LED Version GC	10
5623335	Capteur Radio Visual LED Version Agraire	10
5623337	Capteur Radio Visual LED Version Poids Lourds	10
5623339	Capteur Radio Visual LED Version GC	10
5623347	Kit Camion, tracteur, Bus avec 6 capteurs	1
5623357	Kit remorque avec 6 capteurs	1
5623382	Clé Antivol pour capteur Visual LED	10
5623342	Clé Antivol pour capteur Radio Visual LED	10
5623306	Protection rouge pour capteur	10
5624700	Outil de contrôle utilisateur final Bouchon de valve à clapet	50
5623380	Clé à tube pour fixation des extentions de roues intérieures sans démontage	1
5623390	Démo tool avec régulateur	1

Capteur Visual LED

Capteur Radio Visual LED

Kit tracteur
Réf. : 5623347

Kit remorque
Réf. : 5623357

Clé Antivol

Protection rouge pour capteur
Réf. : 5623306

Outil de contrôle utilisateur final
Réf. : 5624700

Démo tool avec régulateur
Réf. : 5623390

Clé à tube pour fixation des extentions de roues intérieures sans démontage
Réf. : 5623380

Profiler TPS
Réf. : 5590150

Profiler TPS

Le Profiler TPS, Tyre Pressure Service, est proposé pour les opérations liées aux pneumatiques, caractérisé par une très large couverture de marques et modèles ainsi que par sa qualité, tradition chez REMA TIPTOP.

Après avoir sélectionné le véhicule, TPS dialogue avec la valve de chaque roue. En le rapprochant, il est en mesure de l'activer, s'il est en mode stand-by, puis il vérifie l'efficacité en visualisant sur l'écran intégré, la pression, la température, et, le cas échéant, la charge de la batterie du véhicule en plus du code d'identification et de toutes les informations de diagnostic supplémentaires prévues par le constructeur.

L'utilisateur peut alors vérifier l'état d'usure du capteur et éventuellement procéder à son remplacement, facilité par la base de données interne de l'outil qui fournira la liste des pièces compatibles pour ce véhicule. D'autres informations utiles, telles que la procédure à suivre pour la rotation des pneus, sont disponibles dans cette même base de données.

En cas de remplacement du capteur avec une pièce universelle, la solution Profiler TPS est capable de programmer celui-ci, en lui attribuant le même code d'identification que la pièce défectueuse, de manière à rétablir la connexion avec le récepteur ou le calculateur du véhicule.

Il est possible de souscrire un abonnement, afin de recevoir les mises à jour relatives aux nouveaux modèles.

REMA TIP TOP Référence	Désignation
5590150	PROFILER TPS outils de diagnostique et de programmation pour valve TPMS
5590155	Mise à jour annuelle pour Profiler TPS

Fiche technique

PROCESSEUR : Cortex M0+ , 48 MHz

COPROCESSEUR : Custom sur FPGA (communication avec les capteurs)

MEMOIRE : 16 MB

ECRAN : Dimension : 1,5", Type : LCD monochromatique rétroéclairé, Résolution : 64x128

FREQUENCE DE TRANSMISSION : 125 kHz

FREQUENCE DE RECEPTION : 433 MHz - 434 MHz

COMMUNICATION VIA CÂBLE : USB

COMMUNICATION SANS FIL : Bluetooth classe 2 avec antenne intégrée

BATTERIE : Type : Li-ion, Capacité : 1100 mAh, Tension : 3,7 V

AUTONOMIE : environ 8 heures

CONSOMMATION : 500 mA sur le connecteur USB

RECHARGE : via USB, environ 3 heures

ENVIRONNEMENT : Température de fonctionnement : - 10 °C + 40 °C

Température de stockage : - 20 °C + 60 °C

Température avec batterie en charge : 0 °C + 45 °C

Humidité de stockage et de fonctionnement : 10-80 % sans condensation

DIMENSIONS : 63x142x30 mm

POIDS : 136 g

Valves vélo

Pied métallique pour jantes, nickelée

REMA TIP TOP Référence	ETRTO	MICHELIN	Quantité
3002310	V1-05-1	1257	10

Référence	Désignation		
5620409	Bouchon valve vélo	1	100
5620760	Ecrou de valve	1	100
5633181	Kit complet	1	100

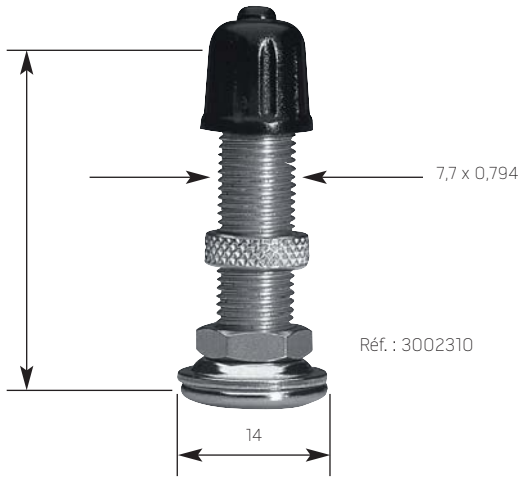

Réf. : 3002310

Ecrou de valve
Réf. : 5620760

Bouchon valve vélo
Réf. : 5620409

Kit complet
Réf. : 5633181

Valves SCOOTER

Valve scooter caoutchoutée pour trou de jante 11,5 mm

REMA TIP TOP Référence	A mm	B mm	α°	Quantité
7802320	32,5	30	90	10
7802330	32,5	30	135	10

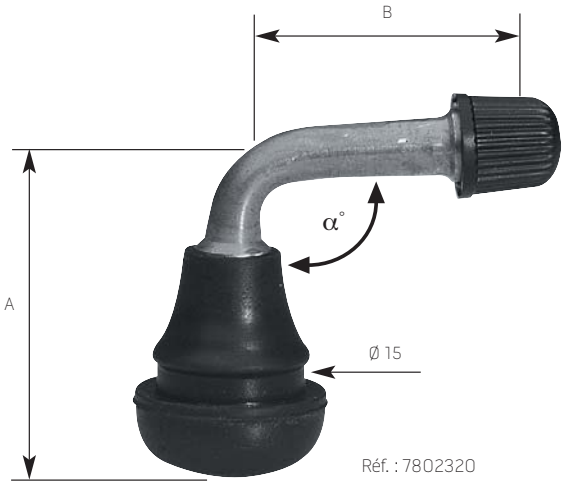

Réf. : 7802320

Valve alu coudée pour trou de jante 11,5 mm

REMA TIP TOP Référence	α°	Quantité
7802340	135	10

Réf. : 7802340

Valves moto

Valve tubeless pour trou de jante 8,3 mm

REMA TIP TOP Référence	ETRTO	MICHELIN	Quantité	Matière
7802300	V1-10-1	1674	10	Alliage léger
5622720	TR430		10	Nickelée

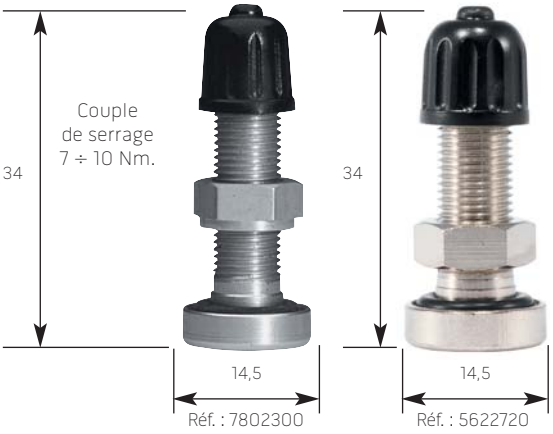

Réf. : 7802300
Réf. : 5622720

Valve tubeless coudée pour trou de jante 8,3 mm

REMA TIP TOP Référence	ETRTO	Quan-tité	Matière
7802350	25LMS	10	Alu

Réf. : 7802350

Valves caoutchouc

TR	Standard x 100	Valves démontées x 100	Standard x 10	Agréée M x 100	Chromée x100	ETRTO	MICHELIN	Trou de jante en mm	Longueur L mm	Longueur L_1 mm	Diamètre C mm
TR 412	-	-	5622530	-	-	V2-03-6	-	11,5	33	25	15
TR 413	5631000	5636000	-	5622627	3003500	V2-03-1	1496	11,5	42,5	35	15
TR 414	5632000	5636010	-	5622555	3003510	V2-03-2	756	11,5	48,5	41	15
TR 414L	5633000	5636020	-	5622541	-	V2-03-8	1878	11,5	56,5	49	15
TR 418	5634000	-	-	5622562	3003520	V2-03-4	1799	11,5	61,5	54	15
TR 415	-	-	5622634	-	-	V2-03-3	757	16	42,5	35	19,2

TR 412
Réf. : 5622530

TR 413
Réf. : 5631000

TR 414
Réf. : 5632000

TR 414L
Réf. : 5633000

TR 418
Réf. : 5634000

TR 415
Réf. : 5622634

Trou de jante 11,5 mm

Trou de jante 16 mm

Pression de gonflage maxi. 4,75 Bar à température ambiante

Couple de serrage 0,35 ÷ 0,45 Nm.

Emploi normal
Réf. : 5620045

Emploi normal
Réf. : 5620020

Haute température
-40 +135° C
Réf. : 5620030

Mécanismes pour valves standard

REMA TIP TOP

Référence	Matière	Quantité
5620030	Inox	100
5620020	Acier	100
5620045	Acier	100

Bouchon valve
standard métallique
Réf. : 5620155

Bouchon valve
standard métallique à clé
Réf. : 5620100

Bouchon valve
standard nylon à joint
Réf. : 5620296

Bouchon valve
vert
Réf. : 5620280
Roues gonflées à l'azote

Bouchon valve
jaune
Réf. : 5620260
Roues avec polymère equal

Bouchons

REMA TIP TOP

Référence	Couleur	Quantité
5620155	-	100
5620100	-	100
5620296	Noir	100
5620280	Vert	100
5620260	Jaune	100

VALVES TUBELESS TOURISME

Valves métalliques

REMA TIP TOP Référence	ETRTO	MICHELIN	Matière	Trou de jante ø mm	Quantité
2123810	V2-04-1	1510	Laiton	11,5	10
2123830	V2-04-1	1446	Aluminium	11,5	10
2123850	V2-04-1	1914	Laiton	11,5	10

REMA TIP TOP Référence	Trou de jante ø mm	Quantité
5622672	11,5	10
5622700	11,5	10
5622710	11,5	10

Valves nickelées BMW

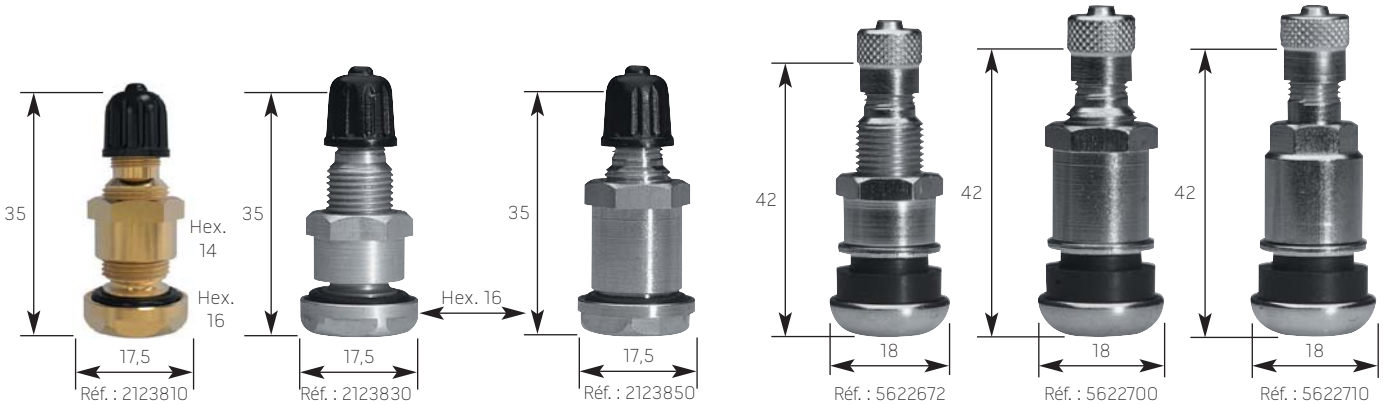

Couple de serrage 9 ÷ 14 Nm. Trou de jante 11,5 mm (.453")

Couple de serrage 3 ÷ 5 Nm. Trou de jante 11,5 mm (.453")

Valves nickelées

REMA TIP TOP Référence	ETRTO	MICHELIN	TR	Trou de jante ø mm	Quantité
5622696	V2-05-1	2103	416S	11,5	10
5622730	V2-05-1	-	416S	11,5	10
5622750	V2-05-2	-	416	16	10

REMA TIP TOP Référence	MICHELIN	Trou de jante ø mm	Quantité
5622740	1533	9,7	10

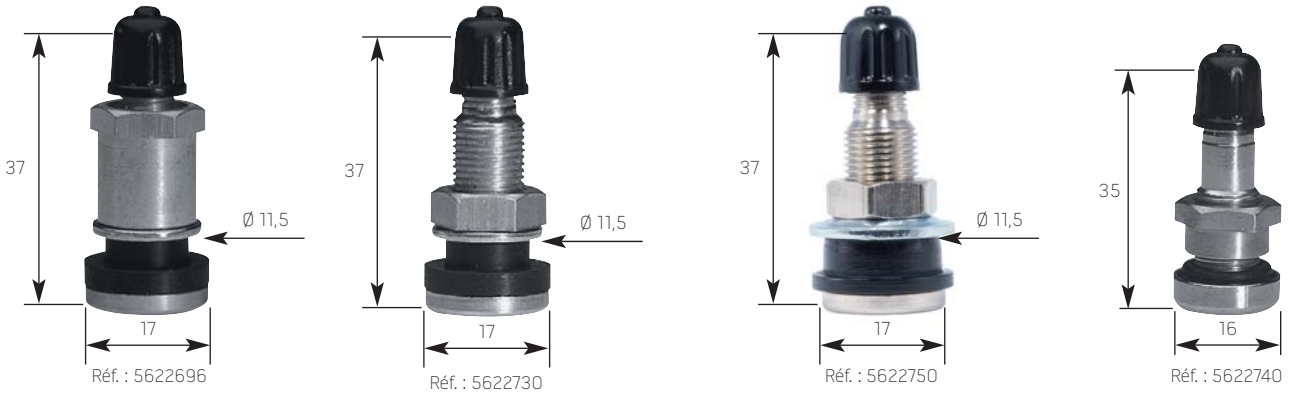

Couple de serrage 3 ÷ 5 Nm. Trou de jante 11,5 mm (.453")

Couple de serrage 3 ÷ 5 Nm. Trou de jante 16 mm (.625")

Couple de serrage 9 ÷ 14 Nm. Trou de jante 9,7 mm (.389")

Valves laiton nickelées

Valve masquée "OptiVent". Esthétique. Protection et sécurité (vendue par 4)

REMA TIP TOP Référence	Trou de jante ø mm	Quantité
5621408	11,5	1

Kit "OptiVent"
4 valves masquées, gonflage/serrage et bouchons.

Valves alu noire

REMA TIP TOP Référence	Trou de jante ø mm	Quantité
5621460	11,5	10

Réf. : 5621460

VALVES TUBELESS HAUTE PRESSION

REMA TIP TOP Référence	ETRTO	TR	L	Trou de jante ø mm	Pression max en bar	Quantité
5631120	V3-23-1	600 HP	43,8	11,5	5,5	10
5631150	V3-23-2	602 HP	62,4	11,5	5,5	10
5631170		801 HP	48,5	16	7	10
5631180		802 HP	65,8	16	7	10

Réf. : 5631120

Réf. : 5631150

Réf. : 5631170

Réf. : 5631180

Valves tourisme pour chambre à air

Valve avec embase préparée pour collage à froid ou à chaud

REMA TIP TOP Référence	ETRTO	MICHELIN	TR	L	D	Trou de jante ø mm	Quantité
5010136	V2-01-1	746	13	38	57	11,6	10
5010150	V2-01-2	611	15	38	57	16,5	10

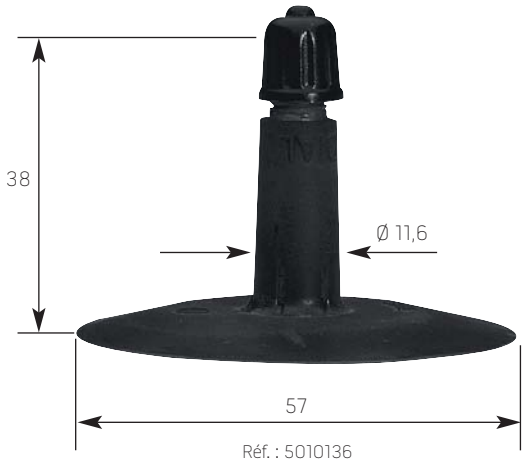

Réf. : 5010136

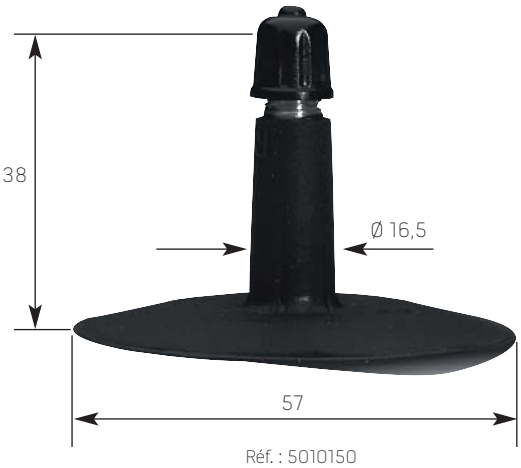

Réf. : 5010150

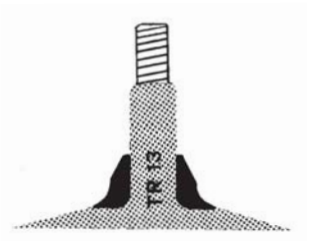

Réf. : 3002000

Bague plastique pour transformer la valve TR 13 (5010136) en TR 15 (5010150)

REMA TIP TOP Référence	MICHELIN	Quantité
3002000	990	10

VALVES TUBELESS POIDS LOURDS

REMA TIP TOP Référence	ETRTO	MICHELIN	A mm	B mm	Trou de jante ø mm	α°	Quantité
5626805*	V3-20-1	964	36	-	9,7	-	10
5626812**	V3-20-5	1486	25	40	9,7	27	10
3002740**	V3-20-7	1500	25	50	9,7	27	10
3002730**	V3-20-4	1485	25	60	9,7	27	10
3002750**	V3-20-12	1680	25	70	9,7	27	10
3002690**	V3-20-1	1898	25	80	9,7	27	10
2126420**	V3-20-6	1487	25	85	9,7	27	10
3003040**	V3-22-1	2123	25	28	9,7	45	10

* Droite ** Simple coude

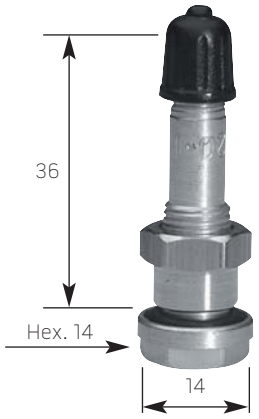

Réf. : 5626805

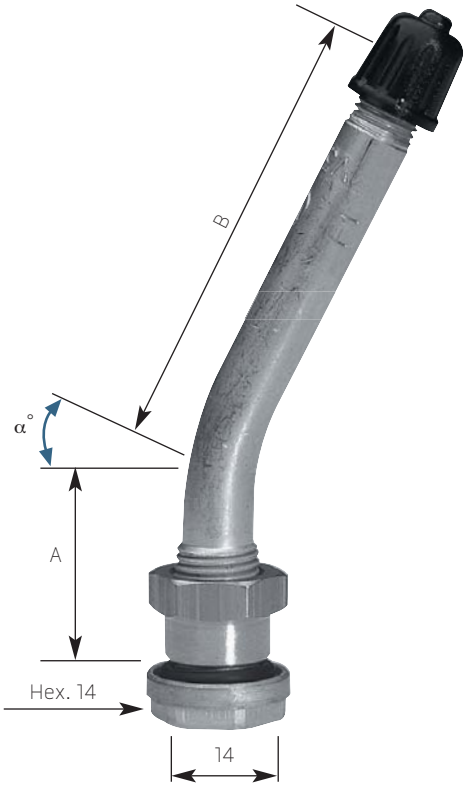

Couple de serrage 12 ÷ 15 Nm.
Trou de jante 9,7 mm (.389)

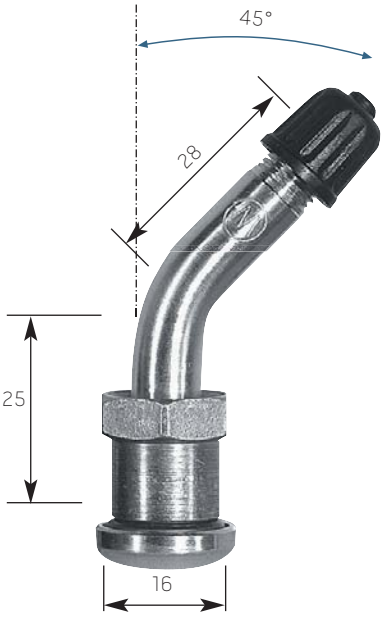

Réf. : 3003040

Valves nickelées Speedline

REMA TIP TOP Référence	Trou de jante ø mm	Quantité	Couple serrage
5626580	11,5	10	3-5 Nm
5626820	9,7	10	12-15 Nm

Trou de jante 11,5 mm

Réf. : 5626580

Réf. : 5626820

Joint d'étanchéité

REMA TIP TOP Référence	Quantité
3000060	10

Réf. : 3000060

Valves nickelées pour jantes en alliage léger (ALCOA ou similaires)

REMA TIP TOP Référence	TR	A mm	B mm	α°	Quantité
7802950*	542	32	-	-	10
7802930*	543	59	-	-	10
7802980*	40MS	34	-	-	10
7802995	54MS	53,5	-	-	10
5626830	60MS	25	30	27	10
7802990	70MS	40,5	28,5	7	10

Couple de serrage 12 – 15 Nm.
Trou de jante 9,7 mm (.389")

Réf. : 5626830

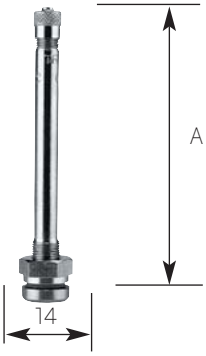

Réf. : 7802950

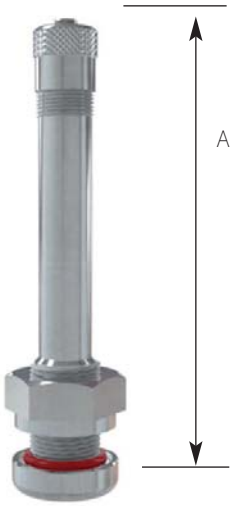

Réf. : 7802930

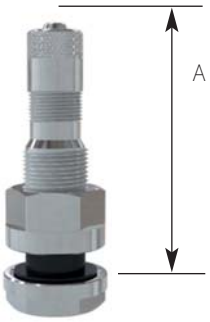

Réf. : 7802980

Réf. : 7802995

Réf. : 7802990

Valves nickelées pour véhicules équipés de capteur TPMS*

Couple de serrage 3,5 – 4,5 Nm.
Trou de jante 9,7 mm (.389")

REMA TIPTOP Référence	A mm	B mm	Jante	Quantité
7803530	83		ALU - ALCOA	1
7803547	40		ALU - ALCOA	1
7803929	28	28	ACIER	1
7803936	48	28,5	ALU - ALCOA	1
7803943	50,5		ALU - ALCOA	1
7803955	73		ALU - ALCOA	1

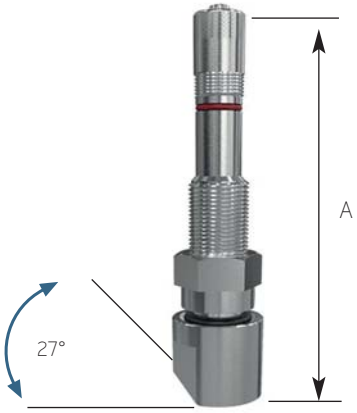

Réf. : 7803530

Réf. : 7803547

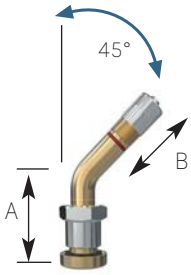

Réf. : 7803929

Réf. : 7803936

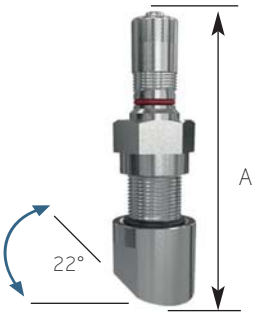

Réf. : 7803943

Réf. : 7803955

VALVES TUBELESS POIDS LOURDS

Réf. : 7802810
TR 575

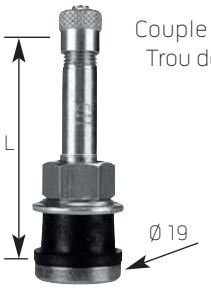

Réf. : 7802840

Couple de serrage 3 ÷ 5 Nm.
Trou de jante 16 mm (.625")

Réf. : 7802960

REMA TIP TOP Référence	ETRTO	TR	L mm	Quantité
7802810**	V3-21-1	575	29	10
7802840**	V3-21-2	501	38	10
7802960***	V3-21-9	570 C	51	10
7802830***	V3-21-10	571 C	58	10

** Droite, *** Simple coude

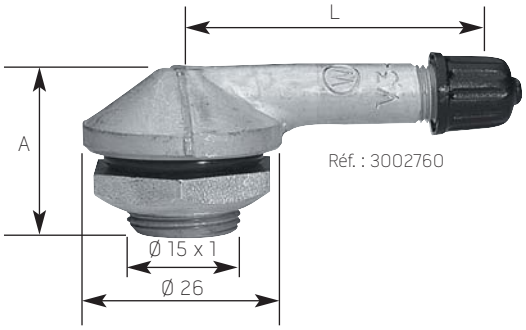

Réf. : 3002760

REMA TIP TOP Référence	ETRTO	MICHELIN	A mm	L mm	α°	Quantité
3002771**	-	1294L	25	40	-	10
3002760**	V3-12-1	1294	21	40	-	10
5626616	SCANIA 35MS	2112		35	110	10

Réf. : 5626616

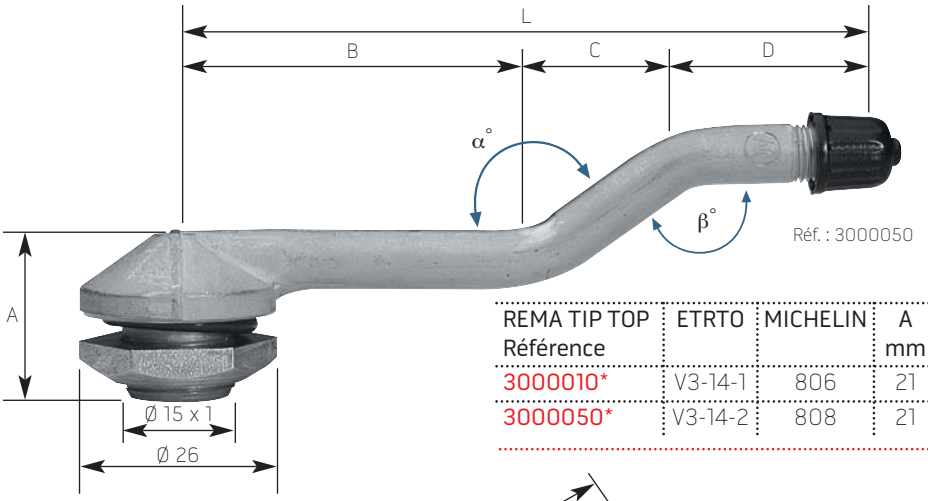

Réf. : 3000050

Couple de serrage 25 ÷ 31 Nm.
Trou de jante 16 mm (.625")

REMA TIP TOP Référence	ETRTO	MICHELIN	A mm	B mm	C mm	D mm	L mm	α°	β°	Quantité
3000010*	V3-14-1	806	21	26	22	24	72	147	147	10
3000050*	V3-14-2	808	21	45	22	24	91	147	147	10

* Double coude

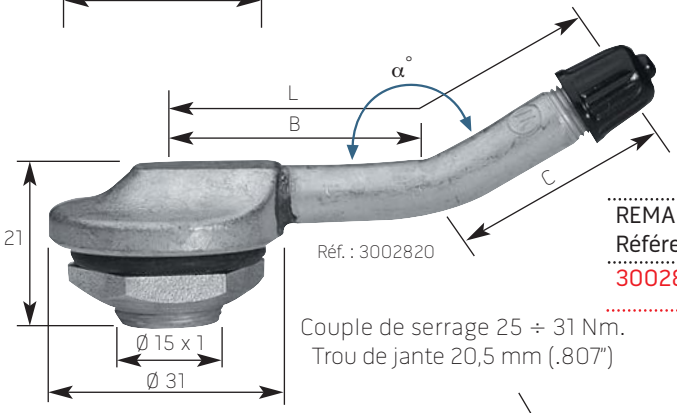

Réf. : 3002820

Couple de serrage 25 ÷ 31 Nm.
Trou de jante 20,5 mm (.807")

REMA TIP TOP Référence	ETRTO	MICHELIN	A mm	B mm	C mm	L mm	α°	Quantité
3002820***	V3-16-1	1013	21	36	29	65	150	10

*** Simple coude

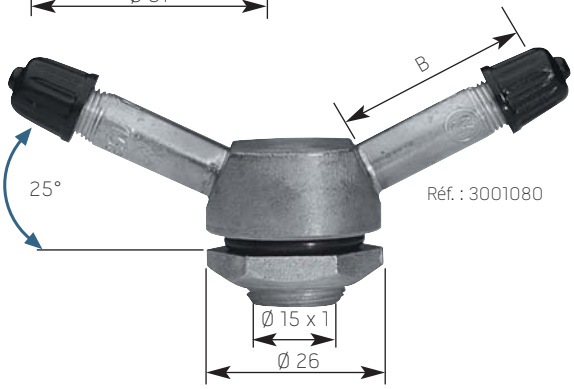

Réf. : 3001080

Couple de serrage 25 ÷ 31 Nm.
Trou de jante 16 mm (.625")

REMA TIP TOP Référence	ETRTO	MICHELIN	A mm	B mm	C mm	α°	Quantité
3001080	-	1581	-	30	-	25	10

VALVES POUR PNEUS A CHAMBRE A AIR

Branches universelles droites et simple coude

REMA TIP TOP Référence	ETRTO	MICHELIN	TR équiv.	A mm	B mm	α°	Quantité
3002230	-	573	227	-	67	-	10
3002260	V3-02-2	570	227	22	43	120	10
3002290	V3-02-5	1003	274	20	47	90	10
3002300	V3-02-20	750	274	22	56	95	10

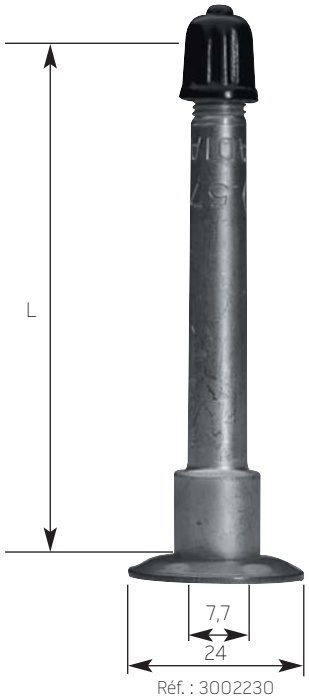

Réf. : 3002230

Branches universelles premier coude réduit

REMA TIP TOP Référence	ETRTO	MICHELIN	TR équiv.	A mm	B mm	α°	Quantité
3002700	V3-05-1	1221	76	32	66	90	10

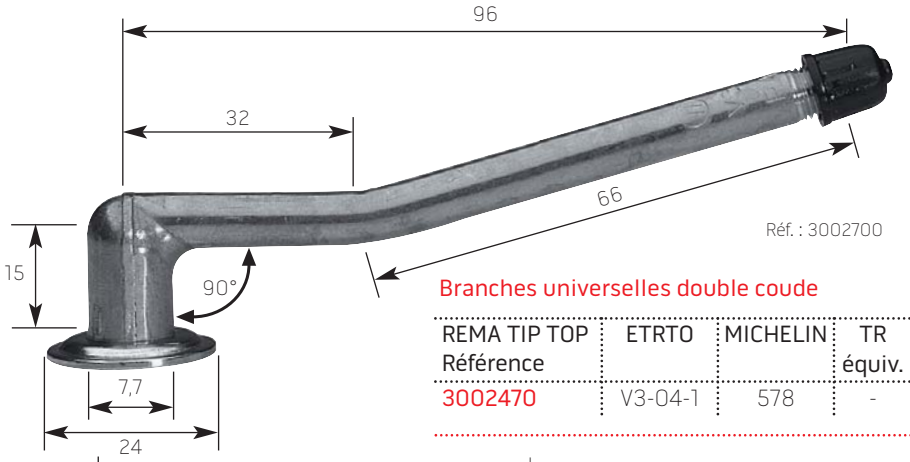

Réf. : 3002700

Branches universelles double coude

REMA TIP TOP Référence	ETRTO	MICHELIN	TR équiv.	A mm	B mm	C mm	L mm	α°	Quantité
3002470	V3-04-1	578	-	20	32	37	67	90	10

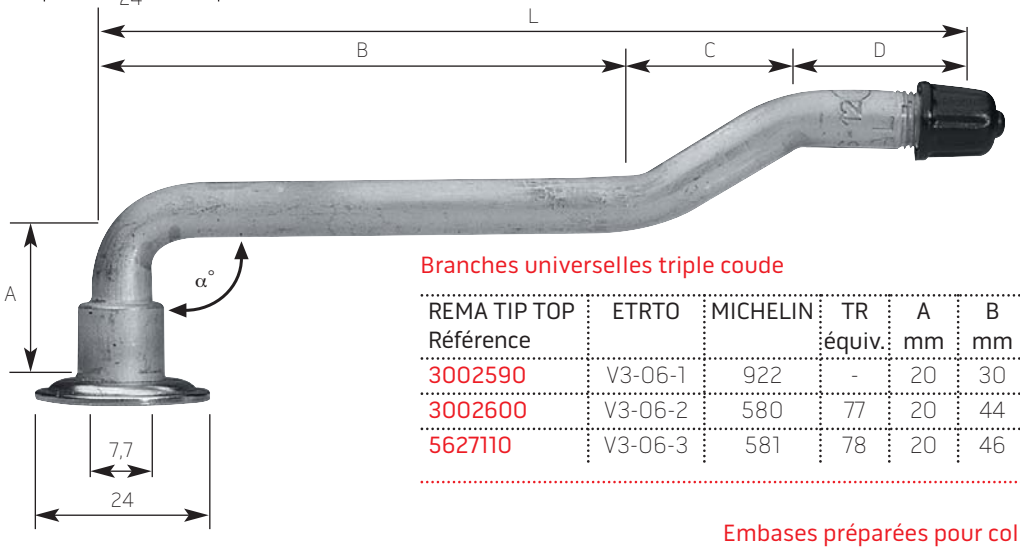

Branches universelles triple coude

REMA TIP TOP Référence	ETRTO	MICHELIN	TR équiv.	A mm	B mm	C mm	D mm	L mm	α°	Quantité
3002590	V3-06-1	922	-	20	30	20	35	85	90	10
3002600	V3-06-2	580	77	20	44	12	38	94	90	10
5627110	V3-06-3	581	78	20	46	20	48	114	90	10

Rondelle d'étanchéité

REMA TIP TOP Référence	ETRTO	MICHELIN	Quantité
3003000	V9-05-1	569	10

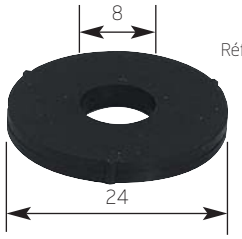

Réf. : 3003000

Embases préparées pour collage à froid ou à chaud

REMA TIP TOP Référence	Vg	ETRTO	MICHELIN	D mm	Quantité
5010507	8/8	V3-08-3	575	80	10

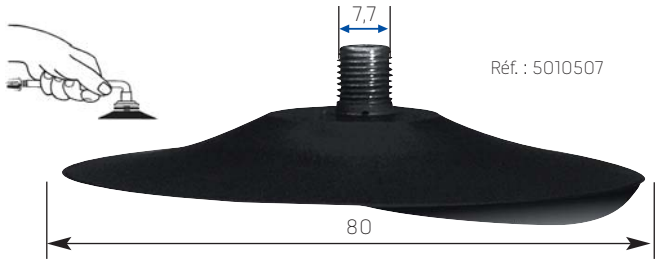

Réf. : 5010507

REMA TIP TOP
//ONE BRAND //ONE SOURCE //ONE SYSTEM

Rallonges souples

Rallonges droites

REMA TIP TOP Référence	MICHELIN	L mm	Quantité
2124210	980	75	10
5624223	795	105	10
5624247	1325	125	10
5624254	1145	140	10
2124220	1488	160	10
5624261	723	180	10
2124270	743	210	10
2124280	940	270	10
2124230	720	335	10
2124610	873	370	10
3002050	797	430	10

Rallonge droite

Rallonges coudées

REMA TIP TOP Référence	MICHELIN	L mm	Quantité
2129110	1011	140	10
2129120	916	210	10
2129130	1422	280	10
3002150	1104	360	10
3002170	1511	460	10

Rallonge coudée

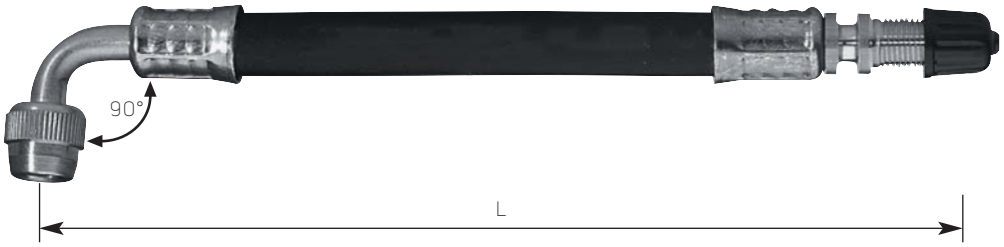

Pattes de fixation

REMA TIP TOP Référence	MICHELIN	A mm	Quantité
2124190	1144	16	10
2124300	1431	-	10
2124200	-	16	10

Réf. : 2124300

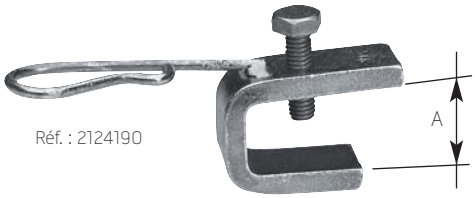

Réf. : 2124190

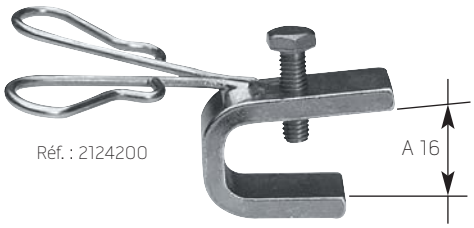

Réf. : 2124200

RALLONGES POIDS LOURDS

Droites plastiques

REMA TIP TOP Référence	L mm	L1 (jupe) mm	Quantité
5624510	85	15	10
5624560	115	15	10
5624584	170	15	10
5624553	71	25	10
5624545	115	25	10
5624577	150	25	10
5624588	170	20	10
5624590	180	25	10

Droites métalliques

REMA TIP TOP Référence	L mm	Quantité
5624000	30	10
5624010	40	10
5624050	50	10
5624027	60	10
5624034	80	10
5624041	100	10
5624089	130	10
5624060	160	10
5624319	19	10
5624326	32	10

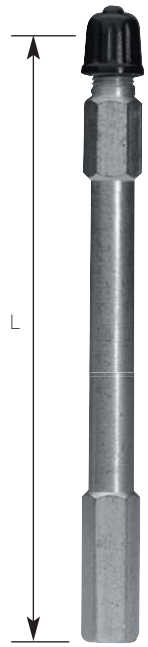

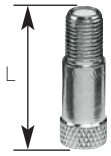

Réf. : 5624319

Réf. : 5624326

Coudées métalliques

REMA TIP TOP Référence	MICHELIN	A mm	B mm	α°	Quantité
2124640	-	22	34	135	10
2124620	1197	22	34	90	10
2124630	-	22	29	45	10

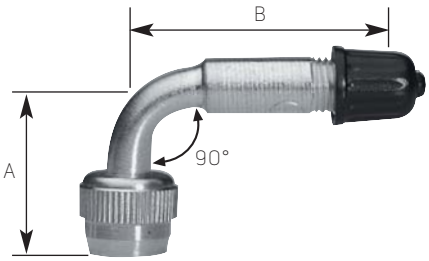

Réf. : 2124620

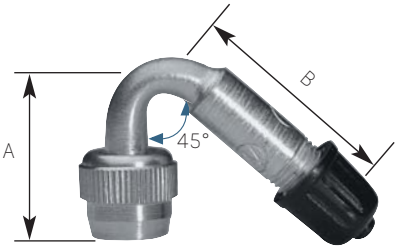

Réf. : 2124630

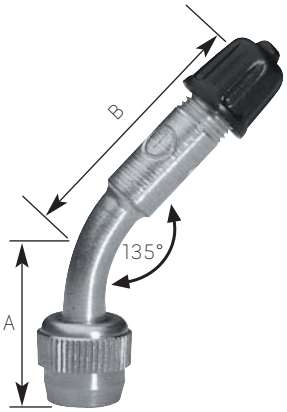

Réf. : 2124640

Bouchon de valve à clapet

REMA TIP TOP Référence	TR	L mm	Quantité
5624700	VC12	22	50

Réf. : 5624700

Avantages

- Pour une prise de pression plus rapide
- Absence de bouchon

RALLONGES POIDS LOURDS SÉCURITÉ AIR-FLEXX

Rallonges de valves pour camions, bus, autocars et utilitaires

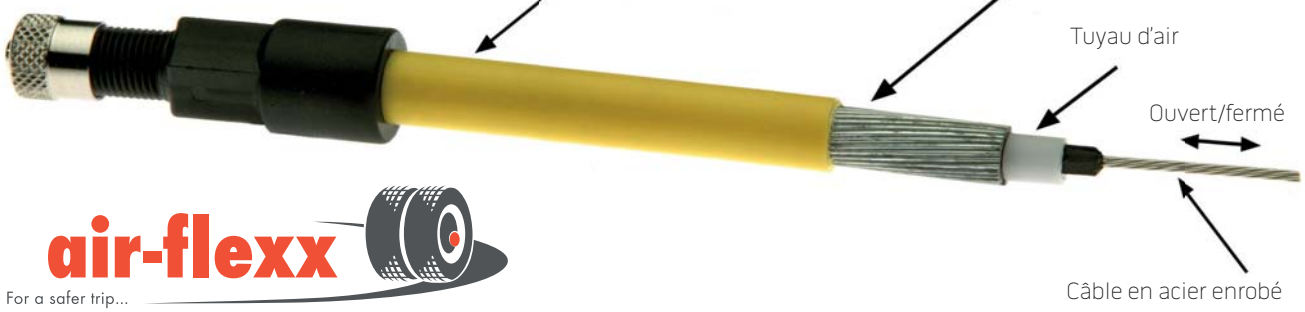

air-flexx
For a safer trip...

Avantages
- Produit anti-panne
- Utilisable sans patte de fixation jusqu'à 215 mm
- N'est pas sous pression
- Contrôle de pression réalisable à tout moment sans enlever les enjoliveurs
- Réduit les problèmes de sous gonflage
- Diminue l'usure des pneumatiques
- Diminue la consommation de carburant
- Diminue les roulages à plat
- Diminue les risques d'accidents
- Homologué par Daimler / Mercedes Benz

Référence	Longueur en mm	Quantité
5891050	75	10
5891056	105	10
5891052	145	10
5891053	185	10
5891054	215	10
5891057	315	10

Valve industrielle

REMA TIP TOP Référence	Quantité
2123840	10

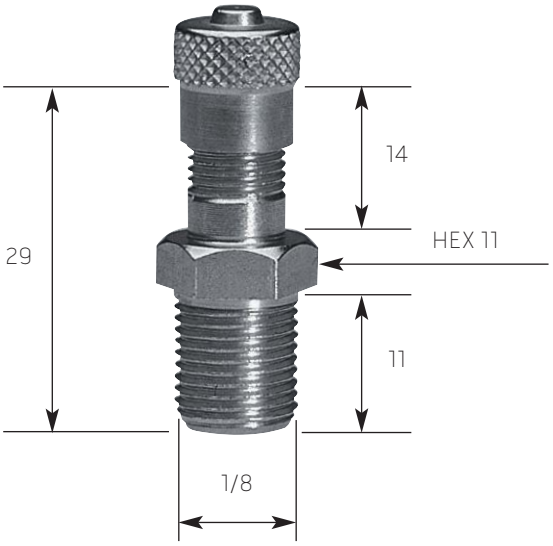

Réf. : 2123840

Réf. : 5623080

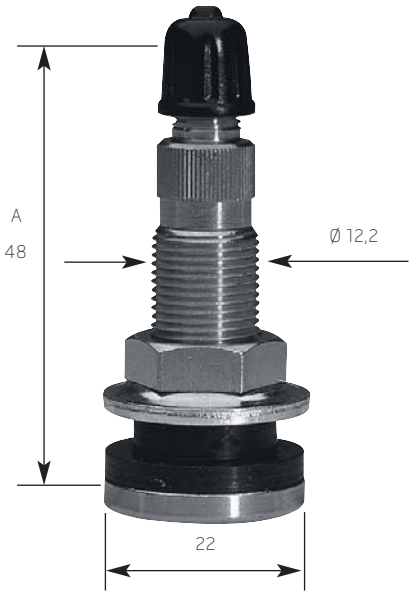

Réf. : 5623035

Valves air et eau tubeless tracteur

REMA TIP TOP Référence	ETRTO	TR	A mm	Quantité
5623080	V5-01-1	618 A	48	10
5623035	-	-	50	10
5623070	-	-	38	10

Réf. : 5623070

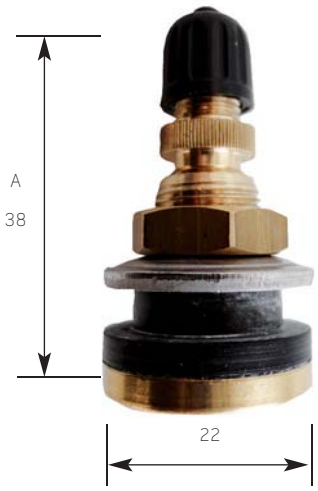

Valves air et eau pour chambre à air

REMA TIP TOP Référence	ETRTO	TR	D	L	Quantité
3002980	-	-	32	50	10
5010277	-	218A	80	48	10
5011280	-	218A	110	48	5
5623066	V4-02-1	CH 3	-	-	10
5623042	-	CH 1	-	-	10
3000000	-	-	-	-	10
2123860	-	-	-	-	10

Embout nouveau modèle

Réf. : 5623066

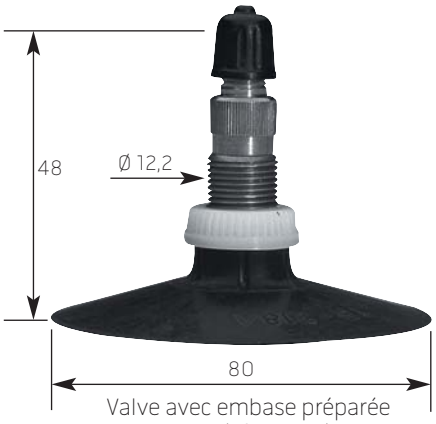

Valve avec embase préparée pour collage à froid ou à chaud

Réf. : 5010277

Embout ancien modèle

5623042

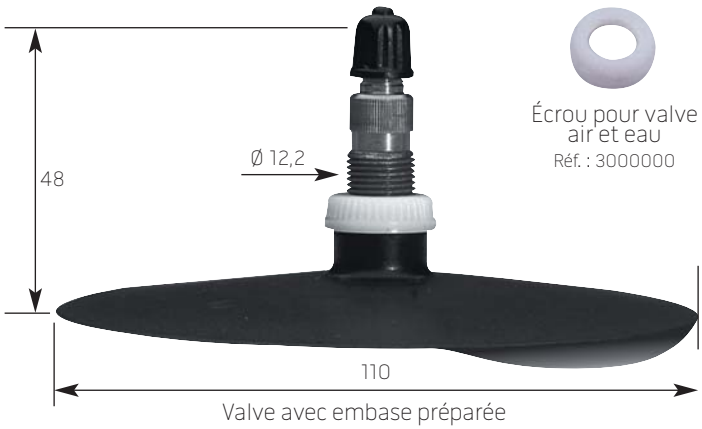

Valve avec embase préparée pour collage à froid ou à chaud

Réf. : 5011280

Écrou pour valve air et eau

Réf. : 3000000

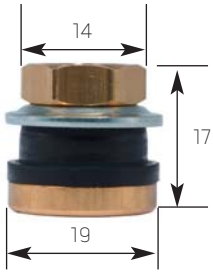

Bouchon pour trou de valve agraire

Réf. : 2123860

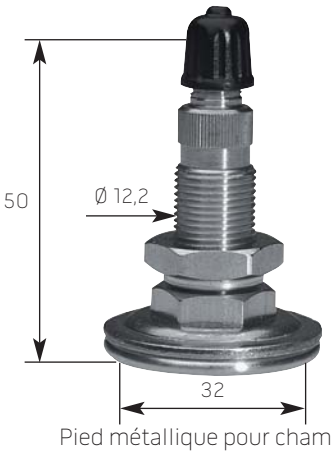

Pied métallique pour chambres

Réf. : 3002980

Pompe de lestage à l'eau

Référence	Type	Puissance	Poids	Alimentation
5215090	Pompe à diaphragme	189 L/mn	17,2 kg	Air comprimé filtré : 8 bar maxi
5215096	Raccord de lestage			

Réf. : 5215090

Raccord de lestage
Réf. : 5215096

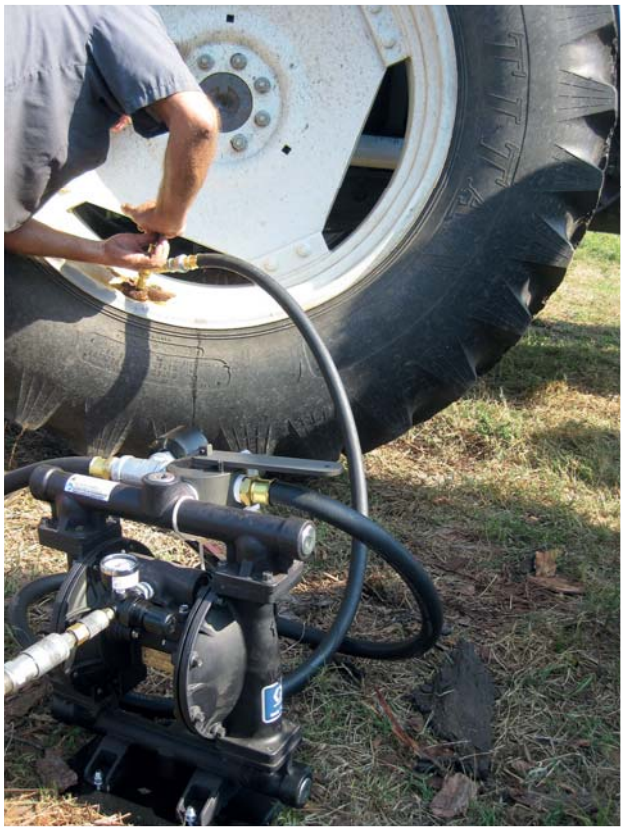

Raccord pour lestage à l'eau

Accessoires

REMA TIP TOP Référence	Quantité
7802200	1
7802210	1

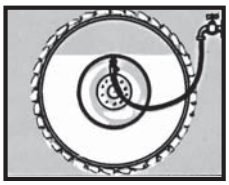

Raccord pour lestage à l'eau

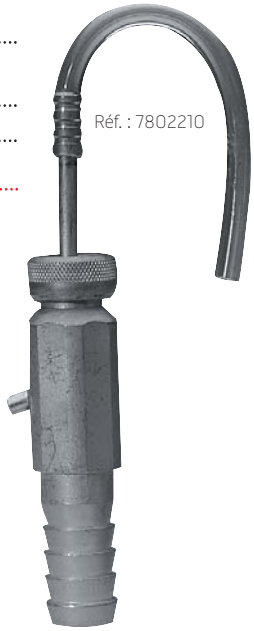

Réf. : 7802210

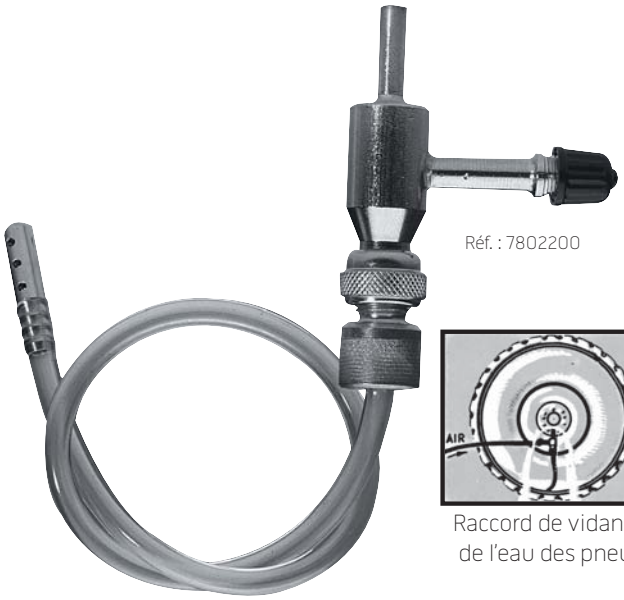

Réf. : 7802200

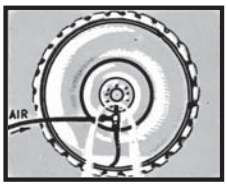

Raccord de vidange de l'eau des pneus

Valves génie civil tubeless (type américain)

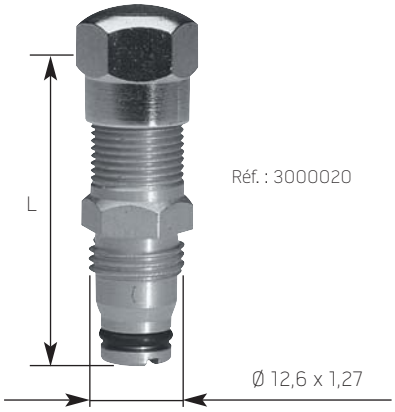

REMA TIP TOP Référence	ETRTO	TR	L mm	Quantité
3000020	V5-03-1	J 670	41	1

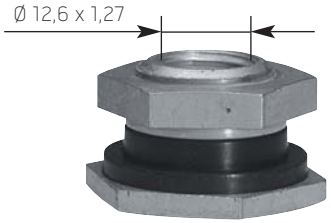

Couple de serrage 20 ÷ 23 Nm.
Trou de jante 20,5 mm (.807")

REMA TIP TOP Référence	ETRTO	TR	Quantité
7801600	V5-10-1	SP 2	1

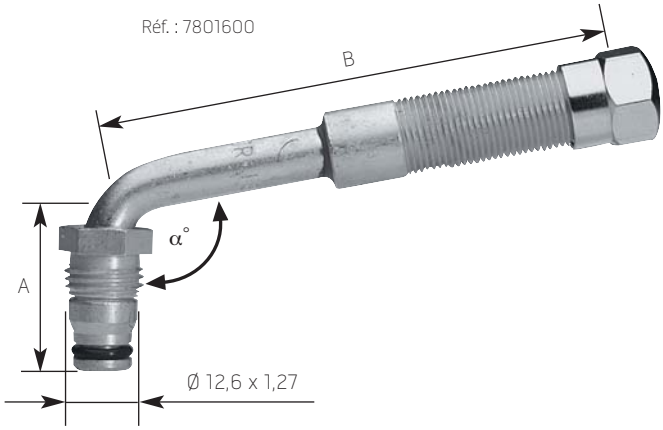

REMA TIP TOP Référence	ETRTO	TR	A mm	B mm	α°	Quantité
3001050	V5-04-1	J 650	27	80	100	1
7801100	V5-04-2	J 651	32	119	90	1
7801200	-	J 652	27	140	94	1
7801300	-	J 655	27	80	106	1
7801310	-	J 657	27	102	100	1
7801350	-	J 653	27	63	100	1

Valves génie civil tubeless (type européen)

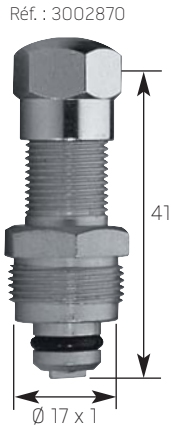

Couple de serrage
7 ÷ 10 Nm.

REMA TIP TOP Référence	ETRTO	MICHELIN	Quantité
3002870	V5-06-1	1009	1

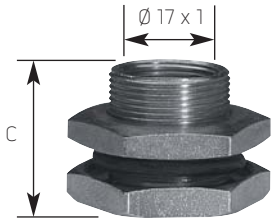

Couple de serrage 20 ÷ 23 Nm.
Trou de jante 20,5 mm (.807")

REMA TIP TOP Référence	ETRTO	MICHELIN	C mm	Quantité
3002960	V5-12-1	829	21,5	1
3002970	V5-12-2	965	16	1

Valves génie civil tubeless (type européen)

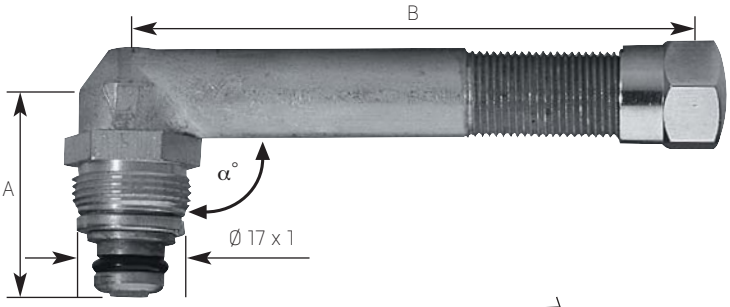

REMA TIP TOP Référence	ETRTO	MICHELIN	8A mm	B mm	α°	Quantité
3002880	V5-07-1	823	27	50	92	1
3002890	V5-07-4	825	27	75	92	1
3002900	V5-07-6	826	27	100	92	1

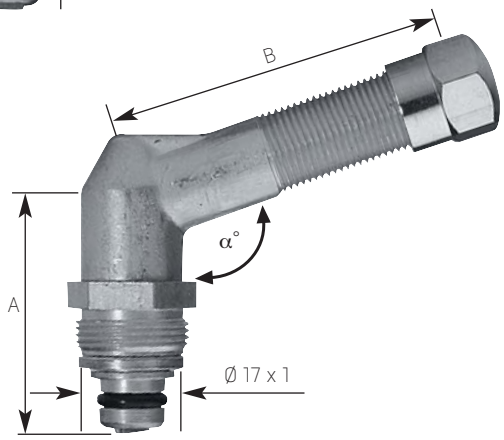

REMA TIP TOP Référence	ETRTO	MICHELIN	A mm	B mm	α°	Quantité
3002920	V5-07-2	824	32	50	100	1

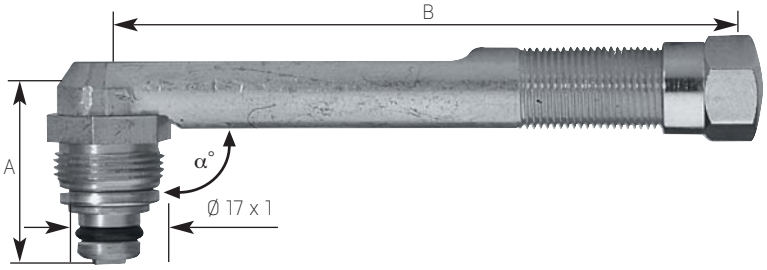

REMA TIP TOP Référence	ETRTO	MICHELIN	A mm	B mm	α°	Quantité
3002930	V5-07-5	1025	25	90	90	1

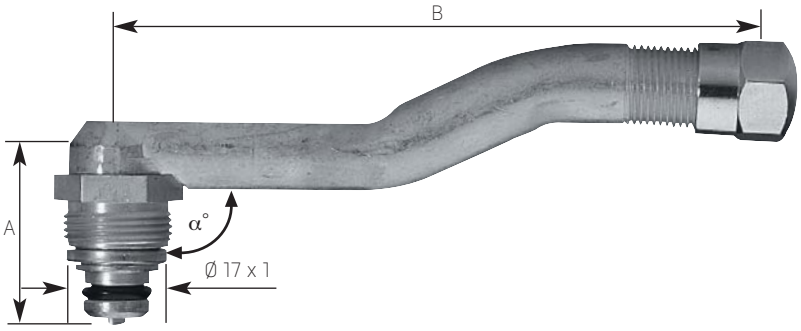

REMA TIP TOP Référence	ETRTO	MICHELIN	A mm	B mm	α°	Quantité
3002940	V5-08-1	1125	25	90	90	1
3002950	V5-08-2	966	25	92	90	1

Valves génie civil tubeless (type américain)

Couple de serrage 20 ÷ 23 Nm.
TROU DE JANTE 20,5 mm (.807")

REMA TIP TOP Référence	ETRTO	TR	L mm	Quantité
3000090	V5-05-1	J 690	119	1

Rallonges souples génie civil

Tuyau à tresse acier original

REMA TIP TOP Référence	MICHELIN	C mm	Quantité
7801020	1026	140	1
5624278	1186	210	1
7801080	1105	350	1
7800800	1243	475	1
5624280	976	550	1
5624302	1108	600	1
7801070	1187	800	1

Bouchons Génie Civil

Bouchon Génie Civil
Réf. : 2129510

Embout de réduction du nez Génie Civil en Standard
Réf. : 3001060

Embout mobile de réduction du nez Génie Civil en Standard
Réf. : 3001070

REMA TIP TOP Référence	MICHELIN	Quantité
2129510	766	1
3001060	-	1
3001070	-	1

Mécanismes pour valves Génie Civil

Couple de serrage 0,6 ÷ 0,7 Nm.

Mécanisme court
Réf. : 2129500

Mécanisme long
Réf. : 2129520

REMA TIP TOP Référence	Matière	Quantité
2129500	Inox	1
2129520	Acier	1

JOINTS D'ÉTANCHÉITÉ POUR JANTES À CERCLES

Joint de type "O"*

Référence	Diam de jante en pouces	Diam du joint en mm	Type
5632019	20	6,6	
5632026	24	6,6	
5631990	24	9,5	
5632033	25	6,6	HUEPO
5632040	25	9,5	SULLA
5632057	29	9,5	SULKY
5632064	33	9,5	STRIX
5632071	35	9,5	STRAS
5632088	39	9,5	FUODI
5632095	45	9,5	
5632105	49	9,5	
5632112	51	9,5	
5632136	57	12,7	

Joint de type "V"*

Référence	Diam de jante en pouces	Type
5632208	20	TYRAN
5632215	24	
5632222	25	
5632239	29	
5632246	33	
5632253	35	
5632260	39	
5632277	45	
5632284	49	
5632291	51	

*Livré par 2

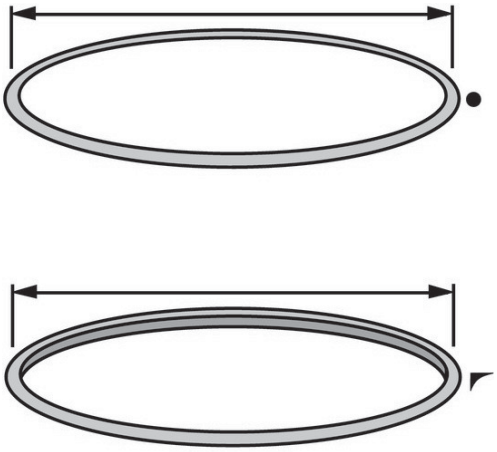

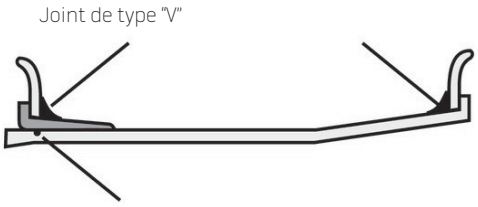

RACCORDS DE GONFLAGE

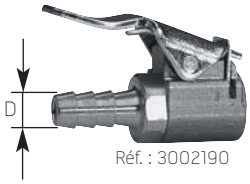

Réf. : 3002190

Joint de rechange
Réf. : 3002250

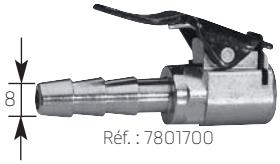

Réf. : 7801700

Réf. : 7801710

Raccord à queue filetée pour transformer un raccord Standard en Génie Civil

Joint de rechange
Réf. : 3000040

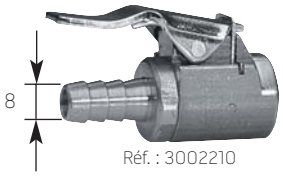

Réf. : 3002210

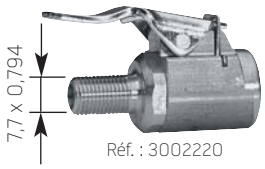

Réf. : 3002220

Pipe de prise pression pour valves Standard

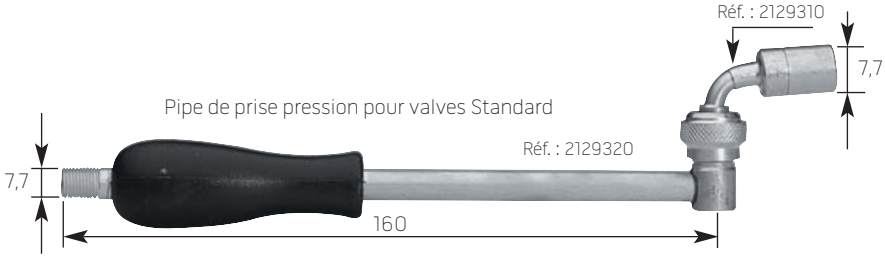

Pipe de prise pression pour valves Standard et Génie Civil

Pour valves Standard (non automatique)

REMA TIP TOP Référence	MICHELIN	D mm	Quantité
3000030	517	6	10
3002190	985	8	10
3002250	-	-	10

Pour valves Standard (fermeture rapide automatique)

REMA TIP TOP Référence	Quantité
7801700	10
7801710	10

Pour valves Génie Civil

REMA TIP TOP Référence	MICHELIN	Quantité
3002210	984	1
3002220	767	1
3000040	-	10

Pour valves Standard et Génie Civil

REMA TIP TOP Référence	MICHELIN	Quantité
2129320	415	1
2129310	-	1
2129360	-	1
2129350	-	1
2123800	634	1

Vide chambres
Réf. : 2123800

Réf. : 8708600

Indicateur d'azote

Référence	Désignation	Quantité
8708600	Indicateur d'azote vert	100

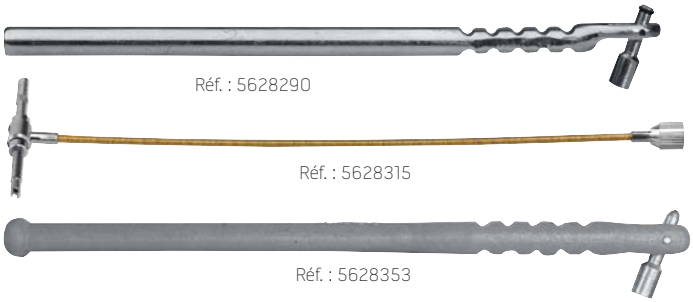

Réf. : 5628290

Réf. : 5628315

Réf. : 5628353

Accessoires divers

Levier pour le montage des valves tubeless

REMA TIP TOP Référence	Quantité	Matière
5628290	1	Métallique
5628315	1	Métallique
5628353	1	Plastique
5628250	1	Métallique
5628260	1	Protection plastique pour pince Quick

Pince "Quick"
Réf. : 5628250

OUTILS POUR VALVES

Visse et dévisse mécanisme

Référence	Long. totale en mm	Long. embout en mm	Couple préréglé	Utilisation	Quantité
5628092	100	25		VL - PL	1
5628102	125	22-22		VL - PL	1
5628050	130	30 - 30		PL - GC	1
5628420	120	55	0,25 Nm	VL	1
5628430	120	55	0,45 Nm	VL	1
2129490	130	25		GC	1
2129480	175			VL - PL	1

Visse et dévisse mécanismes avec poignée plastique
Réf. : 5628092

Visse et dévisse mécanisme avec poussoir VL et PL
Réf. : 5628102

Visse et dévisse mécanisme PL-GC
Réf. : 5628050

Démonte obus à couple de serrage rouge, 0,25 Nm
Réf. : 5628420

Démonte obus à couple de serrage noir, 0,45 Nm
Réf. : 5628430

Visse et dévisse mécanisme et bouchons VL et PL
Réf. : 2129480

Démonte obus silencieux

REMA TIP TOP Référence	Utilisation	Quantité
5628289	VL-PL	1

Démonte obus silencieux VL-PL
Réf. : 5628289

Pour valves poids lourds et Génie Civil

REMA TIP TOP Référence	L mm	Quantité
5628119	215	1

Livré avec 1 embout PL et 1 embout GC

Visse et dévisse mécanismes PL et GC
Réf. : 5628119

Filière taraudeuse

REMA TIP TOP Référence	Utilisation	Quantité
5628016	VL-PL	1
5628023	VL-PL-GC	1

Filière VL-PL
Réf. : 5628016

Filière VL-PL-GC
Réf. : 5628023

Eurodaira STD

Réf. : 2129340

EURODAIRA

	Référence	MICHELIN	Longueur tuyau	Affectation	Quantité
Eurodaira STD	2129340	1955		Valve standard	1
Pipe	2129320	415		Valve standard	1
Embout	2129310			Valve standard	1
Eurodaira GC	2129550	1956		Génie Civil	1
Pipe	2129360			Génie Civil	1
Embout	2129350			Génie Civil	1

EURODAIRA STD 2129340
pour valve standard 2129340 gradué
de 0,7 à 12 bars (vendu avec pipe
de pression 2129320 et embout 2129350)

EURODAIRA GC 2129550
pour valve génie civil 2129550 gradué
de 0,7 à 12 bars équipé d'un tuyau
de 0,50 m 2129600, d'une pipe
de pression 2129360
et d'un embout coudé 2129350.

Contrôleur
de pression QUICKER

Réf. : 2123780

Contrôleur
de pression digital

Réf. : 5199340

Contrôleur de pression

REMA TIP TOP Référence	Désignation
2123780	Contrôleur de pression QUICKER 0,7 - 4,3 bars
5199340	Contrôleur de pression digital 0,5 - 9,99 bars

Réf. : 2123680

Contrôleur de pression digital et jauge d'usure VL

Réf 2123680

Produit 3 fonctions :
- Contrôle de pression (0,15 à 7 bar - pression +/- 1,5% - résolution 0,01 bar)
- Jauge d'usure (0 à 15 mm - précision +/- 0,2 mm - résolution 0,1 mm)
- Eclairage intégré (pour faciliter le travail dans les zones sombres)

Réf. : 2123700

ALISEO (0,1 - 2,5 bar)

Contrôleur de pression pour pneus lestés à l'eau.
Précision : +/- 0,05 bar

REMA TIP TOP Référence	Quantité
2123700	1

EURODAINU

Cadran ø 80 mm gradué de 0,7 à 12 bars

Modèle approuvé suivant Directive CEE 86/217
Gradué en Bar (0,7-12)
Compatible avec l'azote
Livré sans embout

Accessoires (livrés en option)

Douille pour tuyau 7 x 13
Réf. : 2129380

Embout mâle pour pistolets de gonflage
Réf. : 3000100

Modèle pour valve génie civil 2123750 gradué de 0,7 à 12 bars équipé d'un tuyau de 6 m 2123890 et d'un raccord GC 3002210

Eurodainu VL 2123770 avec tuyau 1,5 m

Eurodainu PL2123870 avec tuyau 3 m

	Référence	MICHELIN	Longueur tuyau	Affectation	Quantité
EURODAINU STD	2123770	1822	1,50 m	Valve standard	1
Tuyau 1,5 m	2123760	1019	1,50 m	Valve standard	1
EURODAINU PL	2123870	-	3 m	Valve standard	1
Tuyau 3 m	2123660	-	3 m	Valve standard	1
Raccord STD	3002190	985	-	Valve standard	10
EURODAINU GC	2123750	1954	6 m	Valve GC	1
Tuyau 3 m	3003100	1244	3 m	Valve GC	1
Tuyau 6 m	2123890	-	6 m	Valve GC	1
Raccord GC	3002210	984	-	Valve GC	10
Embout mâle	3000100	-	-	Valve GC	10
Douille	2129380	1430	-	Tout modèle	10
Plexiglas	7800500	-	-	Tout modèle	10

Réf. : 2123760 et Réf. : 2123660
Équipé d'un raccord
Réf. : 3002190

EURODAIMO

REMA TIP TOP Référence	Quantité
2123790	1

Modèle approuvé suivant Directive Européenne CEE 86/217
Gradué en Bar seulement (0,7 - 6)
Réf. : 2123790

Enrouleur pneumatique

Enrouleur fermé
Réf. : 2120810

Enrouleur ouvert
Réf. : 2128152
et 2121322

Référence	Désignation	ø tuyau en mm	Entrée et sortie en pouce	Longueur en mètres	Pression maxi en bar	Débit d'air en litres/ seconde
2120810	Enrouleur fermé avec carter en composite	8	3/8	10	20	7
2128152	Enrouleur ouvert, support en acier livré sans embase	10	3/8	18	20	8,5
2121322	Enrouleur ouvert, support en acier livré sans embase	12,5	1/2	20	20	16
2124350	Embase mobile pour enrouleur ouvert					

Enrouleur électrique

Réf. : 7804625

Réf. : 9115150

Référence	Désignation
7804625	Version mobile Longueur : 25 mètres. Équipé de 4 prises 220 V
9115150	Enrouleur électrique. Longueur 10 m - 3 câbles 220 V - 1600 W

Borne de gonflage

Borne de gonflage
Réf. : 864R

Référence	Désignation
864R	Borne de gonflage ø 340 mm - Haut : 750 mm Capacité : 15 litres. Poids : 15 kg
866	Support mural
867	Support au sol

Support mural
Réf. : 866

Support au sol
Réf. : 867

Masses tourisme à crochet	110
Masses tourisme adhésives	111-112
Outillage pour masses	112
Masses poids lourds et VUL	113
Polymère Equal FLEXX	114-115
Équilibreuses VL-VUL-moto	116-119
Accessoires de centrage	120-121
Équilibreuses poids lourds	122-124

MASSES TOURISME A CROCHET

Masses JT en zinc non plastifiées

Masses zinc non plastifiées pour jante tôle à bord plat

Masse à crochet intégré.

Référence	Poids	Qté
5657050	5 g	100
5657100	10 g	100
5657150	15 g	100
5657200	20 g	100
5657250	25 g	100
5657300	30 g	100
5657350	35 g	50
5657400	40 g	50
5657450	45 g	50
5657500	50 g	50

En bac

Référence	Poids	Qté
5665050	5 g	20
5665100	10 g	20
5665150	15 g	20
5665200	20 g	20
5665250	25 g	20
5665300	30 g	20
5665350	35 g	10
5665400	40 g	10

Masses JA en zinc plastifiées

Masses zinc plastifiées pour jante alu

Masse à crochet intégré.

Référence	Poids	Qté
5658050	5 g	100
5658100	10 g	100
5658150	15 g	100
5658200	20 g	100
5658250	25 g	100
5658300	30 g	100
5658350	35 g	50
5658400	40 g	50
5658450	45 g	50
5658500	50 g	50

En bac

Référence	Poids	Qté
5666050	5 g	20
5666100	10 g	20
5666150	15 g	20
5666200	20 g	20
5666250	25 g	20
5666300	30 g	20
5666350	35 g	10
5666400	40 g	10

Masses JT en zinc plastifiées

Masses zinc plastifiées pour jante tôle à bord plat

Masse à crochet intégré.

En boîte

Référence	Poids	Qté
5666009	5 g	100
5666016	10 g	100
5666023	15 g	100
5666030	20 g	100
5666047	25 g	100
5666054	30 g	100
5666061	35 g	50
5666078	40 g	50
5666085	45 g	50
5666092	50 g	50

Masses JA en zinc plastifiées

Masses zinc plastifiées pour jante alu

Masse à crochet intégré.

En boîte

Référence	Poids	Qté
5665402	5 g	100
5665419	10 g	100
5665426	15 g	100
5665433	20 g	100
5665440	25 g	100
5665457	30 g	100
5665464	35 g	50
5665471	40 g	50
5665488	45 g	50
5665495	50 g	50

MASSES TOURISME ADHESIVES

Masses adhésives en zinc

Référence	Désignation	Composition	Épaisseur
5663632	Masse adhésive zinc plastifiée	100 barrettes 3 x 5 g + 3 x 10 g	5,5 mm
5663655	Masse adhésive zinc plastifiée	100 barrettes 3 x 5 g + 3 x 10 g	3,8 mm
5663600	Masse adhésive zinc	25 barrettes 3 x 5 g + 3 x 10 g	3,8 mm
5663692	Masse adhésive zinc plastifiée	100 barrettes 4 x 2,5 g + 4 x 5 g	2,8 mm

Mallette masses adhésives zinc
Réf. : 5663600

Masse adhésive zinc
Réf. : 5663632

Masse adhésive zinc
Réf. : 5663655

Masse adhésive zinc
Réf. : 5663692

Masses adhésives en acier

Référence	Désignation	Composition	Épaisseur
5663970	Masse adhésive acier peinte	100 barrettes 12 x 5 g	3,8 mm
5663980	Masse adhésive acier zinguée	100 barrettes 4 x 5 g + 4 x 10g	3,8 mm
5663990	Masse adhésive acier zinguée noire	100 barrettes 12 x 5 g	3,8 mm
5667610	Masse adhésive acier peinte	1 rouleau 1000 x 5 g	3,8 mm

Masse adhésive acier
Réf. : 5663970

Masse adhésive acier
Réf. : 5663980

Rouleau de masses adhésives acier
Réf. : 5667610

Masse adhésive acier noire zinguée
Réf. : 5663990

Distributeur

Référence	Désignation
5610954	Distributeur de masses adhésives en rouleau (livré sans rouleau). Peut-être fixé sur un pied ou un mur.
5610956	Jeu de 2 lames de rechange
5611164	Pied support pour distributeur de masses adhésives. Hauteur : 700 mm

Pied support
Réf. : 5611164

Distributeur
Réf. : 5610954

MASSES TOURISME ADHÉSIVES

Masses plastifiées en zinc

Masses adhésives plastifiées en zinc pour jante alu

En boîte

Référence	Poids	Qté
5665206	5 g	100
5665213	10 g	100
5665220	15 g	100
5665237	20 g	100
5665244	25 g	100
5665251	30 g	100
5665268	35 g	50
5665275	40 g	50
5665282	45 g	50
5665299	50 g	50

Masse moto autocollante mince en plomb
Réf. : 7051260

Masses adhésives plastifiées en plomb pour moto

Référence	Désignation	Poids	Quantité	Épaisseur
7051260	Masse autocollante	6 x 5 g + 6 x 2,5 g	50	2,4 mm

4 000 T/min
MAXI

Râpe caoutchouc
Réf. : 4009712

Remaxx Exive
Réf. : 5933990

Outillages pour masses

Référence	Désignation
4009712	Râpe caoutchouc pour le nettoyage des adhésifs sur les jantes avec porte outil de 6 mm (diamètre : 86 mm. larg. : 130 mm)
5933990	Remaxx Exive. Dissolvant pour adhésifs. Aérosol de 500 ml. Carton de 12
2004761	Servante à masses livrée avec pied et 3 plateaux de rangement (diamètre : 44 cm), hauteur : 120 cm. Peut recevoir en option un 4ème plateau de rangement.
2004760	Plateau de rangement (diamètre : 44 cm) avec 8 casiers à masses.
7042890	Pince à masses à crochet
7042854	Pince pour enlever les masses adhésives
5654468	Spatule décolle masses

Servante
Réf. : 2004761

Pince à masses à crochet
Réf. : 7042890

Pince pour enlever les masses adhésives
Réf. : 7042854

Spatule décolle masses
Réf. : 5654468

MASSES POIDS LOURDS ET VUL

Masse en plomb pour VUL - utilitaire

Référence	Poids	Qté
7052120	20 g	100
7052130	30 g	100
7052140	40 g	100
7052150	50 g	50
7052160	60 g	50
7052170	70 g	50
7052180	80 g	50

Masse VUL-utilitaire
Réf. : 7052120

Masses pour roues poids lourds tubeless

Pour jantes en acier à base creuse. Dimension de jante de 6,75 x 22,5" à 12,00 x 26,5". A crochet intégré.

MASSE - PL

Référence	Poids	Quantité
7056900	50 g	10
7056910	75 g	10
7056920	100 g	10
7056930	150 g	10
7056940	200 g	10
7056950	250 g	10
7056960	300 g	10
7056970	350 g	10
7056980	400 g	10

Masse PL

Le conseil Tip Top

La sensibilité aux phénomènes de balourd des poids lourds actuels rend indispensable leur équilibrage.
Outre le confort apporté, un bon équilibrage augmente la longévité du pneumatique.

Masses autocollantes pour roues en alu poids lourds

Plastifiée de couleur argent. A placer au plus près du bord de jante dont l'inclinaison ne dépasse pas 15°.

MASSE 551

Référence	Poids	Quantité
7055500	50 g	10
7055510	75 g	10
7055520	100 g	10
7055550	150 g	10
7055530	200 g	10
7055560	250 g	10
7055540	300 g	10

Masse 551

Le conseil Tip Top

Dans le cas d'utilisation de masses adhésives sur des véhicules poids lourds équipés de freins à disque, vérifier que l'espace disponible entre la jante et l'étrier de frein est suffisant.

Masses autocollantes en plomb PL et 4X4

Référence	Désignation	Poids	Quantité
5657290	Long. 105 mm Larg. 15 mm Epaisseur 7 mm	5 x 20 g	10
5657260	Larg. 25 mm Epaisseur 9 mm	4 x 50 g	10

Masse autocollante PL et 4x4
Réf. : 5657290

Masse autocollante PL et 4x4
Réf. : 5657260

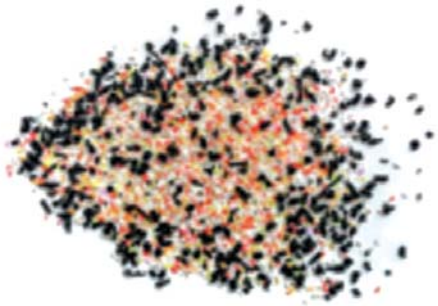

EQUAL FLEXX – WHEEL-END SOLUTION

Avec un pouvoir d'absorption des vibrations deux fois plus important, Equal Flexx est la nouvelle référence en terme d'équilibrage de roues, qui peut équilibrer un plus large éventail dimensionnel, avec une résistance au roulage plus faible et un confort de conduite nettement plus agréable (ou amélioré).

Technologie d'équilibrage dynamique

Nous avons mis plus de 50 composants pendant nos phases de tests pour développer EQUAL FLEXX - le nouveau membre de la famille EQUAL - pour déterminer qu'il n'y avait pas qu'un seul composant pour réduire les vibrations mais la combinaison de deux composants pour obtenir un meilleur pouvoir d'absorption que n'importe quel produit d'équilibrage semblable sur le marché.

Le résultat ?

Comme son prédécesseur, EQUAL FLEXX amortit les vibrations en s'adaptant à l'ensemble roue/freinage, et cette double force active de cette poudre d'équilibrage réduit les vibrations totales du pneumatique de plus de 60%.

Rigoureusement testé, scientifiquement affiné et validé par nos tests sur flotte IMI profite de son expertise de plus de 25 ans avec l'EQUAL pour développer EQUAL FLEXX.

Nous avons collaboré avec les principaux experts en analyse des vibrations et des essais pneumatiques. Les dernières validations se sont réalisées sur la route, nous avons cumulés de nombreuses informations avec les dizaines de milliers de kilomètres parcourus.

Les tests nous ont montré une performance améliorée de plus de 15 %

En utilisant un système de perception des vibrations sans fil en cabine, les tests de contrôle ont donné aux ingénieurs un premier aperçu de ce qu'il se passe à l'intérieur du pneumatique en temps réel, et nous a fourni des données qui nous ont éclairés plus précisément sur les composants de l'EQUAL FLEXX

Un produit respectueux, une durée de vie prolongée

EQUAL FLEXX n'endommagera jamais la carcasse du pneumatique, la roue et la valve TPMS. Son utilisation n'annule, en aucun cas, la garantie pneumatique du manufacturier. Notre solution d'équilibrage à l'intérieur du pneumatique avec les produits les plus adaptés possible, EQUAL FLEXX réduit au maximum les vibrations durant toute la vie du pneumatique.

Pourquoi se soucier des vibrations ?

C'est simple, les vibrations sont une perte d'énergie, et la perte d'énergie augmente la résistance au roulage. EQUAL FLEXX absorbe cette énergie en maîtrisant les vibrations à l'intérieur du pneumatique, en réduisant les coûts de carburant, la résistance au roulage et en permettant d'obtenir une conduite plus souple.

L'absorption d'énergie se produit sur toute la circonférence du pneumatique où les vibrations peuvent apparaître et pas uniquement à l'endroit où le pneumatique touche le sol. En tournant, les vibrations sont réduites sur la totalité du pneumatique.

POLYMÈRE "EQUAL" FLEXX

POURQUOI ÉQUILIBRER VOS ROUES ?

Coût carburant

Equilibrer toutes les roues a démontré que cela générait une économie de carburant de plus de 2% durant toute la vie du pneumatique. De plus, un pneu qui n'est pas équilibré peut générer une usure inégale de la bande de roulement. Les derniers 20% d'usure du pneumatique peuvent réaliser 6,5% de kilomètres supplémentaires avant son remplacement. Si vous deviez changer vos pneumatiques prématurément, vous perdriez un gain substantiel en économie de carburant. Donc, cela permet de prendre en charge les coûts de remplacement des pneumatiques qui seront moins fréquents.

Coût carburant

Protéger la bande de roulement

Ne pas équilibrer ses pneumatiques réduit aussi sa durée de vie. Plus vous utilisez les capacités maximales de la bande de roulement et plus vous augmenterez le rendement kilométrique de votre pneumatique. Des pneumatiques équilibrés parcourront 40% de kilomètres supplémentaires par rapport à des pneumatiques qui ne seraient pas équilibrés. Cela permet donc de réduire les coûts de rééquipement pneumatique et ainsi réduire ses coûts de maintenance.

Protéger la bande de roulement

Une conduite plus souple

EQUAL travaille, sans relâche, sur l'équilibrage des roues, l'assemblage des roues qui amortit les vibrations du moyeux, les joints, l'éclairage, les batteries et toutes les suspensions des Poids Lourds. Moins d'usure sur vos véhicules, signifie un plus faible coût de maintenance de vos véhicules. Une conduite plus souple permet, également, de réduire la fatigue du conducteur, et un chauffeur qui travaille confortablement sera plus simple à fidéliser.

Une conduite plus souple

Améliorer la productivité

Un gestionnaire de parc a en charge de réduire les coûts kilométriques. À chaque problème lié au pneumatique, votre flotte fait face à une perte de temps donc à un coût de maintenance et de réparation qui vous empêche d'avoir votre véhicule sur la route. Chaque seconde qu'un pneumatique ne roule pas, son coût kilométrique augmente. Cela fait augmenter rapidement les coûts de rééquipement pneumatiques.

Améliorer la productivité

TPMS COMPATIBLE

Référence	Désignation	Dosage	Grammage	Boîte
3700001	Sachet dose "EQUAL FLEXX" A	12 OZ	340 g	40
5660300	Sachet dose "EQUAL FLEXX" A	12 OZ	340 g	5
3700002	Sachet dose "EQUAL FLEXX" B	10 OZ	285 g	40
5660310	Sachet dose "EQUAL FLEXX" B	10 OZ	285 g	5
5660320	Sachet dose "EQUAL FLEXX" C	8 OZ	230 g	5
5660330	Sachet dose "EQUAL FLEXX" D	6 OZ	170 g	5
5660340	Sachet dose "EQUAL FLEXX" E	4 OZ	115 g	5
5660350	Sachet dose "EQUAL FLEXX" F	3 OZ	85 g	5
5620260	Bouchon jaune	-	-	100
5624700	Bouchon de valve à clapet	-	-	50

Accessoires

Bouchon jaune
Réf. : 5620260

Permet d'identifier les roues équilibrées avec "EQUAL"

Bouchon de valve à clapet
Réf. : 5624700

Avantages :
- permet de supprimer l'obus et par conséquent les risques d'obstruction
- gain de temps lors des prises de pression sur parc

NEO B910

- 3 programmes Alu
- Programmes statique et dynamique
- Programmes auto

CARACTÉRISTIQUES TECHNIQUES	REF. B910
PROGRAMMES D'ÉQUILIBRAGE	
3 Programmes ALU	x
Programme statique et dynamique	x
DONNÉES TECHNIQUES	
Serrage de la roue	Mécanique
Lancement	Motorisé
Entrée du déport	Manuel
Entrée du diamètre de jante	Manuel
Entrée de la largeur de jante	Manuel
Freinage de la roue	Automatique
Diamètre arbre, en mm	40
Capacité diamètre de la jante, en pouces	10" - 24"
Capacité largeur de jante, en pouces	1,5" - 20"
Diamètre maxi de la roue, en mm	1000
Vitesse de rotation, en tr/min	200
Puissance en KW	0,25
Alimentation électrique	230V 50HZ - 1PH
Temps de calcul en secondes	7
Dimensions (L x l x h)	1011 x 1292 x 1700
Poids, en kg	110
Couleur	Gris

Accessoires livrés avec :
- Capot
- Masses de calibration
- Pince à masses
- Jauge de déport spécial moto incluse
- 2 supports pour cône
- Ecrou rapide de serrage de roue avec bague de protection et bol plastique de protection
- 4 cônes :
  42 mm-60 mm
  54 mm-80 mm
  70 mm-98 mm
  96 mm-136 mm

Accessoires de centrage

Référence	Désignation
BW-5000000	Plateau universel pour équilibreuse NEO B910
TB-P-0300021	Axe 280mm pour équilibreuse NEO B910

Plateau universel
Réf. : BW5000000

PROBALANCE 7320

Équilibreuse **Probalance 7320** à affichage numérique pour roues VL-VUL-Moto.

Le plan de pose des masses et le diamètre de jante sont mémorisés automatiquement grâce à une jauge électronique de mesure et de positionnement (masses adhésives).

En programme ALU-M, le cycle de mesure démarre automatiquement dès que les données de la roue sont mémorisées d'où un gain de temps appréciable. La **Probalance 7320** peut être installée sans capot de protection car sa vitesse de rotation est inférieure à 100 tr/mn.

CARACTÉRISTIQUES TECHNIQUES	PROBALANCE 7320 REF. 5188600
AFFICHAGE	
Numérique (LED)	x
PROGRAMMES D'ÉQUILIBRAGE	
Programmes jante ALU et masses cachées	x
Programmes d'optimisation	x
DONNÉES TECHNIQUES	
Serrage de la roue	Manuel
Lancement	Motorisé
Entrée du déport	Pige
Entrée du diamètre de jante	Pige
Entrée de la largeur de jante	Manuel
Freinage de la roue	Pédale
Capacité largeur de jante, en pouce	1,5 - 20
Largeur maxi de la roue, en mm	510
Capacité diamètre de jante, en pouces	10 - 30
Diamètre maxi de la roue, en mm	870
Poids maxi de la roue, en kg	75
Précision de mesure en gr	1
Vitesse de rotation en tr/min	< 100
Temps de calcul en secondes	4,7
Puissance maxi en kW	0,65
Diamètre arbre en mm	40
Alimentation électrique en volts	230 mono
Dimensions (LxI en mm)	938x1222
Poids de la machine en kg	130

PROBALANCE 7320
Réf. : 5188600

Accessoires livrés avec :
- Capot
- Masses de calibration
- Compas de mesure
- Manuel d'utilisation
- Ecrou rapide de serrage avec bague de protection
- 3 cônes :
  43 mm-69 mm
  60 mm-81 mm
  79 mm-100 mm

PROBALANCE 7610 PSL
RÉF. : 5187615

Accessoires livrés avec :
- Capot
- Masses de calibration
- Compas de mesure
- Manuel d'utilisation
- Ecrou rapide de serrage avec bague de protection (sauf version pneumatique)
- 3 cônes :
  43 mm-69 mm
  60 mm-81 mm
  79 mm-100 mm

PROBALANCE 7610 S ET 7610 PSL
Équilibreuses à affichage numérique tactile

CARACTÉRISTIQUES TECHNIQUES	Probalance 7610 S RÉF. 5187610	Probalance 7610 PSL RÉF. 5187615
EQUIPEMENTS		
Affichage	Numérique TACTILE	Numérique TACTILE
Capot	X	X
Dispositifs à cônes et compas	X	X
Eclairage de l'intérieur de la jante	LED	LED
PROGRAMMES D'EQUILIBRAGE		
Programmes jante ALU et masses cachées	X	X
Programme d'optimisation	X	X
Statique/dynamique	X	X
Auto/moto	X	X
Opérateurs multiples	X	X
DONNEES TECHNIQUES		
Serrage de la roue	Mécanique	Pneumatique
Lancement	Motorisé	Motorisé
Entrée du déport	Pige	Pige
Entrée du diamètre de jante	Pige	Pige
Entrée de la largeur de jante	Automatique par sonar	Automatique par sonar
Freinage de la roue au point de pose	Automatique	Automatique
Indication du point de pose	Laser (masses autocollantes)	Laser (masses autocollantes)
Largeur de jante maxi, en pouce	1,5 - 20	1,5 - 20
Diamètre de la roue maxi, en mm	1016	1016
Capacité diamètre de jante, en pouces	14 - 30	14 - 30
Poids maxi de la roue, en kg	75	75
Précision de mesure en gr	1	1
Vitesse de rotation en tr/min	< 100	< 100
Temps de calcul en secondes	6	6
Puissance maxi en kW	1.5	1.5
Diamètre arbre en mm	40	40
Alimentation électrique en volts	230 mono	230 mono
Dimensions (Lxl en mm)	1390 x 1265	1390 x 1265
Poids de la machine, en kg	120	130

PROBALANCE 7620 PSL ET 7630 PSL
Équilibreuses à affichage vidéo tactile

CARACTÉRISTIQUES TECHNIQUES	Probalance 7620 PSL RÉF. 5187625	Probalance 7630 PSL RÉF. 5187630
ÉQUIPEMENTS		
Affichage	VIDEO TACTILE 17"	VIDEO TACTILE 17"
Capot	X	X
Dispositifs à cônes et compas	X	X
Éclairage de l'intérieur de la jante	LED	LED
Imprimante couleur		En option
PROGRAMMES D'ÉQUILIBRAGE		
Programmes jante ALU et masses cachées	X	X
Programme d'optimisation	X	X
Statique/dynamique	X	X
Auto/moto	X	X
Opérateurs multiples		
Mesure de la conicité		X
Excentricité du pneu, de la jante et de la roue		X
DONNÉES TECHNIQUES		
Serrage de la roue	Pneumatique	Pneumatique
Lancement	Motorisé	Motorisé
Entrée du déport	Pige	Automatique par laser
Entrée du diamètre de jante	Pige	Automatique par laser
Entrée de la largeur de jante	Automatique par sonar	Automatique par sonar
Freinage de la roue au point de pose	Automatique	Automatique
Indication du point de pose	Laser (masse autocollante)	Laser (masses à crochet et autocollantes)
Largeur de jante maxi, en pouce	1,5 - 20	1,5 - 20
Diamètre de la roue maxi, en mm	1016	1016
Capacité diamètre de jante, en pouces	14 - 30	14 - 30
Poids maxi de la roue, en kg	75	75
Précision de mesure en gr	1	1
Vitesse de rotation en tr/min	< 100	< 100
Temps de calcul en secondes	6	6
Puissance maxi en kW	1.5	1.5
Diamètre arbre en mm	40	40
Alimentation électrique, en volt	230 mono	230 mono
Dimensions (LxI en mm)	1390 x 1265	1390 x 1390
Poids, en kg	130	130

PROBALANCE 7630 PSL
RÉF. : 5187630

Accessoires livrés avec :
- Capot
- Masses de calibration
- Compas de mesure
- Manuel d'utilisation
- Ecrou rapide de serrage avec bague de protection (sauf version pneumatique)
- 3 cônes :
  43 mm-69 mm
  60 mm-81 mm
  79 mm-100 mm

ZERO WEIGHT LIFT
Réf. : 5189155

Elévateur de roue Zero Weight Lift

Avantages

Manipulation des roues sans effort pour l'opérateur
Centrage parfait, aucun frottement sur l'arbre
Lancement et descente automatique de l'élévateur
Levage automatique de la roue en position
S'adapte sur tous les modèles d'équilibreuses CEMB ou PROBALANCE

CARACTÉRISTIQUES TECHNIQUES	ZERO WEIGHT LIFT REF. 5189155
Capacité maxi en kg	80
Elévation maxi en mm	520
Poids en kg	80
Dimensions en mm (Lxlxh)	980 x 780 x 520
Alimentation en bar	10
Alimentation en V	230 mono

Réf. : 5186455

Accessoires de centrage

Référence	Désignations
5186455	Ecrou de centrage rapide Haweka Pro Grip Ø 40 mm (Pas de 4)
5186132	Bol de protection Ø 120 mm pour roues ALU
190008005	Joint de protection pour bol 5186132
5186589	Flasque de protection Ø 220 mm pour roues ALU
190008027	Bague de compression pour ecrou rapide Pro Grip

Cône

40FF43714	Cône Ø 43-69 mm
40FF43715	Cône Ø 60-81 mm
40FF43716	Cône Ø 79-110 mm
5188912	Cône 4X4 Ø 89-132 mm
40FF52417	Cône 4X4 Ø 97-170 mm

Réf. : 150400091

150400091	Kit pour utilitaires cône avec entretoise pour alésage 122 à 174 mm

Réf. : 5186125

Réf. : 940052253

5186125	Plateau pour roue à centre fermé UNILUG Haweka avec écrous pour jantes à 3, 4 et 5 trous
5186565	Kit de 5 écrous rapides pour plateau UNILUG
040100102	Jeu de 5 écrous standards pour plateau UNILUG
940052253	Calibre coulisse

ACCESSOIRES DE CENTRAGE

Référence	Désignations	Serrage
200018405	Kit 4 brides de poussée	Mécanique
205018405	Kit 4 brides de poussée	Pneumatique

Réf. : 40FF57321

Référence	Désignations
40FF57321	Bague étagée pour Audi - BMW - Opel - Porsche - Smart - VW 56,5-57-66,5-72,5 mm

5199950	Compas de mesure de largeur de jante
290100060	Masse d'étalonnage pour équilibreuse - 60gr

5186530	Kit de moto PRO BIKE standard avec écrou de serrage rapide PRO BIKE Ø 14 mm

40FF43748	Cône PL Ø 202-221 mm
40FF43747	Cône PL Ø 281 mm

280400061	Kit flasque et étoile 3 branches pour utilitaires VW et Mercedes
940010105	Bague GG pour roues PL en 19,5

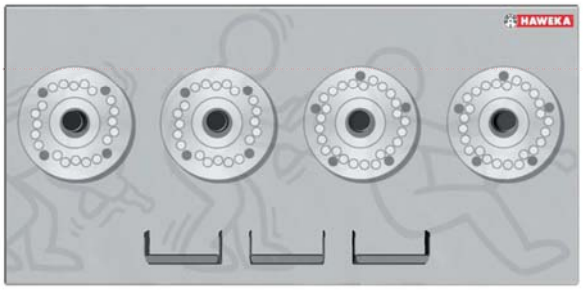

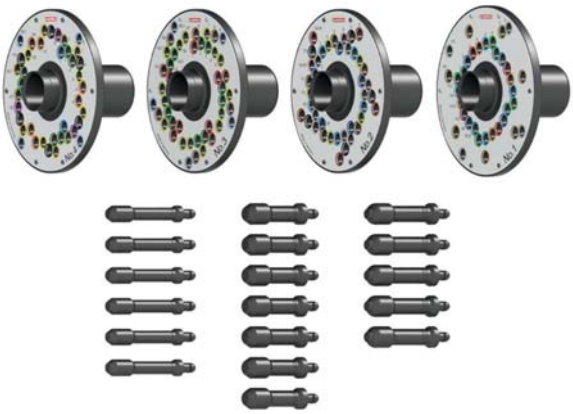

Réf. : 205018405

Réf. : 5199950

Réf. : 290100060

Réf. : 5186530

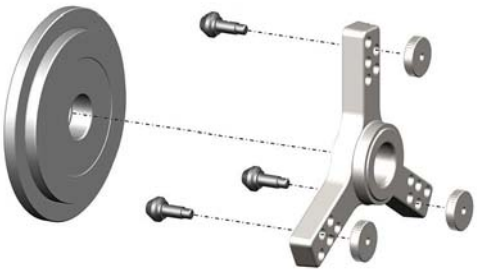

Réf. : 280400061

Réf. : 940010105

Cône

PROBALANCE 7910

La **Probalance 7910** est une équilibreuse à lancement manuel pour roues poids lourds, utilitaires et voitures.

Facilement déplaçable en atelier, elle est idéale pour le service mobile. Elle est dotée d'un programme ALU-M pour le positionnement optimal des masses adhésives à l'intérieur de la jante ainsi que d'un programme masses cachées (réparties derrière les bâtons de la jante).

La **Probalance 7910** peut fonctionner sur batterie 12V.

Grâce à l'arbre d'équilibrage réglable en hauteur, tout autre système d'élévateur est superflu : l'arbre est déplacé mécaniquement de haut en bas ce qui permet de venir chercher la roue au sol.

PROBALANCE
7910
Réf. : 5187910

PROBALANCE 7920

La **Probalance 7920** est une équilibreuse semi-automatique à lancement motorisé destinée à l'équilibrage des roues PL, mais aussi VL et VUL.

La prise de déport de roue s'effectue à l'aide d'une jauge électronique. Le cycle de travail est automatique. Elle est équipée d'un élévateur pneumatique de roue et est dotée d'un système de blocage électropneumatique qui facilite le serrage et le resserrage de la roue sur l'axe de centrage ainsi que la pose des masses d'équilibrage.

Sa conception la dispense de tout capot de protection.

PROBALANCE
7920
Réf. : 5189287

ÉQUILIBREUSES POIDS LOURDS

CARACTÉRISTIQUES TECHNIQUES	PROBALANCE 7910 RÉF. 5187910	PROBALANCE 7920 RÉF. 5189287
AFFICHAGE		
Affichage numérique (LED)	x	x
PROGRAMMES D'ÉQUILIBRAGE		
Analyse dynamique (sur les 2 plans)	x	x
Analyse statique (sur 1 plan)	x	x
Programme d'auto-étalonnage	x	x
Programme d'autodiagnostic	x	x
Programme d'optimisation	x	x
Programme alu - M ("shift plane")	x	x
Programme masses cachées (réparties)	x	x
Programme jante alu (1-2-3-4) et CTS	x	x
Programme 2 opérateurs simultanés		x
Lancement	manuelle	automatique
DONNÉES TECHNIQUES		
Saisie du déport	manuelle	automatique
Entrée des diamètres	manuelle	automatique
Entrée de la largeur	manuelle	manuelle
Capacité largeur de jante, en pouces	1,5 - 20	1,5 - 20
Distance jante-machine (avec rallonge)	0 - 300	0 - 300 (400)
Capacité diamètre de jante, en pouces	10 - 30	10 - 30
Diamètre maxi de la roue, en mm	1 240	1 300
Poids maxi de la roue, en kg	250	250
Précision de mesure, en grammes	1*	1*
Vitesse de rotation, en tr/mn	< 100	< 100
Temps de calcul, en secondes	8 - 20	8 - 20
Puissance du moteur, en kW	lancement manuel	0,5
Alimentation électrique, en volts	12V/230 mono	115/230 mono
Encombrement (larg. x profond.), en mm	890 x 1 210	1 802 x 1 095
Poids, en kg	135	200
Alimentation d'air en bar		8 - 10
ACCESSOIRES STANDARD		
Élévateur pneumatique de roue		x
Arbre (diamètre 40 mm)	x	x
Kit de centrage PL et Utilitaire	x	x
4 cônes (43-69 mm ; 60-80 mm ; 79-110 mm ; 97-110 mm)	x	x
1 entretoise G40	x	x
1 compas de mesure de largeur de jante	x	x
OPTIONS		
Support de batterie 12V	86SB84970	
Capot		94FW86686

Accessoires Standards livrés
avec les équilibreuses PROBALANCE 7910 et 7920

Option : pour les roues en 19,5" prévoir bague Réf. 940010105

Garantie 1 an, mise en service par nos soins.

*1g en VL/10g en PL.

PROBALANCE 7930 PAGURO
Réf. : 5189170

Réf. : 5189171

PROBALANCE 7930 PAGURO

L'équilibreuse qui se place sur le mandrin autocentrant de n'importe quel monte/démonte-pneus fixe ou embarqué !

CARACTÉRISTIQUES TECHNIQUES	PROBALANCE 7930 REF. 5189170
Diamètre de jante	10 à 30"
Largeur de jante	1,5 à 20"
UNITÉ CENTRALE	
Poids	1,7 kg
Alimentation	Batterie rechargeable (230 V AC ou 12 V CC)
Affichage	Led
Précision d'affichage	10 g
Programme	Dynamique (sur les 2 plans de roue) Statique (sur 1 plan) Alu Auto-étalonnage et auto-diagnostic
Plage de mesure	10 à 1 990 g
Durée du cycle	8 à 20 secondes
Puissance absorbée	0,8 kW
Indice de protection	IP41
Dimensions	235 x 230 x 67 mm
SYSTÈME D'ÉQUILIBRAGE AMOVIBLE	
Diamètre de l'arbre	40 mm
Poids maxi de roue	250 kg
Lancement	Manuel
Indice de protection	IP41
Dimensions	190 x 250 x 360 mm
Poids net	20 kg

Option : kit trolley mobile pour unité central et système d'équilibre.
Réf. 5189171 composé de 4 roulettes et 1 support d'écran

Accessoires Standards livrés
avec les équilibreuses PROBALANCE 7930

5 - PÂTES À PNEU ET PRODUITS D'ENTRETIEN

Pâte à pneu, crèmes, graisses et gels Remaxx	126
Lubrifiants et fluides de montage	127
Pinceaux	127
Produits d'entretien	128
Savon à main et lingette	129
Balais et absorbant minéral	130

PÂTES, CRÈMES, GRAISSES ET GELS REMAXX

Pâte à pneu
POWERMOUNT
Seau 5 kg
Réf. : 5931855

Pâte à pneu
(haute qualité TÜV)
Seau 5 kg
Réf. : 5930632

Pâte à pneu noire
Seau 5 kg
Réf. : 5931765

Pour le montage et le démontage des pneumatiques. Ne gèlent pas, ne durcissent pas, n'oxydent pas les roues en acier et séchage rapide. Ces produits préservent les matériels de montage et de détalonnage car ils ne coulent pas et n'altèrent pas les peintures. Chimiquement neutres pour le caoutchouc, l'acier et l'aluminium.

Référence	Désignation	Présentation			A	B	C	D	E	J
5931854	Pâte à pneu POWERMOUNT	Seau	1 kg	18	▪	▪	▪			
5931855	Pâte à pneu POWERMOUNT	Seau	5 kg	8	▪	▪	▪			
5930591	Pâte à pneu (haute qualité TÜV)	Seau	1 kg	18	▪	▪	▪	▪	▪	▪
5930601	Pâte à pneu (haute qualité TÜV)	Seau	3,5 kg	8	▪	▪	▪	▪	▪	▪
5930632	Pâte à pneu (haute qualité TÜV)	Seau	5 kg	8	▪	▪	▪	▪	▪	▪
5930625	Pâte à pneu (haute qualité TÜV)	Seau	10 kg	22	▪	▪	▪	▪	▪	▪
5148620	Pâte à pneu noire	Seau	1 kg	18	▪	▪	▪	▪	▪	▪
5931765	Pâte à pneu noire	Seau	5 kg	72	▪	▪	▪	▪	▪	▪
5931332	Pâte à pneu «MONTSEAL» + étanchéité	Seau	5 kg	8	▪	▪	▪	▪	▪	
5930515	Crème à pneu «TRUCK»	Seau	5 kg	8		▪	▪			
5930508	Crème à pneu W PL/AGRI/MANUT	Seau	5 kg	8		▪	▪	▪	▪	
5930539	Crème à pneu W-EM spéciale GC	Seau	5 kg	8				▪	▪	
5930553	Graisse à pneu «WAX H» rose	Seau	5 kg	8	▪					
5931000	Gel de montage tubeless «Tyre and Tube»	Seau	11 kg	1	▪	▪	▪	▪	▪	

Pâte à pneu MONTSEAL
+ étanchéificateur
Seau 5 kg
Réf. : 5931332

Crème à pneu
"TRUCK"
Seau 5 kg
Réf. : 5930515

Crème à pneu
W PL/AGRI/MANUT
Seau 5 kg
Réf. : 5930508

Crème à pneu
W-EM spéciale GC
Seau 5 kg
Réf. : 5930539

Graisse à pneu
"WAX H" rose
Seau 5 kg
Réf. : 5930553

Gel de montage
et assistance au gonflage tubeless
Seau 11 kg
Réf. : 5931000

LUBRIFIANTS ET FLUIDES DE MONTAGE

Référence	Désignation	Présentation			A	B	C	D	E	J	K
5935503	Lubrifiant concentré à diluer 1/5 eau	Bidon	1 l	10	•						
5935510	Lubrifiant concentré à diluer 1/5 eau	Bidon	5 l	1	•						
5935000	Kit lubrifiant concentré 2 bidons 1l +1 goupillon	Carton	1	1	•						
5935660	Remaxx fluid bouteille avec éponge pour le montage des pneus vélo, moto et des valves tubless en coutchouc	Bidon + éponge	50 ml	10	•					•	•
5935640	Remaxx Fluid pour montage PAX, RFT, SST...	Aérosol	400 ml	1	•					•	•
5930388	Lubrifiant spécial pneus plein (bandages)	Bidon	1 l	10					•		
5935541	Fluide de démontage (assistance)	Bidon	5 l	1		•	•	•	•		
5930072	Antigliss Lube (pour roues motrices agraires)	Bidon	500 ml	10				•			
5930649	Talc (sans amiante)	Boîte	500 g	10	•	•	•	•	•	•	
1280440	Lubrifiant SLICK'EM	Bidon	3,85 l	4		•	•	•	•		

Lubrifiant concentré à diluer 1/5 eau
Bidon 5 l
Réf. : 5935510

Kit Lubrifiant concentré
2 Bidons 1 l
+ Goupillon
Réf. : 5935000

Remaxx Fluid
Réf. : 5935660

Lubrifiant SLICK'EM
Réf. : 1280440

Talc sans amiante
Boîte 500 g
Réf. : 5930649

Antigliss Lube
Bidon 500 ml
Réf. : 5930072

Fluide de démontage
Bidon 5 l
Réf. : 5935541

Lubrifiant spécial pneu plein
Réf. : 5930388

Remax Fluid
Réf. : 5935640

Pinceaux

Référence	Désignation	Présentation			A	B	C	D	E	J
5930618	Pinceau pâte à pneu ø 50 L300 mm	Manche court	1	1		•	•	•	•	
5930584	Pinceau pâte à pneu ø 30 L300 mm	Manche court	1	1	•					•
4000410	Pinceau plat l 70 mm		1	1	•	•	•	•	•	•
4000390	Pinceau plat l 40 mm		1	1	•	•	•	•	•	•
5935534	Goupillon coton pour lubrifiant liquide et fluides		1	1	•	•	•	•	•	•

Pinceau pâte à pneu PL.AGRI.GC
Réf. : 5930618

Pinceau pâte à pneu VL.VUL
Réf. : 5930584

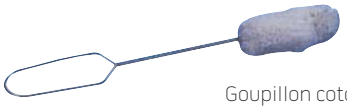

Goupillon coton
Réf. : 5935534

Pinceau plat
Réf. : 4000390

PRODUITS D'ENTRETIEN

Nettoyant freins
Aérosol 500 ml
Réf. : 5936018

Dégrippant multifonctions
Aérosol 500 ml
Réf. : 5936032

Référence	Désignation	Présentation			Utilisation
5936018	Nettoyant freins	Aérosol	500 ml	12	Permet le dégraissage des disques de freins et système de freinage.
5936032	Dégrippant multifonctions	Aérosol	500 ml	12	Produit lubrifiant, dégrippant, anti-humidité et anti-corrosion.
5936049	Graisse cuivre	Aérosol	500 ml	12	Assure une protection anti-grippage, anti-corrosion. Spécial soudure.
5936056	Silicone	Aérosol	500 ml	12	Lubrifiant incolore, anti-adhérant et anti-statique. Agent de démoulage.
5936078	Huile de vaseline	Aérosol	75 ml	24	Lubrification des mécanismes et des câbles. Résiste à l'eau.
6000312	Détecteur de fuites	Pulvérisateur	500 ml	12	Pour pneus tubeless et chambres à air. Contrôle également les valves tubeless.
6000329	Détecteur de fuites	Recharge	500 ml	12	
6000305	Détecteur de fuites	Aérosol	400 ml	12	
5931136	Lubrifiant chaîne aérosol 250 ml	1	12	12	Protège contre l'usure et la corrosion
5931208	Nettoyant cycle pulvérisateur 500 ml	1	10	24	Dissout les salissures tellles que huile, graisse...

Graisse cuivre
Aérosol
500 ml
Réf. : 5936049

Silicone
Aérosol
500 ml
Réf. : 5936056

Huile de vaseline
Aérosol
75 ml
Réf. : 5936078

Lubrifiant chaîne
Aérosol 250 ml
Réf. : 5931136

Nettoyant cycle
Pulvérisateur 500 ml
Réf. : 5931208

Nettoyant R4
500 ml -
Aérosol
Réf. : 5959149

Le nettoyant R4 permet un nettoyage efficace des pinceaux et s'utilise avec le bidon galvanisé réf. 5954820.

Référence	Désignation	Présentation	unité de vente	unité de condt
5959149	Nettoyant R4 500 ml	aérosol	1	10
5959125	Nettoyant R4 800 ml	bidon	1	10
5954820	Bidon galvanisé 1 L avec pinceau 5958308	bidon + pinceau	1	1

Nettoyant R4
800 ml - Bidon
Réf. : 5959125

Bidon
galvanisé 1 L
avec pinceau
Réf. : 5954820

SAVON À MAIN ET LINGETTE

Savon à main liquide

Référence	Désignation	Présentation		
5932110	Savon à main liquide	Bidon	2 l	8
5932570	Pompe pour bidon 5932110	-	-	1
5932120	Savon à main liquide	Recharge souple	2 l	8
5932490	Distributeur mural pour 5932120	-	-	1

Savon à main liquide
Réf. : 5932110

Distributeur mural pour 5932120
Réf. : 5932490

Pompe pour bidon 5932110
Réf. : 5932570

Savon à main "Top Clean"

Référence	Désignation	Présentation		
5932001	Savon à main "Top Clean"	Tube	250 ml	12
5932018	Savon à main "Top Clean"	Seau	5 l	8
5932025	Savon à main "Top Clean"	Seau	10 l	1

Savon à main "Top Clean"
Tube 250 ml
Réf. : 5932001

Savon à main "Top Clean"
Réf. : 5932018

Caractéristiques :
Nettoie avec des matériaux abrasifs très fins (microbilles) et des agents doux n'attaquant pas la peau. Dermatologiquement neutre pour la peau. Ne contient pas de solvants organiques tels que le naphta. Ne contient pas de sable ou copeaux et donc ne risque pas de boucher les siphons ou évacuations d'eaux usées. Est adapté à une protection anti-acide de la peau. Ne contient pas d'agents alcalins. Usage économique.

Savon à main "Super orange"

Référence	Désignation	Présentation		
5930443	Savon à main "Super orange"	Seau	11 l	1

Savon à main "Super orange"
Seau 11 l
Réf. : 5930443

Caractéristiques :
Grâce à une haute qualité des agents pénétrants, le produit nettoie entièrement les salissures mais n'attaque pas la peau. Peut-être rincé facilement. Nettoie les pores de la peau grâce à des agents abrasifs très très fins (microbilles). Ne contient pas de sable ou copeaux et donc ne risque pas de boucher les siphons et évacuations d'eaux usées. Est adapté à une protection anti-acide de la peau. Ne contient pas d'agents alcalins. Ne contient pas de solvants organiques tel que le naphta.

Lingette

Référence	Désignation	Présentation	
8709200	Lingette universelle	Bidon de 90 lingettes	1

Lingette universelle
Réf. : 8709200

Caractéristiques :
Lingettes universelles solvantées pour les mains pour salissures fortes. Pratiques à utiliser, elles permettent d'éliminer les huiles, graisses et salissures courantes.

Bobine d'essuyage

Référence	Désignation		
8709300	Bobine d'essuyage couleur chamois à dévidoir central, 2 plis x 20 g (21 x 30 cm) Longueur totale : 150 mètres	1	6

Bobine d'essuyage
Réf. : 8709300

BALAIS ET ABSORBANT MINÉRAL

Réf. : 0360290

Balais

Référence	Désignation	Dimensions
0360317	Manche pour balai	Longueur 1 200 mm
0360290*	Balai de hangar	Largeur 600 mm
0360276	Brosse souple	Largeur 40 mm
0208747	Pelle métallique	Longueur 230 mm Largeur 215 mm Manche 170 mm
2052094*	Raclette caoutchouc	Largeur 700 mm

* Livré sans manche

Réf. : 0360276

Réf. : 0208747

Réf. : 2052094

Absorbant Minéral
Sac de
20 Kg
Réf. : 5938000

Absorbant Minéral

Référence	Désignation	Présentation	Utilisation
5938000	Absorbant Minéral	Sac de 20 Kg	Absorbant minéral pour tous les liquides, huiles, hydrocarbures, eau, peintures, encres, solvants, acides, bases, graisses, corps gras ainsi que leurs mélanges et autres salissures répandus accidentellement.

Caractéristiques :
A base d'argile d'attapulgite calcinée à 900°C. Pouvoir antidérapant exceptionnel apportant une sécurité optimale aux utilisateurs. Sur la neige, le gel, le verglas, en présence d'eau et de liquide gras, il améliore la sécurité et permet une meilleure adhérence. Il ne glisse pas et ne roule pas sous les pieds ou les roues des véhicules. Ne colore pas les sols. Non volatile (même par le vent...).
Non toxique donc ne présente pas de danger pour les personnes qui l'utilisent ou qui y sont exposées, ni pour les sols revêtus ou peints et les matériels placés à proximité (vis, vérins, commandes, véhicules, etc.). Ininflammable. Insoluble dans l'eau. 100 % naturel.

Composition standard 132

Tresses et pièces pour chambre à air 133

Emplâtres et cément BL 134

Gonflage 135

Outillages 136

COMPOSITION STANDARD

Libre service

Référence	Désignation
4003000	Présentoir complet livré avec 160 blisters et 46 produits
4004000	Assortiment complet de 160 blisters

160 blisters
46 produits

Présentoir complet
Réf. : 4003000

Composition

Référence	Désignation TIP TOP	Contenu 4003000	Contenu 4004000
4004077	10 Pièces rouge N 1 Ø 37 mm	5	5
4004084	10 Pièces rouge N 2 Ø 45 mm	5	5
4004091	10 Pièces rouge N 3 Ø 54 mm	5	5
4004107	5 Pièces rouge N 4 Ø 75 mm	5	5
4004114	5 Pièces rouge N 5 Ø 94 mm	2	2
4004305	2 Pièces rouge N 6 Ø 116 mm	2	2
4004893	5 Pièces rouge N 7 74 x 73 mm	2	2
4004312	2 Pièces rouge N 7B 150 x 75 mm	2	2
4004473	Assortiment 10 pièces rouges : N 1/2/3/4 +1 tube vulc 10g	5	5
4004152	Tube liquide vulcanisant 50 g	5	5
4004145	Tube liquide vulcanisant 25 g	5	5
4000536	2 Tubes liquide vulcanisant 10 g	2	2
4004169	Tube spécial Cément bleu 30 g	3	3
4004603	Tube spécial Cément bleu 70 g	2	2
4004541	Emplâtre RAD 110 TL	2	2
4004183	Emplâtre RAD 120 TL	3	3
4004206	Emplâtre RAD 140 TL	1	1
4004190	Emplâtre RAD 180 TL	2	2
4004022	2 emplâtres PN 04	3	3
4004039	2 emplâtres PN 03	3	3
4004015	Emplâtre PN 05	2	2
4004008	Emplâtre PN 06	1	1
4004299	8 pièces tubeless 27X27mm UP 3	2	2
4004343	4 pièces tubeless 55X55mm UP 8	2	2
4004817	4 pièces tubeless 63X63mm UP 12	2	2
4004374	Kit réparation tresses longues PL	2	2
4004367	Kit réparation tresses courtes VL	4	4
4004510	5 tresses courtes VL	5	5
4004596	5 tresses longues PL	2	2
4000567	Nécessaire de réparation TT 02	4	4
4004800	Nécessaire de réparation TT 03	3	3
4004411	Nécessaire de réparation TT 09 E-BIKE	2	2
4000598	Nécessaire de réparation TT 11	3	3
4000604	Nécessaire de réparation TT 12	3	3
4000635	Nécessaire de réparation bottes camping plastiques	2	2
4000772	Contrôleur de pression digital 0,5-9,99 bars	2	2
4000697	4 valves tubeless TR 413	3	3
4000703	4 valves tubeless TR 414	3	3
4004824	4 valves tubeless TR 415	2	2
4004626	5 bouchons plastiques pour valves tubeless	2	2
4004138	Valve air et eau TR 218 A	5	5
4004657	Valve tubeless caoutchouc air et eau	3	3
4004831	Valve tubeless caoutchouc air et eau courte	2	2
4004527	Valve air et eau TR 618 A	5	5
4004220	Valve air et eau à pied métallique	3	3
4004862	2 Valves TR 600 HP rebnforcées L 43,8mm	2	2
4004237	2 embouts de valve air et eau	2	2
4004251	2 raccords pour tuyau Ø 7 mm	3	3
4004268	Tournevis démonte obus de valves	5	5
4004855	Tire valve flexible	2	2
4004282	Meule spérique pierre diam 10 mm	2	2
4004275	Molette pour pièces chambre à air et emplâtre	2	2
4004381	Outil d'insertion tresses VL PL	2	2
4004848	Stick de peinture blanche	2	2
4004398	Jauge de profondeur 0 à 50 mm	2	2
4004428	Kit réparation et gonflage tubeless	2	2
4004435	Kit réparation et gonflage chambre à air	1	1
6000150	Préventif anti-crevaison - bidon de 1 litre	12	0
5931854	Pâte à pneu POWERMOUNT 1 kg	4	0
5059692	Râpeur chimique - aérosol de 0,5 litre	2	0
2123770	Pistolet de gonflage Eurodainu	2	0
6000010	Aérosol de dépannage 300ml	12	0
6000312	Détecteur de fuite en pulvérisateur 500ml	2	0
5932001	Savon à main tube 250 ml	12	0
Présentoir	Présentoir (L 1000 x l +600 x h 2000 mm), bandeau et porte étiquettes	1	0

TRESSES ET PIÈCES POUR CHAMBRE À AIR

Nécessaires de réparation

Nécessaire
de réparation TT02
vélo
Réf. : 4000567

Nécessaire de réparation
TT03 Quick Patch
vélo
Réf. : 4004800

Nécessaire
de réparation TT09
E-BIKE
Réf. : 4004411

Nécessaire
de réparation TT11
auto/moto
Réf. : 4000598

Nécessaire
de réparation TT12
camionnette
Réf. : 4000604

Kit réparation
tresses
longues PL
Réf. : 4004589

Kit réparation tresses
courtes VL
Réf. : 4004558

5 tresses longues PL
Réf. : 4004596

5 tresses courtes VL
Réf. : 4004510

Nécessaire
de réparation bottes
camping plastiques
Réf. : 4000635

Pièces chambre à air

10 pièces n° 1
ø 37 mm
Réf. : 4004077

10 pièces n° 2
ø 45 mm
Réf. : 4004084

10 pièces n° 3
ø 54 mm
Réf. : 4004091

5 pièces n° 4
ø 75 mm
Réf. : 4004107

5 pièces n° 5
ø 94 mm
Réf. : 4004114

2 pièces n° 6
ø 116 mm
Réf. : 4004305

5 pièces n° 7
74 x 37 mm
Réf. : 4004176

2 pièces n° 7B
150 x 75 mm
Réf. : 4004312

Assortiment 10 pièces :
N 1/2/3/4
+ 1 tube vulc 10g
Réf. : 4004473

Vulcanisants pour pièces chambre à air

2 tubes liquide
vulcanisant 10 g
Réf. : 4000536

Tube liquide
vulcanisant 25 g
Réf. : 4004145

Tube liquide
vulcanisant 50 g
Réf. : 4004152

EMPLÂTRE ET CÉMENT BL

Emplâtres diagonaux

2 emplâtres PN 03
Réf. : 4004039

2 emplâtres PN 04
Réf. : 4004022

Emplâtre PN 05
Réf. : 4004015

Emplâtre PN 06
Réf. : 4004008

Emplâtres radiaux

2 emplâtres RAD 110 TL
Réf. : 4004541

Emplâtre RAD 120 TL
Réf. : 4004183

Emplâtre RAD 140 TL
Réf. : 4004206

Emplâtre RAD 180 TL
Réf. : 4004190

Pièces tubeless

8 pièces tubeless UP3
27 x 27 mm
Réf. : 4004299

4 pièces tubeless UP8
55 x 55 mm
Réf. : 4004343

4 pièces tubeless UP 12
63 x 63 mm
Réf. : 4004817

Cément BL pour emplâtres, pièces tubeless et tresses

Tube Cément BL 30 g
Réf. : 4004169

Bidon Cément BL 70 g
Réf. : 4004603

Nécessaire de réparation et de gonflage

Nécessaire de réparation et de gonflage tubeless
Réf. : 4004428

Nécessaire de réparation et de gonflage chambre à air
Réf. : 4004435

Valverie et accessoires de gonflage

4 valves TR 413 pour pneu tubeless
Réf. : 4000697

4 valves TR 414 pour pneu tubeless
Réf. : 4000703

4 valves TR 415 pour pneu tubeless
Réf. : 4004824

5 bouchons plastiques pour valves tubeless
Réf. : 4004626

Valve air et eau à pied métallique
Réf. : 4004220

Valve air et eau TR 218 A
Réf. : 4004138

Valve tubeless caoutchouc air et eau
Réf. : 4004657

Valve air et eau TR 618 A
Réf. : 4004527

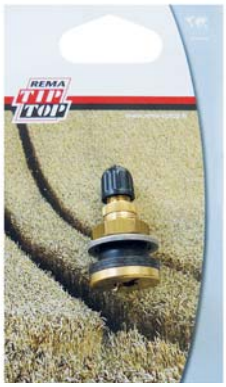

Valve air et eau courte
Réf. : 4004831

2 valves TR600HP renforcées L = 43,8 mm pour pneu tubeless
Réf. : 4004862

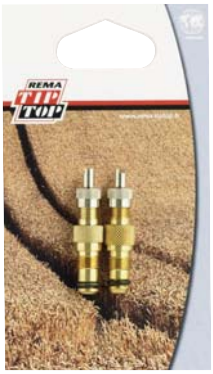

2 embouts de valve air et eau
Réf. : 4004237

2 raccords pour tuyau ø 7 mm
Réf. : 4004251

Leviers et outils de réparation des pneumatiques

Tournevis démonte obus de valves
Réf. : 4004268

Tire valve flexible
Réf. : 4004855

Outil d'insertion tresses VL PL avec 4 outils
Réf. : 4004381

Jauge de profondeur
Réf. : 4008398

Contrôleur de pression digital
Réf. : 4000772

Levier VTT - Cycle (110 mm)
Réf. : 4004350

Meule sphérique pierre diam. 10 mm
Réf. : 4004282

Molette pour pièces chambre à air et emplâtre
Réf. : 4004275

Stick de peinture blanche
Réf. : 4004848

Indicateurs de serrage d'écrou de roue	138-140
Protection individuelle	141-143
Revêtement Ergolastec	144-145
Protection du véhicule	146-147
Produits hivernaux	148-151
Manutention des pneus et des roues	152-154

Conseil d'utilisation pour les chauffeurs

L'indicateur de serrage CHECKPOINT® est un dispositif simple d'utilisation, fiable et d'un bon rapport coût/efficacité qui permet de contrôler, visuellement, de manière rapide que les écrous ne sont pas desserrés.
Les Checkpoints sont des produits très efficaces pour la prévention des pertes de roues, peu onéreux par rapport aux gains qu'ils engendrent et au coût général de l'exploitation d'une flotte de véhicules.

Les avantages produits

Gestion rentable des risques de perte de roue.

Amélioration de la maintenance et de la sécurité des flottes.

Meilleur contrôle des budgets d'exploitation et réduction des coûts.

Facilite le contrôle des écrous par le chauffeur et l'implique davantage dans la sécurité de son véhicule.

Apporte la preuve sur le terrain de votre engagement à garder une flotte de véhicules sûrs et en bon état sur les routes.

Signaux d'alerte pour l'atelier et le chauffeur, de problèmes éventuels de freins ou de roulements.

Conseils d'utilisation pour les chauffeurs

Le contrôle fréquent des indicateurs de serrage

Les checkpoints n'ont pas tourné
= aucune rotation des écrous de roue
=

Sécurité

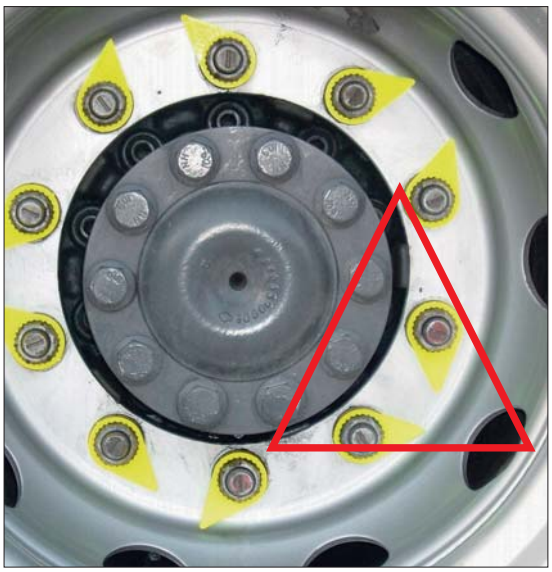

Un checkpoint a pivoté
= rotation d'un écrou de roue
=

Danger

Les Checkpoints ont fondus :

- Il y a un problème de surchauffe des roues. Cela cache d'autres problèmes...
  Les roues doivent être examinées par des professionnels.
- Les produits utilisés sont en polypropylène et ont une résistance à la chaleur de 125° C.

INDICATEURS DE SERRAGE D'ÉCROU DE ROUE

Roues sans enjoliveurs

CHECKPOINT®

Indicateur de desserrage d'écrous - couleur jaune.
Température maxi 125°

Référence	ø	Unité de conditionnement	Unité de vente
8704622	22 mm	100 pièces	1
8704624	24 mm	100 pièces	1
8704627	27 mm	100 pièces	1
8704630	30 mm	100 pièces	1
8704632	32 mm	100 pièces	1
8704633	33 mm	100 pièces	1

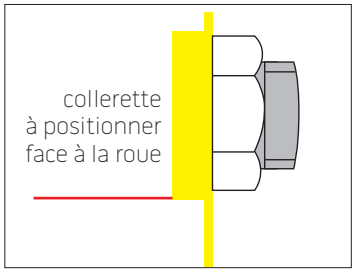

* Les indicateurs de serrage sont disponibles dans de nombreuses tailles : de 17 mm à 41 mm.

CHECKPOINT® HAUTE TEMPÉRATURE

Température maxi 165°

Référence	ø	Unité de conditionnement	Unité de vente
8701632	32 mm	100 pièces	1
8701633	33 mm	100 pièces	1

CHECKLINK®

Maillon de retenue témoin d'écrou - couleur jaune.

Référence	ø	Unité de conditionnement	Unité de vente
8706627	27 mm	100 pièces	1
8706630	30 mm	100 pièces	1
8706632	32 mm	100 pièces	1
8706633	33 mm	100 pièces	1

DUSTITE®

Indicateur de desserrage d'écrous et cache écrous - couleur jaune.

Référence	ø	Unité de conditionnement	Unité de vente
8702627	27 mm	100 pièces	1
8702630	30 mm	100 pièces	1
8702632	32 mm	100 pièces	1
8702633	33 mm	100 pièces	1

Autres diamètres disponibles. Nous consulter.

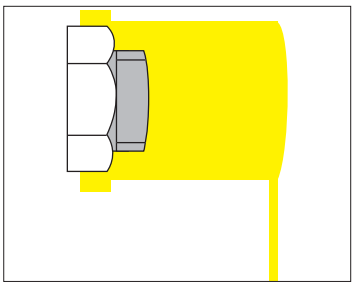

Roues avec enjoliveurs

Le **Dustite® LR** (avec une base plus longue) permet d'être installé sur les écrous par les trous d'accès présents sur l'enjoliveur, de manière à ce que les indicateurs puissent être alignés et vérifiés sur la surface de l'enjoliveur, sans démontage de ce dernier, lors des contrôles quotidiens des chauffeurs ou de l'atelier.

DUSTITE®LR

Indicateur / cache écrou à utiliser sur jante équipée d'enjoliveur - couleur jaune.

Référence	ø	Unité de conditionnement	Unité de vente
8707624	24 mm	100 pièces	1
8707627	27 mm	100 pièces	1
8707630	30 mm	100 pièces	1
8707632	32 mm	100 pièces	1
8707633	33 mm	100 pièces	1

Autres diamètres disponibles. Nous consulter.

CHECKLOCK SQ

Le **Checklock SQ** est un bloqueur d'écrous en acier inoxydable qui relie les écrous de roue deux à deux et les empêche de se desserrer.

Le **Checklock SQ** peut être monté facilement d'une main en pinçant les deux tiges ce qui permet d'ouvrir les cercles. En relâchant les tiges, les cercles se resserrent sur les écrous en les agrippant fermement. Aucun outil n'est nécessaire pour le monter ou le retirer ce qui se traduit par une maintenance plus rapide et plus flexible puisque les prestataires extérieurs seront également à même de les monter et de les remonter.

Référence	ø	Nbre écrous	Entraxe en mm	Unité de vente	Unité de condt
8708627	27 mm	8	275	1	10
8708630	30 mm	8	275	1	10
8708632	32 mm	10	335	1	10
8708633	33 mm	10	335	1	10

Autres diamètres et entraxe sur demande. Nous consulter.

Testeur de goujons de roues CHECKTHREAD

Le kit Checkthread pemet d'identifier un possible étirement du filetage des goujons de roue ainsi qu'une potentielle ovalisation des trous de fixation de la jante. Il évite ainsi de manière préventive un remontage de composants défectueux sur les véhicules et aide à prévenir la perte de roue.

Fonctions principales : Tester la qualité du filetage des goujons et identifier une potentielle ovalisation des trous de jante.

Avantages principaux : Améliore la sécurité et évite de remonter sur le véhicule des composantes abîmés.

Le kit contient :
– Des bagues de test pour filetage de goujons afin d'identifier des défauts non décelés après une première inspection visuelle.
– Un testeur d'ovalisation de trou de jante.
– Un testeur conique/sphérique pour identifier la surface de la jante.

Tailles :
– Les testeurs de filetage permettent de tester les goujons M18, M20, M22 et Scania.
– Le testeur d'ovalisation de jante permet de tester des trous de jantes de 21, 24 et 26 mm.

Réf. : 8709601

Référence	Désignation
8709601	Coffret Checkthread avec 4 bagues et 2 testeurs

Lunettes de protection

Référence	Désignation	Propriétés
8241319	Ultra-légères et très confortables. Modèle très enveloppant assurant une excellente protection contre les risques mécaniques (projections de solides, d'éclats, de particules, chocs, ...) Traité anti-rayures et anti-buée. Branches aérées. Cet équipement de protection occulaire a été testé suivant les normes **EN166 : 2001** (spécifications) et **EN170 : 2002** (filtres de protection contre les ultraviolets). Il est conforme à la **Directive Européenne 89/686/CEE.**	Matière : polycarbonate Vis : acier Écran : monobloc incolore incurvé 9° Épaisseur occulaire : 2 mm Dimensions : 134 mm entre les vis Poids : 23 g

Lunette de sécurité
Réf. : 8241319

Référence	Désignation	Propriétés
8241630	Sur-lunettes de protection, écran polycarbonate incolore. Qualité optique classe 1. Conformité CE **EN166F.**	Dimensions : 150 mm entre les vis Poids : 40 g

Sur-lunettes de protection
Réf. : 8241630

Casque anti-bruit

Référence	Désignation	Propriétés
8243000	Ultra léger. Recommandé pour un port intermittent. Fournit une excellente protection en filtrant les bruits hautes fréquences rencontrés auprès des machines tournantes. Cet équipement de protection a été testé suivant la norme **EN352-1 : 2001** (protecteurs contre le bruit) Qualité et confort	Pliable Coquilles réglables Mousse de confort Poids : 270 g

Casque antibruit
Réf. : 8243000

Arceau anti-bruit

Référence	Désignation	Propriétés
8242810	Souple et confortable. Recommandé pour un port en continu. Fournit une excellente protection en filtrant les bruits de hautes et basses fréquences. Surface lisse pour une meilleure hygiène. Ce produit a été testé suivant la norme européenne **EN352-2 : 2001** (protecteurs contre le bruit). Il est conforme à la **Directive Européenne 89/686/CEE.**	Arceau : matière plastique Bouchon d'oreilles : matière polyuréthane

Arceau anti-bruit
Réf. : 8242810

Masque jetable FFP2

Référence	Désignation	Propriétés
8249630	Coussinet nasal en mousse très confortable et contours ergonomiques. FFFP2 : protection contre les aérosols solides et liquides (ex. brouillards d'huile) non-toxiques et de faible à moyenne toxicité, dans les cas de concentrations allant jusqu'à 12xVME ou 10xVLE, (i.e. APF=4). Protège par exemple contre la laine de verre, les poussières de béton, de ciment, de plâtre, les champignons, les virus, les bactéries,... Moins de résistance respiratoire et plus de confort pour l'utilisateur. Ce produit a été testé suivant la norme européenne **EN149 : 2001 + A1 : 2009.** Il est conforme à la **Directive Européenne 89/686/CEE.**	Matière : polypropylène non-tissé Classification : FFP2 NR D Type : coque Valve d'expiration : oui Pince-nez : métallique ajustable Fixation : double élastique Usage unique Conditionnement : Boîte de 10

Masque jetable FFP2
Réf. : 8249630

Risques mécaniques

a b c d

Le pictogramme « risques mécaniques » est accompagné d'un code à 4 chiffres.
La résistance à l'abrasion, déterminée par le nombre de cycles d'abrasion nécessaires pour user l'échantillon du gant. La résistance à la coupure par lame, déterminée par le nombre de cycles nécessaires pour couper l'échantillon à une vitesse constante. La résistance à la déchirure, force nécessaire pour déchirer l'échantillon. La résistance à la perforation, force nécessaire pour percer l'échantillon avec un poinçon standard.
0 indique le niveau de performance le plus bas.

Tests	Niveau de performance					
	0	1	2	3	4	5
a. Résistance à l'abrasion (Cycles)	< 100	100	500	2000	8000	
b. Résistance à la coupure par lame (Facteur)	< 1,2	1,2	2,5	5,0	10,0	20,0
c. Résistance à la déchirure (Newton)	< 10	10	25	50	75	
d. Résistance à la perforation (Newton)	< 20	20	60	100	150	

Gants nitrile noir

Gant nitrile

Référence	Taille	Désignation	Propriétés
8242122	Taille 9	Bonne adaptabilité. Très résistant, idéal pour la protection lors de la plupart des interventions en automobiles : mécanique, magasin, rénovation, préparation, manutention, ... Idéal pour les personnes allergiques au latex.	Matière : nitrile Longueur : 240 mm Poudré : non Bord : roulé Forme : ambidextre Stérile : non Conditionnement : Boîte distributrice de 100
8242123	Taille 10		

Gants "NIT-FLEX" express

Gant NIT-FLEX

3131

Référence	Taille	Désignation	Propriétés
8248618	Taille 8 / L	Particulièrement adaptés pour toutes les manipulations fines nécessitant une grande dextérité, un excellent toucher, ainsi qu'une protection contre les risques mécaniques et en particulier l'abrasion. Préconisés pour les travaux des amortisseurs, pneus et équilibrages. Résistent aux moisissures et aux champignons. Ce gant a été testé suivant la norme européenne **EN388 : 2003** contre les risques mécaniques (risques intermédiaires). Il est conforme à la **Directive Européenne 89/686/CEE.**	Matière : polyamide Montage : tricoté sans couture, poignet élastique, dos aéré Matière enduction : polyuréthane Conditonnement : sachet de 10 paires
8248619	Taille 9 / XL		
8248610	Taille 10 / XXL		

Gants hiver

Référence	Taille	Désignation	Propriétés
8248649	Taille 9	La doublure chaude molletonnée apporte une isolation douce et confortable sans compromettre pour autant la flexibilité du gant. Cette finition originale permet ainsi une préhension ferme des objets même en milieu humide et huileux ! Repousse les liquides. Absorbe les vibrations. Ce gant a été testé suivant la norme européenne **EN388 : 2003** contre les risques mécaniques. Il est conforme à la **Directive Européenne 89/686/CEE.**	Matière : polyamide Montage : tricoté sans couture, poignet élastique, poignet tricot, dos aéré Matière : HPTTM Conditionnement : 1 paire
8248640	Taille 10		

EN 388:2003 3232

EN 511:2006 02X

Gant hiver

Gants cuir

Référence	Taille	Désignation	Principaux atouts	Propriétés
8242213	Taille 9	Ce type de gant s'utilise généralement pour des travaux intermédiaires entre le gant type docker et le gant fin en chèvre ou en agneau. Il offre à la fois une bonne dextérité et une bonne protection générale : agriculteurs, entretiens des espaces verts, artisans, transport, logistique, manutentionnaires, déménageurs, etc.) Ce gant a été testé suivant la norme européenne **EN388:2003** contre les risques mécaniques. Risques intermédiaires. Il est conforme à la **Directive Européenne 89/686/CEE**	Découpe machine des différentes pièces composant le gant permettant d'assurer ainsi une totale régularité des dimensions. Qualité et constance dans la confection comme dans l'assemblage (pièces coupées machine). Cuir croûte résistant et plus attractif que la fleur en terme de prix. Confort traditionnel du cuir apprécié notamment pour sa bonne respirabilité.	Montage : Type « Maîtrise ». Montage « américain ». Pouce palmé. Majeur et annulaire rapportés. (cousus séparément au reste de la paume) Matière : Cuir tout croûte de bovin Autres : Passepoils de renfort aux coutures Serrage élastique au dos. Liseré rouge Conditionnement : 1 paire
8242215	Taille 10			

EN 388:2003 3122

Gant cuir

Gilet de sécurité
Réf. : 5842130

Référence	Désignation	Propriétés
6006068	Protection de genoux (la paire)	
5842130	Gilet de sécurité	Taille unique Matière : 100 % polyester Fluorescent et réflecteur Conditionnement : unité

EN471

ERGOLASTEC®
Tapis pour milieu de travail industriel

Solutions de revêtement de sols ergonomiques pour un usage dans l'industrie, le commerce et les services.

L'effet de tapis forestier
Absorption des impacts, antidérapant, isolant, santé et sécurité sur le lieu de travail avec les TAPIS EN CAOUTCHOUC ERGOLASTEC®.

ERGOLASTEC® BASIC

Le tapis polyvalent pour toutes les zones de déplacements fréquentes et les stations de travail debout qui ne sont pas exposées à aucun impact spécifique ou en milieu hostile. ERGOLASTEC® basic est particulièrement adapté par exemple devant les établis, bancs de montage, lignes de production, tours et fraiseuses, centres d'usinage, dans les fosses de travail, sur les grilles ou comptoirs de bar et les caisses.

L'effet antifatigue

ERGOLASTEC®
- ASBORBE LES COUPS, ANTIDÉRAPANT, ISOLANT
- PROTECTION DE LA SANTÉ ET CONTRE LES ACCIDENTS SUR LE POSTE DE TRAVAIL

Le passage et le travail en position debout sur un sol dur exercent une charge sur les articulations des pieds, des genoux et de la hanche, ainsi que sur les disques de la colonne vertébrale. Une sollicitation même réduite augmente considérablement la charge d'impact. Pendant une seule journée de travail, cette charge continue peut réduire prématurément la concentration et la performance, et même occasionner des lésions dégénératives de l'appareil locomoteur sur le long terme.
Selon le rapport d'étude établi par l'Université technique de Munich sous la direction du Prof. Dr-Ing. Peter Rühmann et par Mme Höglinger de l'Institut FIOT, les tapis industriels ERGOLASTEC® forment un revêtement à la fois ferme et élastique qui peut réduire davantage la charge d'impact sur les articulations et les disques que des chaussures à semelle souple.
Les tapis industriels ERGOLASTEC® réduisent le risque d'accidents liés aux glissades et pertes d'équilibre. Grâce à leur élasticité, ils soulagent considérablement les articulations et la colonne vertébrale, et réduisent le risque de chute grâce à leur revêtement antidérapant !

Les tapis industriels modernes ERGOLASTEC® soulagent les articulations et les disques, sont antidérapants et offrent ainsi une stabilité optimale sur le poste de travail

Les tapis industriels ERGOLASTEC® en caoutchouc offrent également une protection pour les outils, produits ou matériaux pouvant être endommagés en cas de renversement, chute, etc. Les tapis isolent acoustiquement et absorbent les vibrations, et protègent les sols soumis à une forte sollicitation.
Profitez de l'effet antifatigue des tapis ergonomiques ERGOLASTEC® pour des travaux en toute sécurité dans un environnement sain et sécurisé sur les postes de travail avec du passage et en position statique. Augmentez ainsi la productivité et réduisez les accidents.

REVÊTEMENT ERGOLASTEC®

Avantages

- Flexible et variable,
- Les tapis industriels ERGOLASTEC® revendiquent des propriétés d'absorption des chocs pour protéger les articulations et la colonne vertébrale et améliorer la traction et l'adhérence pour éviter les accidents,
- Le nettoyage implique peu de dépenses, des produits de nettoyage standards peuvent être simplement utilisés. Les tapis peuvent être rapidement démontés lors des opérations de nettoyage et cela permet de facilement nettoyer les sols.

Propriétés

- Adhérent même sur les surfaces sales,
- Surfaces adaptées à des conditions de travail pour éviter l'éversion du pied,
- Bords extérieurs biseautés pour réduire le risque de trébucher,
- Très ferme et robuste et donc approprié comme surface lors de l'utilisation d'un équipement de transport,
- Muscles exercés à travers des mouvements de compensation intuitifs,
- L'action d'absorption des chocs permet de diminuer les problèmes au niveau des articulations et du dos,
- Le poids élevé du tapis l'empêche de glisser lorsqu'il est posé comme unique tapis,
- Ne nécessite pas d'entretien et calorifuge.

Caractéristiques techniques

- Côté supérieur : structure plate
- Côté inférieur : demi-sphères amortissantes
- Bords extérieurs : biseautés à 20°
- Longueur / largeur / épaisseur : 1350 x 1000 x 16 mm*
- Poids : 19 +/- 1 kg
- Dureté : 55 +/- 4 Shore A
- Résistance thermique : -35°C à +95°C
- Matériau : nouveau mélange de caoutchouc à base de SBR
- Couleur : noir, gris poussière
- Résistance à la traction : > 4,0 Mpa
- Allongement à la rupture : > 300 %
- Conductivité électrique : pas d'isolation électrique

Référence	Type	Description
5895041	Type A	Standard rectangulaire
5895042	Type B	Bord d'emboîtement en forme de puzzle sur un côté long
5895043	Type C	Bord d'emboîtement en forme de puzzle sur deux côtés longs
5895044	Type D	Bord d'emboîtement en forme de puzzle sur un côté court
5895045	Type E	Bord d'emboîtement en forme de puzzle sur deux côtés courts
5895046	Type F	Bord d'emboîtement en forme de puzzle sur un côté court et un côté long
5895047	Type G	Bord d'emboîtement en forme de puzzle sur un côté court et un côté long
5895048	Type H	Bord d'emboîtement en forme de puzzle sur un côté court et deux côtés longs
5895049	Type I	Bord d'emboîtement en forme de puzzle sur deux côtés courts et un côté long
5895050	Type J	Bord d'emboîtement sur quatre côtés

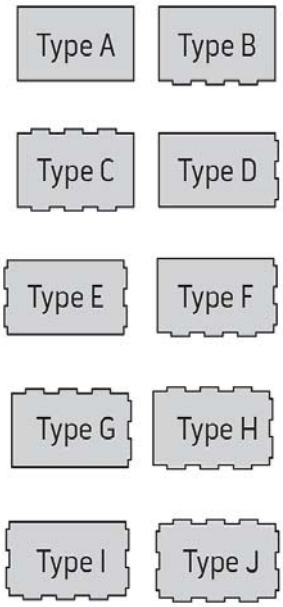

PROTECTION DU VÉHICULE

Réf. : 8709101
Réf. : 8709132

Réf. : 8709190

Référence	Désignation	Propriétés
8709101	Rouleau de 500 housses de siège Avantage : La solution économique	Matière : polyéthylène 10 microns Film multicouche Dimensions : 790 x 1400 mm Prédécoupé Conditionnement : rouleau de 500
8709132	Rouleau de 250 housses de siège Protection de siège neutre résistante Bon rapport qualité/prix Personnalisation à partir de 50 rouleaux en 1 ou 2 couleurs Avantage : grande résistance à la rupture	Matière : polyéthylène 13 microns Film multicouche Dimensions : 790 x 1300 mm Prédécoupé Conditionnement : rouleau de 250
8709190	Kit de protection Combi Set 5 en 1 Protection 5 en 1 comprenant une housse de siège, un couvre volant, un protège tapis ainsi qu'une protection de frein à main et de levier de vitesse pliés individuellement Avantage : 5 produits disponibles en 1 - Rapidité - Gain de place - Economique Protège-tapis papier avec barrière anti-humidité	Matière : polyéthylène Conditionnement : carton de 100
8709166	Rouleau de 250 protège-tapis neutres en papier recyclé Protège les moquettes et tapis des véhicules contre les graisses et saletés. Absorbe l'eau	Matière : papier 90 g Dimensions : 400 x 490 mm Conditionnement : rouleau de 250
8709161	Rouleau de 500 protège-tapis neutres antiglisse Indéchirable, il protège parfaitement les moquettes et tapis des véhicules contre les graisses et saletés. Etanche, il permet une protection accrue contre tous les liquides et graisses	Matière : polyéthylène 40 microns Dimensions : 400 x 550 mm Conditionnement : rouleau de 500

Réf. : 8709166

Réf. : 8709161

PROTECTION DU VÉHICULE

Référence	Désignation	Propriétés
8709145	Support mural	Pour 3 rouleaux
8709157	Couvre volant collerette avec élastique en boîte distributrice de 250 pièces Protection élastique adaptable à tous les volants Mise en place facile et rapide Convient pour tous les volants	Matière : polyéthylène Dimensions : 100 x 630 mm 2 bandes élastiques Conditionnement : carton de 250
8709153	Kit 5 couvre-volant avec manche + 1 poignée Protection adaptable à tous les volants, même ceux des camions. Le manche frein garantit une maîtrise de la consommation Grande largeur	Matière : polyéthylène 15 microns Auto-adhérent Conditionnement : kit 5 couvre-volant permet de protéger 450 volants environ
8709151	Housses de protection pour levier de vitesse Protège les pommeaux de levier de vitesse contre la salissure lors des différents déplacements du véhicule	Matière : polyéthylène Dimensions : 150 x 70 mm Conditionnement : rouleau de 500
8709180	Rouleau de 100 housses jetables pour roues Idéal pour le gardiennage Housses XL pour le stockage saisonnier des pneumatiques lors du gardiennage. Convient pour les pneus de grandes tailles de type 4X4, monospaces...	Matière : polyéthylène Taille maxi de pneu : 235/45/18 Conditionnement : rouleau de 100

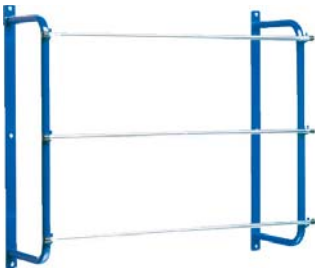

Réf. : 8709145

Réf. : 8709157

Réf. : 8709153

Réf. : 8709151

Réf. : 8709180

Les seuls sur-pneus homologués UTAC pouvant rouler sur le bitume sec pendant 30 km à 50 km/h.

Composition

Sur-pneus MUSHER

Brevetés et certifiés UTAC, de FABRICATION FRANCAISE, les MUSHERS sont des sur-pneus textiles sans couture, avec un processus unique au monde: le tricotage en 3D, ultrasolide dite de « mini-chenille ».
La bande de roulement des MUSHERS tricotée en 3D sans couture avec une armure à mémoire de forme en polyamide haute ténacité 6.6, renforcée par un fil d'inox ce qui en fait un produit totalement hydrophobe avec adhérence exceptionnelle sur sols enneigés et verglacés.
L'UTAC a testé et certifié les MUSHERS pour une utilisation sur neige, glace et sur bitume sec sur une distance de 30 km à une vitesse de 50 km/h : seul équipement pouvant être utilisé sur routes sèches ou à faible enneigement.
1er sur-pneus normés UTAC CERAM (NF XP R12-781 et à la législation B26).
Montage intuitif, rapide, réduisant les efforts (Bande élasthanne doublée et fluorescente pour un centrage automatique), grâce à son faible encombrement, les MUSHERS peuvent être montés sur les véhicules non chaînables.
Disponibles pour les VL, SUV, Utilitaires et Camping Cars.

PRODUITS HIVERNAUX

Guide des tailles

Taille	Référence	13''	14''	15''	16''	17''	18''	19''	20''	21''
TAILLE 1	5880006	135/80	145/70	165/50						
		145/70	155/60	165/55						
		145/80	155/65	175/50						
		155/65	165/60	195/45						
		155/70	175/55							
		165/65	185/50							
		165/70	185/55							
		175/60	205/50							
		175/65								
		185/60								
		195/55								
TAILLE 2	5880013	155/80	135/80	135/80	165/55	205/40				
		165/80	145/80	155/65	185/50	195/40				
		175/70	165/65	165/60	195/45	215/35				
		175/75	165/70	165/65	205/40					
		185/65	175/60	175/55	205/45					
		185/70	175/65	175/60						
		195/65	185/60	185/55						
		205/60	185/65	195/50						
		205/65	195/55	195/55						
TAILLE 3	5880020	175/80	155/80	155/70	175/55	195/45	215/35			
		195/70	165/75	175/65	185/55	215/40				
			175/70	185/60	195/50					
			195/65	205/55	205/50					
			205/60	225/50	215/45					
			225/55		225/45					
					245/40					
TAILLE 4	5880037	205/70	165/80	185/65	195/55	205/45	205/40			
			175/75	195/60	215/50	215/45	225/35			
			185/70			225/40	235/35			
			205/65			235/40				
			215/60							
TAILLE 5	5880044	185/80	175/80	175/70	185/60	225/45	215/40			
			185/75	195/65	205/55	245/40	245/35			
			195/70	205/60	225/50	255/40				
			215/65	225/55						
			225/60							
TAILLE 6	5880051		185/80	165/80	195/60	215/50	215/45	225/35		
			205/70	185/70	205/60	235/45	225/40	235/35		
				195/70	215/55	245/45	235/40	245/35		
				205/65	225/55	205/50	245/40			
				225/60	235/50					
				215/60	245/50					
TAILLE 7	5880068		195/80	175/80	175/75	205/55	225/45	265/35		
			215/70	205/70	195/65	215/55	235/45	225/40		
			225/70	215/65	215/60	225/50	255/40	235/40		
				235/60	220/60	235/50		255/35		
TAILLE 8	5880075		205/80	185/80	185/75	215/60	195/80	225/45	285/30	
			215/75	195/75	205/65	225/55	215/55	245/40		
				205/75	215/65	235/55	225/50	255/40		
				215/70	225/60		235/50			
				225/65	235/60		245/45			
				245/60	245/55					
				225/70						
TAILLE 9	5880082			225/75	195/75	205/65	245/50	245/45	245/40	245/35
					205/75	215/65	225/55	275/40	275/35	275/30
					215/70	225/60	235/55			
					225/65	235/60				
						245/55				
TAILLE 10	5880099			215/80	215/75	225/65	235/60	225/55	195/55	255/40
				235/75	225/70	235/65	245/55	235/55	245/45	285/35
				255/70	235/70	255/60	255/55	255/50	275/40	295/35
					255/65	265/55		285/45	255/45	325/30
									315/35	
TAILLE 11	5880105			245/75	225/75	225/70	225/65	255/55	235/55	265/40
				265/70	235/75	245/65	235/65	265/50	245/50	275/40
				255/75	245/75	255/65	245/60		255/50	285/40
					255/70		265/55		265/45	295/40
									275/45	
									285/45	
									295/40	
TAILLE 12	5880112			245/85	215/85	245/70	225/70	265/55	255/55	255/50
				265/75	235/85	245/75	255/65		265/50	
					265/70	255/70	265/60			
					265/75	265/65	265/65			
						265/70				

Sur-pneus antiglisse MUSHER

OFFERT

lors d'une commande d'implantation

1 Box de présentation
(pour 12 pièces)

FIX&GOTEX

Déplacer le véhicule sur un demi tour de roue

FIX&GOTEX enveloppes textiles

- Enveloppes textiles en nylon pour une meilleure résistance à la friction
- Montage rapide grâce aux 4 poignées
- Idéales pour tout véhicule incompatible avec des chaînes métalliques
- Confort de conduite, réduit les vibrations Contient : paire de gants jetables, sac de rangement

Caractéristiques principales

Poignées pratiques

Tension élastique

Œillets de ventilation

Type de véhicule

Facilité de montage

Réglementation

TÜV AUSTRIA

Point réglementation

Conforme à l'arrêté du 18 juillet 1985 relatif aux dispositifs antidérapants équipant les pneumatiques. A ce titre, peut s'utiliser lorsque le panneau B26 est en vigueur.

La vitesse maximale autorisée avec équipement antidérapant est de 50km/h. Spécifications particulières à vérifier dans le guide du véhicule.

TÜV AUSTRIA GS

Testé et certifié conforme aux exigences techniques européennes (marque GS), par un organisme indépendant reconnu. Ici TÜV.

Guide des tailles

Taille	Référence	13''	14''	15''	16''	17''	18''	19''	20''
A	5878ZFA	175/70	155/70	135/70	205/40				
			165/65	145/65					
			175/60	175/55					
			195/55	185/50					
				195/50					
B	5878ZFB	155/80	165/75	155/65	195/45	215/35			
			195/65	185/55	215/40				
			205/60	205/50	225/40				
C	5878ZFC	165/80	175/70	135/80	185/50	205/40			
		185/70	185/65	155/70	205/45	225/35			
			195/60	165/65	215/45				
				175/60					
				195/55					
				215/50					
D	5878ZFD	175/80	165/75	145/80	185/55	195/45	215/35		
			195/65	175/65	195/50	215/40			
			205/60	185/60	205/50				
				205/55	225/45				
				225/50					
E	5878ZFE		165/80	185/65	195/55	175/55	225/35		
			175/75	195/60	215/50	205/45			
			185/70			215/45			
						245/35			
F	5878ZFF		175/80	175/70	205/55	205/50	215/40	215/35	
			185/75	195/65	225/50	225/45			
			195/70	205/60	245/45	235/40			
				225/55		245/40			
G	5878ZFG		195/75	165/80	195/60	215/50	225/40	225/35	225/30
			205/70	185/70	215/55	235/45	235/40	235/35	
				195/70	235/50	255/40	245/35	265/30	
				205/65			255/35		
				215/60					
H	5878ZFH		185/80	215/65	195/65	205/55	215/45	245/35	235/30
			215/70	225/60	205/60	225/50	225/45	275/30	245/30
					225/55	245/45	245/40		
						255/45	265/35		
						265/40			
I	5878ZFI		195/80	205/70	175/75	215/55	235/45	225/40	225/35
			205/75	235/60	206/65	235/50	255/40	255/35	235/35
					215/60				
J	5878ZFJ		205/80	185/80	175/80	225/88	225/50	245/40	255/35
			215/75	215/70	185/75	255/50	245/45		
				255/60	215/65		265/40		
					225/60				
					245/55				
K	5878ZFK		215/80	195/80	195/75	215/60	215/55	225/45	245/35
				205/75	215/70	235/55	235/50	265/35	265/30
				225/70	225/65	275/40	255/45		
					235/60		275/35		

Crampons

Véhicule léger

A

Référence	Désignation	Qté
1000130	ø 6,5 mm / Long. 11 mm	1000
1000140	ø 6,5 mm / Long. 12 mm	1000
1000150	ø 6,5 mm / Long. 13 mm	1000
1000160	ø 6,5 mm / Long. 14 mm	1000
1000610	ø 6,5 mm / Long. 15 mm	1000

Poids lourd

C

Référence	Désignation	Qté
1000690	ø 8 mm / Long. 13,5 mm	1000
1000660	ø 8 mm / Long. 14,5 mm	1000
1000670	ø 8 mm / Long. 15,5 mm	1000
1000680	ø 8 mm / Long. 17,5 mm	500

Autres dimensions Nous consulter

Véhicule léger

Poids lourd

Réf. : 5183582

Chariot à pneu VL

Référence	Désignation
5183582	Système automatique "Push - slide - secure" Poids : 17 kg Capacité : 200 kg maxi Dimensions des pneus : 14" à 20" pouces

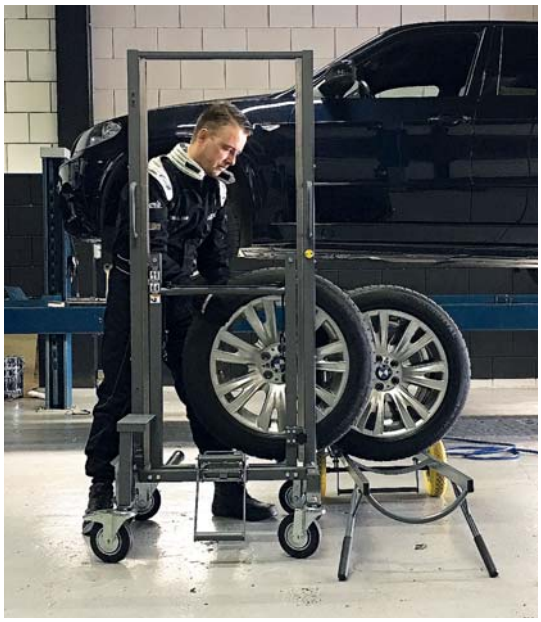

Elévateur de roue VL ERGO +

Réf. : 472270

Référence	Désignation
472270	Hauteur maxi : 1800 mm Largeur : 685 mm Capacité de levage : 60 kg Poids : 42 kg

Peut être utilisé avec le chariot à pneu
Réf. : 5183582

Trolley à pneus VL

Référence	Désignation	Poids	Charge maxi	Ø
90063001	Trolley à pneus VL	3,7 kg	120 kg	630 mm

Réf. : 90063001

Chariot à pneu PL

Référence	Désignation
5191610	Capacité : 250 kg maxi Dimensions des pneus : 6,5" à 22,5" pouces Poids : 11,2 kg
471106	Capacité de levage en kg : 150 kg Profondeur maxi : 470 mm Largeur maxi : 680 mm Hauteur protection : 280 mm Poids : 25 kg

Réf. : 5191610

Réf. : 471106

Chariot à pneu agraire

Chariot porte roues mécanique pour tracteurs et machines agricoles

Réf. WTI500

Pour un remplacement rapide et ergonomique des grandes roues, même à sculptures profondes.

Bras de levage à glissement latéral pour des roues de ø 920 à 2300 mm.

Support de sécurité robuste pour une fixation rapide de la roue durant le transport.

Levée et abaissement rapides et précis grâce à la manivelle mécanique.

Bonne maniabilité grâce aux quatre grandes roues robustes et pivotantes.

Bras de levage à trois roulements pour une rotation aisée de la roue.

Capacité : 1,5 t

Réf. : WTI500

Elévateur électrique de pneus

Ce chariot a été conçu pour faciliter le stockage des pneus pour poids lourds et optimiser la place disponible.
Il est alimenté par batterie.
Livré sans chargeur

Objets à lever

Pneus pour voitures, camions et véhicules agricoles.
Dimensions maximales : diamètre < 1,2 m, largeur < 0,4 m. Poids maximum : 150 kg

Caractéristiques générales	Réf. 480701
Hauteur maxi en mm	1 600
Alimentation	12 V
Dimensions (L x l x H) en mm	800 x 603 x 1 260
Poids en kg	150
Batterie Livré sans chargeur de batterie	12 V - 100 Aps

Commande à actionnement continu

La machine est équipée de commandes qui n'en permettent le fonctionnement que si l'opérateur continue à actionner la commande. Si l'opérateur relâche la commande, la machine s'arrête.

Option

Réf. 480-7031 - Chargeur de batterie pour élévateur de pneus (réf. 480701)

Élévateur électrique de pneus
Réf. : 480701

Cône
Réf. : 520601

Cône rouge fluorescent

Référence	Désignation
520601	Cône rouge fluorescent - 2 bandes sérigraphiées - Polyéthylène lesté - H 500 mm - 1,85 kg

8 - LEVAGE

Levage portatif VL	156-157
Levage portatif PL, AG et GC	158-159
Cales et coussin de levage	160
Chandelles	161
Ponts ciseaux	162-166
Ponts 2 colonnes	167-169
Ponts 4 colonnes	170

Réf. : 420330

Réf. : 411350

Réf. : 420500

Réf. : 420210

CARACTÉRISTIQUES TECHNIQUES	REF. 411350	REF. 420210	REF. 420330	REF. 420500
Capacité de levage en tonnes	1,35	2	3	5
Hauteur mini en mm	80	85	120	150
Hauteur maxi en mm	380	490	450	685
Course en mm	300	405	330	535
Longueur en mm	500	795	618	1420
Largeur roues comprises en mm	240	370	344	355
Poids en kg	11	36	32	95
Matériaux	alu	acier	acier	acier
OPTIONS Réhausse		420210 ADAP (100 mm)		
Semelle caoutchouc		42021030	42030338	

Cric à coussin d'air 2 tonnes

- Cric à actionnement pneumatique,
- membrane haute résistance,
- glissière télescopique interne, dispositif d'arrêt en fin de course et clapet de sûreté le protégeant des charges excessives,
- fiable et ne nécessite aucun entretien,
- silencieux, facile à utiliser et léger à transporter,
- conforme à la directive Machines 98/37/CE et homologué suivant la réglementation européenne en 1994,
- Livré sans rallonge.

CARACTÉRISTIQUES TECHNIQUES	4040800	4040900
Nombre de boudins	2	3
Capacité maxi en tonnes	2	2
Hauteur mini en mm	132	205
Hauteur maxi en mm	326	490
Diamètre en mm	250	250
Longueur maxi en mm	415	415
Poids en kg	12	17
Pression d'alimentation en bars	7 - 10	7 - 10
Raccord rapide	4009153 (Ø 6 mm)	4009153 (Ø 6 mm)
Rallonges	PL 50 - 50 mm PL 100 - 100 mm	PL 50 - 50 mm PL 100 - 100 mm

Réf. : 4040900

Réf. : 4040800

Crics bouteille

CARACTÉRISTIQUES TECHNIQUES	4041650	4041500	4041000	4041200
Capacité de charge en tonnes	2	12	20	30
Hauteur mini en mm	158	214	244	285
Hauteur maxi en mm	248	339	389	465
Hauteur maxi (vis sortie) en mm	308	399	449	465
Course hydraulique en mm	90	125	145	180
Course de la vis en mm	60	60	60	0
Poids en kg	2,3	7,2	10,5	14,6

Réf. : 4041000

Cric bouteille hydropneumatique

CARACTÉRISTIQUES TECHNIQUES	4042000
Capacité de charge en tonnes	20
Hauteur mini en mm	255
Hauteur maxi en mm	405
Hauteur maxi (vis sortie) en mm	485
Course hydraulique en mm	150
Course de la vis en mm	80
Poids en kg	25,7

Réf. : 4042000

Cric pour chariot élévateur

CARACTÉRISTIQUES TECHNIQUES	418005
Capacité de charge en tonnes	5
Pied de levage	
Hauteur mini en mm	25
Hauteur maxi en mm	230
Course hydraulique en mm	205
Tête de levage	
Hauteur mini en mm	368
Hauteur maxi en mm	573
Course hydraulique en mm	205
Poids en kg	26

Réf. : 418005

LEVAGE PORTATIF PL, AG ET GC

CARACTERISTIQUES TECHNIQUES	BULL P 152 C 5185500	BULL P 102 5185600	BULL P 182 C 5185400	Prolift 215N 5197729	Prolift 215P 5197560
Capacité de levage en tonnes	30/15	30/15	30/18	30/15	30/15
Hauteur mini en mm	175	175	150	150	150
Hauteur maxi en mm	361	361	307	300	300
Course en mm	186	186	157	150	150
Pression de service en bars	9-12	9-12	9-12	8-12	8-12
Longueur en mm	435	400	435	525	450
Largeur roues comprises en mm	300	300	300	300	330
Manche	Fixe	Amovible	Fixe	Fixe	Amovible
Poids en kg	39	25	37	39	35
Rallonges	50 mm (5185560) - 100 mm (5185550) - 150 mm (5185650)	50 mm (5185560) - 100 mm (5185550) - 150 mm (5185650)	50 mm (5185560) - 100 mm (5185550) - 150 mm (5185650)	10 mm (5185118) - 70 mm (5185116) - 120 mm (5185117)	10 mm (5185118) - 70 mm (5185116) - 120 mm (5185117)
Semelle	4100528 - 4100527 (vis)	4100528 - 4100527 (vis)	4100528 - 4100527 (vis)	5185115	5185115
Support en V (charge maxi 80T)	5185120	5185120	5185120	5185120	5185120
Support rond (diam. 120 mm) (charge maxi 80T)	5185130	5185130	5185130	5185130	5185130

P 152 C
Réf. : 5185500

P 102
Réf. : 5185600

PROLIFT 215N
Réf. : 5197729

PROLIFT 215P
Réf. : 5197560

LEVAGE PORTATIF PL, AG ET GC

CARACTERISTIQUES TECHNIQUES	432032	GT4533	GT3531AG
Capacité de levage en tonnes	32/16	45/20	35
Hauteur mini en mm	150	150	360
Hauteur maxi en mm	289	280	610
Course en mm	139	130	250
Pression de service en bars	8-12	8-14	8-14
Longueur en mm	480	575	750
Largeur roues comprises en mm	290	250	290
Manche	Fixe	Fixe	Fixe
Poids en kg	38	45	70
Rallonges	260 mm (GT260)	240 mm (GT240)	240 mm (GT240)
Semelle	GT panext	GT panext	GT panext
Livré avec rallonges (en mm)	45-100	50-100-150	20-40-80

Réf. : 432032

Réf. : GT4533

Réf. : GT3531AG

Huiles de maintenance

Référence	Type d'huile		Matériels
4050710	HYDRO 32	5 l	Crics hydrauliques

Pour le bon fonctionnement de vos machines et outillages, il est très important de respecter les types d'huile préconisés par les fabricants.
Le non-respect de ces préconisations peut entraîner des dysfonctionnements graves des matériels.

CALES ET COUSSIN DE LEVAGE

Cale réversible

Référence	Désignation	Dimensions L x l x H en mm	Poids
4040160	Cale VL réversible	170 x 100 x 100	1 kg
4040210	Cale PL réversible	250 x 180 x 200	1 kg

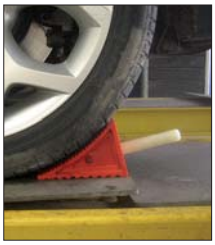

Cale VL réversible
Réf. : 4040160

Cale PL réversible
Réf. : 4040210

Cale

Les avantages produits

Des qualités exceptionnelles

- Incassables même sous les contraintes de charges les plus sévères
- Hydrofuges, imputrescibles, restent légers quelle que soit la météo
- Longévité incomparable face au bois
- Manutention aisée
- Toutes les cales sont équipées de poignées de préhension
- Nettoyage aisé au jet à haute pression
- Les cales sont des isolants électriques
- Résistent à de nombreuses agressions chimiques
- Peuvent être utilisés dans des conditions climatiques extrêmes (de -100° à +80°C)
- 100% recyclés et recyclables : le geste pour l'environnement
- Traitement antidérapant
- Températures d'utilisation : - 20 à 55°C

CHARGE MAXI 80 TONNES

Réf. : 4040110

Référence	Désignation	Dimensions L x l x H en mm	Poids
4040130	Cale	495 x 245 x 50	6 kg
4040110	Cale	495 x 245 x 100	12 kg

Plaque de répartition de charge

Référence	Désignation	Dimensions L x l x H en mm	Poids
4040140	Plaque de répartition de charge	600 x 600 x 50	18 kg

CHARGE MAXI 23 TONNES

Réf. : 4040140

Coussin de levage

Un maximum de 2 coussins peuvent être superposés !

Caractéristiques techniques	4040403	4040414	4040424	4040430	4040443	4040465
Capacité de levage en tonnes	3	14	24	30	43	65
Dimension L x l en mm	200 x 200	420 x 420	560 x 560	620 x 620	750 x 750	920 x 920
Epaisseur en mm	28	28	28	28	28	28
Course maxi en mm	115	235	315	345	410	500
Poids en kg	1	5	9	10	15	22
ACCESSOIRES						
4040499	Boitier de commande pour coussin de levage livré avec flexible					

Réf. : 4040499

Réf. : 4040424

PRESSION MAXI 8 BAR

Chandelles

Caractéristiques techniques	4040104	4040105	4451205
Capacité de charge en tonnes	3	6	12
Hauteur mini en mm	322	404	244
Hauteur maxi en mm	465	604	389
Poids en kg	5,2	11	20
Type	Fixe	Fixe	Roulant
Conditionnement	Livrée par 2	Livrée par 2	Livrée par 2

12 TONNES

Réf. : 4451205

3 TONNES

Réf. : 4040104

6 TONNES

Réf. : 4040105

Caractéristiques techniques	4040112	4040101	4040103	4040115
Tonnage	12	12	12	8,2
Hauteur mini, en mm	305	455	670	765
Hauteur Maxi, en mm	450	715	1 100	1 290
Course, en mm	145	260	430	525
Nombre de positions	4	7	11	7
Poids, en kg	10	15	20	46
Conditionnement	Unitaire	Unitaire	Unitaire	Unitaire

8,2 TONNES

Réf. : 4040115

12 TONNES

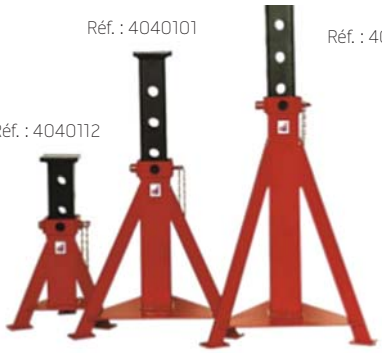

Réf. : 4040101

Réf. : 4040103

Réf. : 4040112

Vérin

Vérin en aluminium à alimenter avec pompe HP 700

CARACTÉRISTIQUES TECHNIQUES	5200060
Capacité de levage en tonnes	55
Hauteur mini en mm	310
Hauteur maxi en mm	450
Course en mm	140
Poids en kg	13,2
Diamètre vérin en mm	80

ALU

55 TONNES

Réf. : 5200060

PROLIFT 5307

PROLIFT 5307
Réf. : 5199700

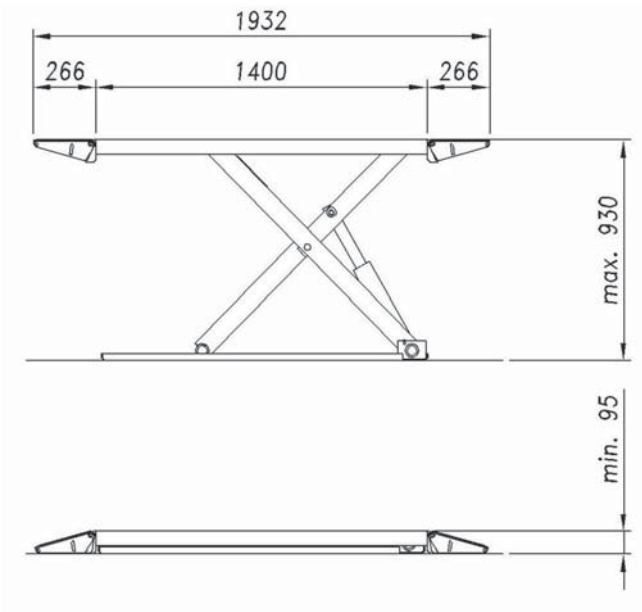

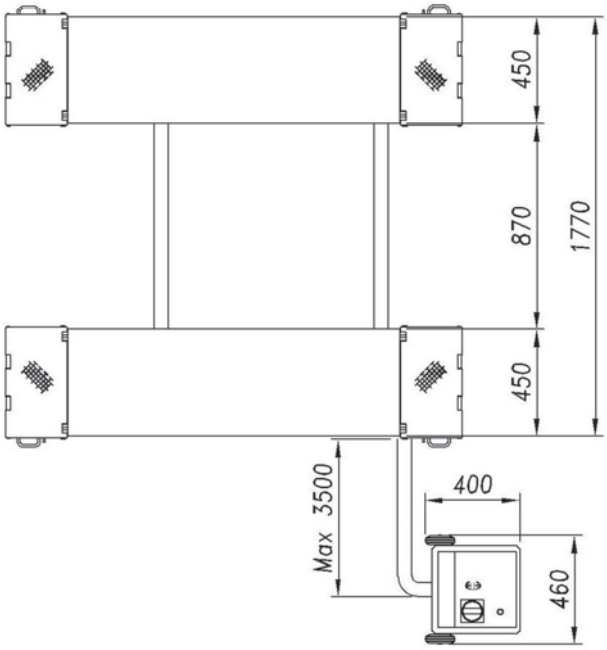

CARACTÉRISTIQUES TECHNIQUES	PROLIFT 5307 REF. 5199700
Type de levage	Sous coque
Principe de fonctionnement	Simple ciseaux
Capacité de levage en kg	3000
Hauteur mini en mm	95
Hauteur maxi en mm	930
Course en mm	835
Longueur des voies en mm	1400
Longueur des voies avec rallonges en mm	1932
Largeur des voies en mm	450
Distance entre les voies en mm	870
Temps de montée en seconde	30
Temps de descente en seconde	35
Sécurité anti-désalignement	2 barres de torsion
Alimentation électrique en kW	1,1
Encombrement au sol en mm	1932x1770
Position du pupitre en mm	1000 mini - 3500 max

PROLIFT 5302 LP

3,2 TONNES

Hauteur mini 98 mm

PROLIFT 5302 LP
Réf. : 5199710

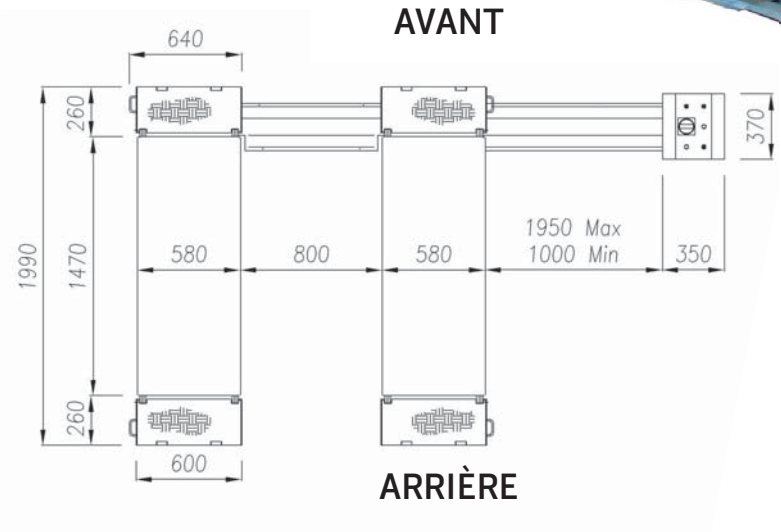

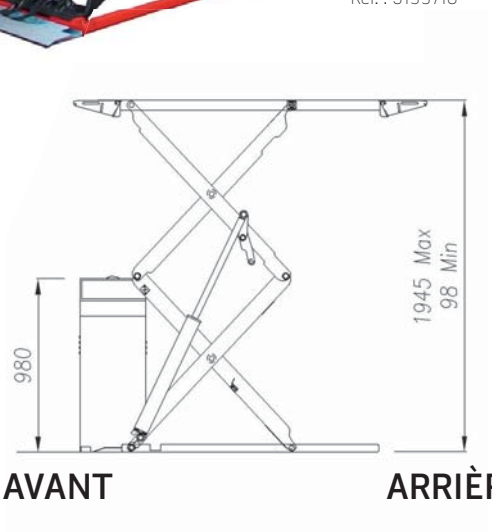

CARACTÉRISTIQUES TECHNIQUES	PROLIFT 5302 LP REF. 5199710
Type de levage	Sous coque
Principe de fonctionnement	Double ciseaux
Capacité de levage en kg	3200
Hauteur mini en mm	98
Hauteur maxi en mm	1945
Course en mm	1847
Longueur des voies en mm	1470
Longueur des voies avec rallonges en mm	1990
Largeur des voies en mm	580
Distance entre les voies en mm	800
Temps de montée en seconde	35
Temps de descente en seconde	45
Sécurité anti-désalignement	Electrovanne de nivellement
Alimentation électrique en kW	2,2
Encombrement au sol en mm	1990x1960
Position du pupitre en mm	1000 mini - 3500 max

Options

Référence	Désignation
V532LP 1	Kit pour version encastrée

PROLIFT 5303

PROLIFT 5303 ATLT
Réf. : 5199670

Existe aussi en version encastrée

CARACTÉRISTIQUES TECHNIQUES	PROLIFT 5303 ATLT REF. 5199670
Type de levage	Sous roue
Principe de fonctionnement	Simple ciseaux
LEVAGE PRINCIPAL	
Capacité de levage en kg	5000
Hauteur mini en mm	330
Hauteur maxi en mm	2100
Course en mm	1770
Longueur des voies en mm	5200
Largeur des voies en mm	700
Distance entre les voies en mm	800
Temps de montée en seconde	50
Temps de descente en seconde	50
LEVAGE AUXILIAIRE INTEGRÉ	
Capacité de levage en kg	4000
Hauteur maxi en mm	565
CARACTÉRISTIQUES GÉNÉRALES	
Puissance moteur en kW	3
Alimentation électrique	400V 3 ph
Alimentation pneumatique en bar	6 - 8
Encombrement au sol avec rampes en mm	2130x7250
Position du pupitre en mm	1000 mini - 2000 max

PONT CISEAUX

Options

Référence	Désignations
5184900	Traverse de levage hydropneumatique 2 tonnes
4040170	Plaque de calage pour plateaux pivotants en plastique recyclé (L 600 x l 100 x h 50 mm)
4040180	Plaque de calage pour plateaux pivotants en plastique recyclé (L 600 x l 180 x h 50 mm) Également disponible sur mesure (nous interroger)
35010737	Tampon caoutchouc L 200 x l 120 x h 80 mm (vendu à l'unité)
35010736	Tampon caoutchouc L 200 x l 120 x h 40 mm (vendu à l'unité)
KTVS1	Kit 2 traverses pour 4x4 et utilitaires (livré par 2) Longueur : 2200 mm – Largeur : 100 mm

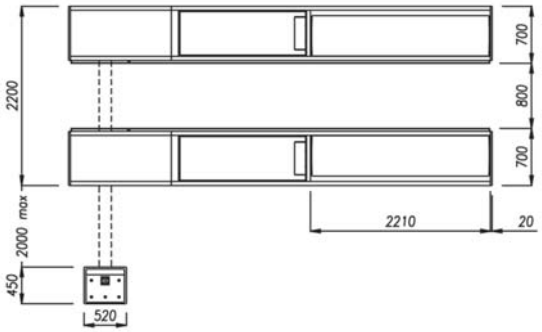

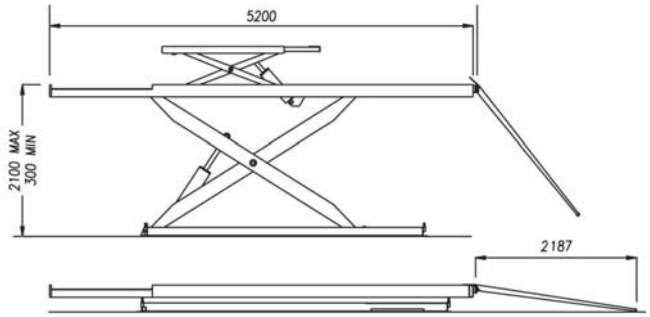

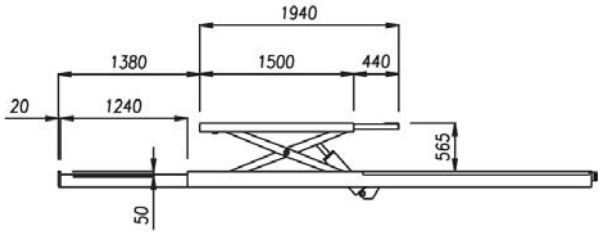

PROLIFT 5303 ATLT
Réf. : 5199670

2 tonnes

Réf. : 5184900

Réf. : 35010737

Réf. : 4040170

Réf. : KTVSI

Huiles de maintenance

Référence	Type d'huile	Matériels
4050710	HYDRO 32 bidon 5L	Ponts élévateurs

Pour le bon fonctionnement de vos machines et outillages, il est très important de respecter les types d'huile préconisés par les fabricants. Le non-respect de ces préconisations peut entraîner des dysfonctionnements graves des matériels.

PROLIFT 5333

3,6 tonnes

PONT ULTRA BAS
Hauteur mini
= 120 mm

PROLIFT 5333
Réf. : 5199633

PLUS BESOIN D'ENCASTRER

CARACTÉRISTIQUES TECHNIQUES	PROLIFT 5333 REF. 5199633
Type de levage	Sous roue
Principe de fonctionnement	Simple ciseaux
LEVAGE PRINCIPAL	
Capacité de levage en kg	3600
Hauteur mini en mm	120
Hauteur maxi en mm	1920
Course en mm	1800
Longueur des voies en mm	4200
Largeur des voies en mm	745
Distance entre les voies en mm	770
Temps de montée en seconde	45
Temps de descente en seconde	50
LEVAGE AUXILIAIRE INTEGRÉ	
Capacité de levage en kg	3600
Hauteur maxi en mm	457
CARACTÉRISTIQUES GÉNÉRALES	
Puissance moteur en kW	3
Alimentation électrique	400V 3 ph
Alimentation pneumatique en bar	6-8
Encombrement au sol avec rampes en mm	2260x4700
Position du pupitre en mm	1000 mini - 2000 max

PROLIFT 5105

CARACTÉRISTIQUES TECHNIQUES	Prolift 5105 Réf. 5199620
Type de levage	2 colonnes avec liaison par chaîne
Principe de fonctionnement	Electro mécanique
Bras	Asymétrique
Capacité de levage en kg	3000
Hauteur mini en mm	90
Hauteur maxi en mm	1950
Course en mm	1860
Temps de montée/descente en seconde	55
Nombre de moteur	1
Entrainement	Vis sans fin
Puissance moteur en kW	4.5
Alimentation électrique	400V 3 ph

PROLIFT 5105
Réf. : 5199620

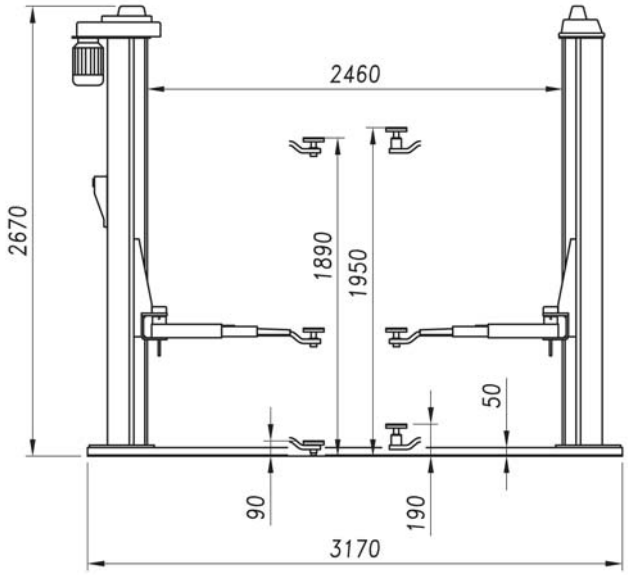

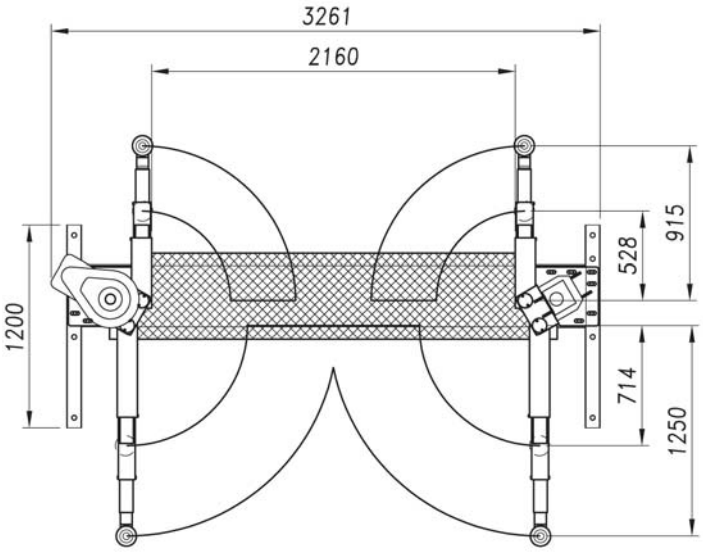

Huiles de maintenance

Référence	Matériels
294603	Huile pour vis sans fin pont 2 colonnes bidon 1 litre

Pour le bon fonctionnement de vos machines et outillages, il est très important de respecter les types d'huile préconisés par les fabricants.
Le non-respect de ces préconisations peut entraîner des dysfonctionnements graves des matériels.

PROLIFT 5107 et 5108

CARACTÉRISTIQUES TECHNIQUES	Prolift 5107 Réf. 5199600	Prolift 5108 Réf. 5199630
Type de levage	2 colonnes sans embase	2 colonnes sans embase
Principe de fonctionnement	Electro mécanique	Electro mécanique
Bras	Asymétrique	Asymétrique
Capacité de levage en kg	3000	4000
Hauteur mini en mm	95	103
Hauteur maxi en mm	1885	1900
Course en mm	1790	1797
Temps de montée/descente en seconde	55	60
Nombre de moteurs	2	2
Entrainement	Vis sans fin	Vis sans fin
Puissance moteur en kW	2 x 2,6	2 x 2,6
Alimentation électrique	400V 3 ph	400V 3 ph

PROLIFT 5107 version 3 tonnes
Réf. : 5199600

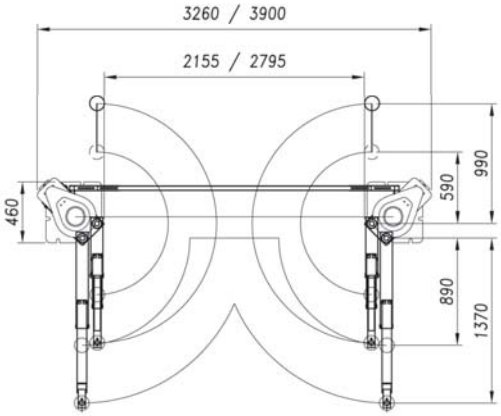

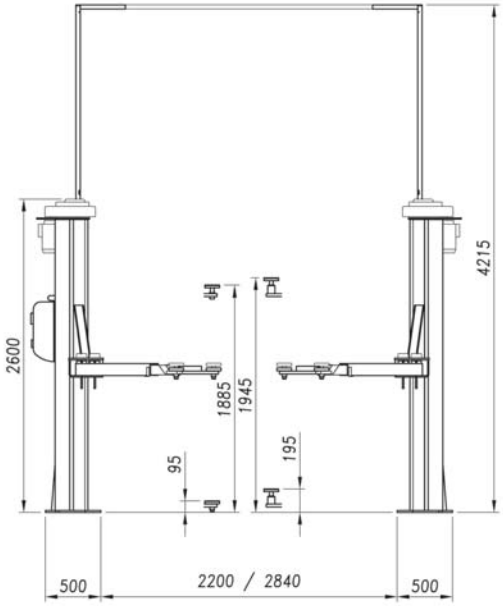

PROLIFT 5107

Réf. : 8495820

Options

Référence	Désignation
8495820	Bol magnétique pour pièces diverses. Diam. 150 mm
L2179	Photo-cellule de protection haute

Huiles de maintenance

Référence	Matériels
294603	Huile pour vis sans fin pont 2 colonnes bidon 1 litre

Pour le bon fonctionnement de vos machines et outillages, il est très important de respecter les types d'huile préconisés par les fabricants.
Le non-respect de ces préconisations peut entraîner des dysfonctionnements graves des matériels.

PROLIFT 5103

Prolift 5103
Réf. : 5199610

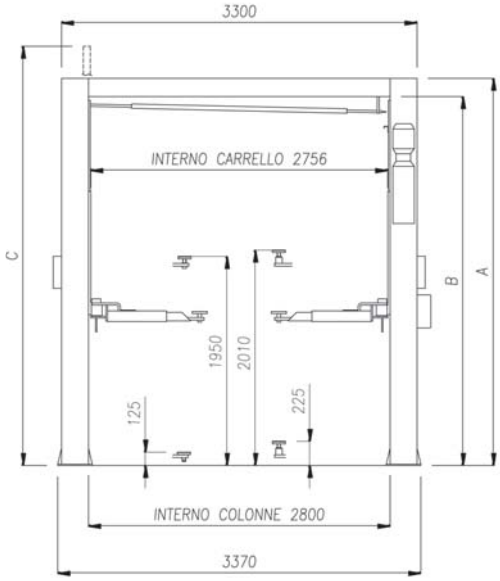

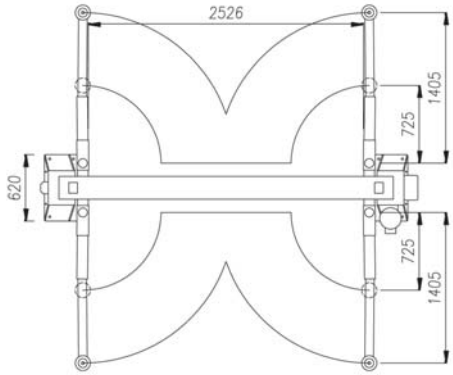

	Version	Version	Version
	2081.2	2081.3	2081.4
A	4200	4500	5100
B	4030	4330	4930
C	3900	3900	3900

CARACTÉRISTIQUES TECHNIQUES	Prolift 5103		
	Réf. 5199610 A2	Réf. 5199610 A3	Réf. 5199610 A4
Type de levage	2 colonnes sans embase	2 colonnes sans embase	2 colonnes sans embase
Principe de fonctionnement	Electro hydraulique	Electro hydraulique	Electro hydraulique
Bras	Symétrique	Symétrique	Symétrique
Capacité de levage en kg	4000	4000	4000
Hauteur mini en mm	125	125	125
Hauteur de levage en mm	1950	1950	1950
Hauteur maxi total en mm	4200	4500	5100
Hauteur maxi (pont et véhicule) en mm	4030	4330	4930
Temps de montée/descente en seconde	35	35	35
Nombre de moteur	1	1	1
Entrainement	Vérins	Vérins	Vérins
Puissance moteur en kW	2.2	2.2	2.2
Alimentation électrique	400V 3 ph	400V 3 ph	400V 3 ph

PROLIFT 5206 ATLT

Prolift 5206 ATLT
Réf. : 5199660

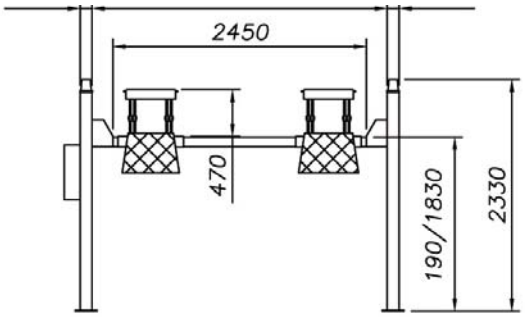

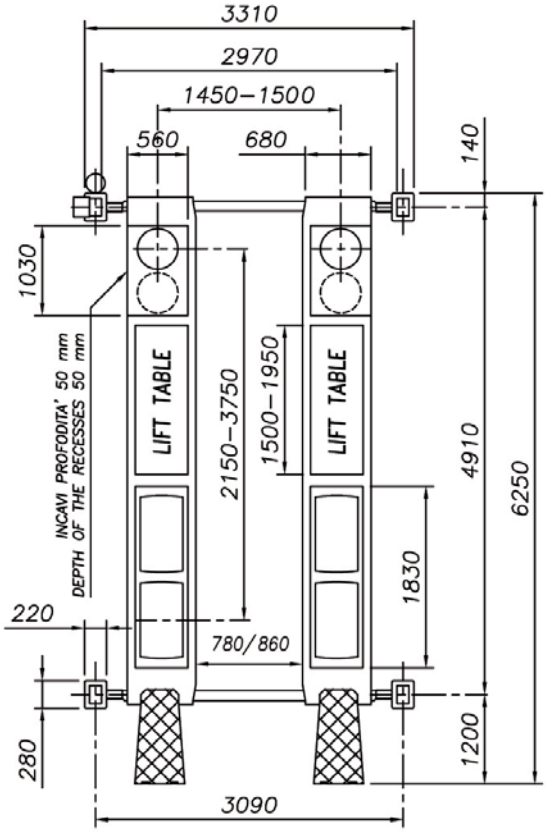

CARACTÉRISTIQUES TECHNIQUES	Prolift 5206 ATLT Réf. 5199660
Type de levage	4 colonnes
Principe de fonctionnement	Electro mécanique
LEVAGE PRINCIPAL	
Capacité en kg	5000
Hauteur mini en mm	190
Hauteur maxi en mm	1830
Longueur des voies en mm	4910
Largeur des voies en mm	680
Longueur des rampes en mm	1200
LEVAGE AUXILIAIRE	
Capacité en kg	4000
Hauteur maxi en mm	470
Longueur des voies en mm	1500-1950
DONNÉES TECHNIQUES	
Temps de montée/descente en seconde	45
Nombre de moteurs	1
Puissance moteur en kW	3
Alimentation électrique	400V 3 ph
Alimentation pneumatique en bar	6 - 8

Plan du Prolift 5206 ATLT

Monte/démonte pneu tourisme	172-181
Anneaux de gonflage et canon à air	182
Monte/démonte pneu PL-AGRAIRE-GC	183-191
Presse à pneus plein	192-193
Clés à chocs	194-198
Clés en croix et clés dynamométriques	199
Douilles à chocs	200-201
Leviers et coinces talon	202-203
Pompe hydropneumatique	204
Outils de détalonnage	205-208
Repousse cercles	209

PROMAXX 8200

Monte/démonte pneus automatique à bras basculant, de structure particulièrement robuste, pour roues de diamètre 10" à 23" et de largeur jusqu'à 12". Positionnement manuel et verrouillage pneumatique de la tête. Le basculement du bras est pneumatique.
Il peut être équipé d'un bras d'assistance PROTEC.

PROMAXX 8200
Réf. : 5190080

CARACTÉRISTIQUES TECHNIQUES	PROMAXX 8200 1 VITESSE RÉF. 5190070	PROMAXX 8200 2 VITESSES RÉF. 5190080
CARACTERISTIQUES GÉNÉRALES		
Fixation par l'intérieur, en pouces	13" - 23"	13" - 23"
Fixation par l'extérieur, en pouces	10" - 20"	10" - 20"
Largeur maximum de la roue, en pouces	12"	12"
Largeur maximum du pneu, en mm	305	305
Diamètre maximum de la roue, en mm	1060	1060
Couple de rotation du plateau tournant, en Nm	1200	1200
Puissance moteur, en kW	0,55	0,75
Vitesse de rotation, en tr/mn	8,5	6-15
Pression d'air maxi, en bar	8-10	8-10
Alimentation électrique	400V 50-60Hz-3PH	2~230V 50-60Hz-1PH
Gonflage Tubeless	Non	Non
DÉMONTAGE/REMONTAGE		
Potence	basculante	basculante
Mouvement de la potence	pneumatique	pneumatique
Blocage de la tête	pneumatique	pneumatique
Tête de montage	métal protégé	métal protégé
DÉTALONNAGE		
Vérin pneumatique	double effet	double effet
Ouverture maximum du détalonneur, en mm	de 45 à 320	de 45 à 320
Force de décollage, en Nm	15 000 (à 10 bars)	15 000 (à 10 bars)
DIMENSIONS		
Dimensions, en mm (L x l x h) (maxi)	1880 x 880 x 1910	1800 x 880 x 1910
Poids en kg	260	260

PROMAXX 8200 livrée avec :

- levier de montage,
- protecteurs plastiques à fixer
  - sur la pelle de détalonnage
  - sur les griffes de serrage
  - sur la tête de montage
  - sur le levier de montage.

PROMAXX 8240

Monte/démonte pneus automatique à colonne basculante, de structure particulièrement robuste, pour roues de diamètre 10" à 26" et de largeur jusqu'à 14". Positionnement et verrouillage pneumatique de la tête de montage. Détalonneur particulièrement puissant et rapide. 2 vitesses de rotation du plateau (6 ou 15 tr/mn). Gonflage par pédale. Il peut être équipé d'un bras d'assistance PROTEC.

PROMAXX 8240 livrée avec :
- levier de montage,
- protecteurs plastiques à fixer
  - sur la pelle de détalonnage
  - sur les griffes de serrage
  - sur la tête de montage
  - sur le levier de montage.

CARACTÉRISTIQUES TECHNIQUES	PROMAXX 8240 2 vitesses RÉF. 5190120
CARACTERISTIQUES GÉNÉRALES	
Fixation par l'intérieur, en pouces	13" - 26"
Fixation par l'extérieur, en pouces	10" - 24"
Largeur maximum de la roue, en pouces	14"
Largeur maximum du pneu, en mm	360
Diamètre maximum de la roue, en mm	1060
Couple de rotation du plateau tournant, en Nm	1200
Puissance moteur, en kW	0,75
Vitesse de rotation, en tr/mn	6 -15
Pression d'air maxi, en bar	8-10
Alimentation électrique	230 Mono 50-60Hz-1PH
Gonflage Tubeless	Non
DÉMONTAGE/REMONTAGE	
Potence	basculante
Mouvement de la potence	pneumatique
Blocage de la tête	pneumatique
Tête de montage	métal protégé
DÉTALONNAGE	
Vérin pneumatique	double effet
Ouverture maximum du détalonneur, en mm	de 45 à 380
Force de décollage, en Nm	15 000 (à 10 bars)
DIMENSIONS	
Dimensions, en mm (L x l x h)	1680 x 880 x 1910
Poids en kg	288

PROMAXX 8240
Réf. : 5190120

Autres versions

Version avec gonflage Tubeless (FI)

Idem Promaxx 8240 mais équipée d'un système FI pour la mise en place immédiate des talons des pneus.

Réf. : 5190140

PROMAXX 8240 LL (LEVERLESS)

Idem Promaxx 8240 mais équipée d'un système de montage/démontage des pneus sans levier.

Lors du démontage, le mouvement du doigt, actionné par commande pneumatique, est identique à celui réalisé par un opérateur avec un levier traditionnel.

À commander avec PROTEC EVO. Réf. : 5190160

PROMAXX 8240 LL
Réf. : 5190160

Détalonneur additionnel PROTEC EVO (obligatoire pour 8240 LL)

Réf. : 5190201

Détalonneur additionnel PROTEC 300 (sauf 8240 LL)

Réf. : 5190205

Élévateur de roue avec rouleaux SLPR80A

Capacité maxi : 80 kg.

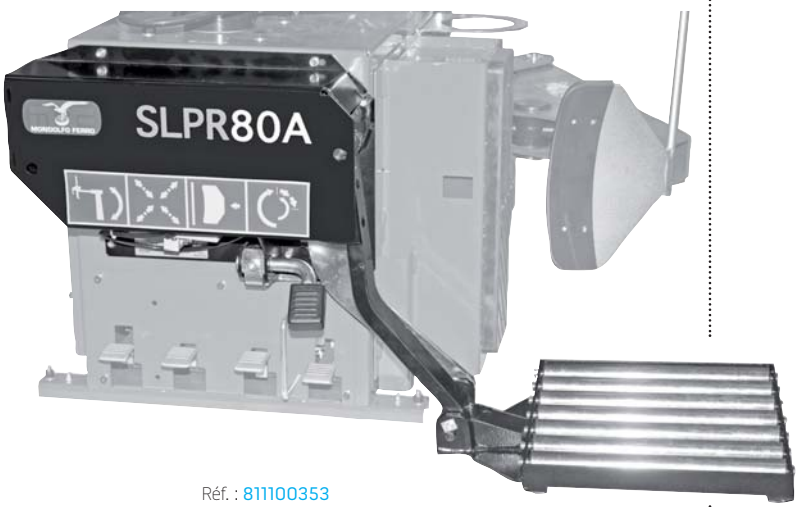

Réf. : 811100353

Automate de gonflage Airtronic

Réf. : 811400051

Accessoires Promaxx

A	Réf. CT-S-0110000	Adaptateur pour kit de fixation rapide
B	Réf. CT-S-0120000	Tête résine + adaptateur
C	Réf. 811100044	Protections plastiques pour mors (4 pcs)
D	Réf. 801258898	Protection plastique pour tête de montage (5 pcs)
E	Réf. 801254341	Protection plastique pour tête de montage (10 pcs)
F	Réf. 801258383	Protection plastique pelle de détalonnage
I	Réf. 811100028	Tête de montage pour jante à voile débordant
J	Réf. 811100045	Protection plastique pour tête de montage pour jante à voile débordant (5 pcs)
K	Réf. 801250309	Tête de montage en résine avec adaptateur
K	Réf. 450310	Tête de montage en résine
M	Réf. 31100304	Cadre à rouleaux pour PROMAX 8200 et 8240 (310 x 380 mm)
	Réf. 801252083	Tête de montage pour scooter pour PROMAXX auto
T	Réf. 811100042	Griffes avec mors amovibles pour jantes de 4 à 20" (4 pcs)
U	Réf. 811100041	Griffes avec mors amovibles pour jantes de 8 à 24" (4 pcs)
V	Réf. 811100036	Griffes avec mors amovibles pour roues moto (4 pcs)
W	Réf. 4106611	Protection plastique plate pour tête pour PROMAXX 8240 LL
X	Réf. 4103502	Protection plastique courbe pour tête pour PROMAXX 8240 LL
Y	Réf. 4405496	Spatule renforcée pour PROMAXX 8240 LL
Z	Réf. 35016507	Protection latérale caoutchouc pour PROMAXX 8200 et 8240

NEO M887-2

- Testé chez les utilisateurs les plus exigeants
- Robuste
- Prix compétitif
- SAV assuré par nos techniciens

CARACTÉRISTIQUES TECHNIQUES	RÉF. M887-2
Fixation par l'intérieur, en pouces	13" - 25"
Fixation par l'extérieur, en pouces	10" - 22"
Largeur maximum de la roue, en pouces	3" - 15"
Diamètre maximum de la roue, en mm	1.030
Vitesse de rotation, en tr/mn	7
Puissance moteur, en KW	0,8 – 1,1
Nombre de vitesse	2
Alimentation électrique	380V 50Hz – 3PH
Pression d'air maxi, en bars	8 – 10
Dimensions, en mm (Lx l x h)	1710 x 970 x 1910
Poids, en kg	245
Couleur	Gris

Livrés avec :

- Levier de montage
- Manomètre de gonflage norme CEE
- Support pour la pâte à pneu
- Protections plastiques pour tête de montage
- Bloc FRL

Bras d'assistance
Réf. : AL320

Réf. : M887-2

Option

RÉFÉRENCES	DÉSIGNATION
AL320	Bras d'assistance

Accessoires NEO M887-2

RÉFÉRENCES	DÉSIGNATION
C-54-8000025	Protection plastique pour mors (4 pièces)
CT-A-5509018	Protection plastique pelle de détalonnage (1 pièce)
C-54-1300014	Protection plastique courbe pour tête
C-31-1300015	Protection plastique droite pour tête
CT-S-0110000	Kit de fixation rapide avec adaptateur
CT-S-0120000	Tête résine + adaptateur
MC-4-5509021	Tête pour roue moto
C-M-0300000	Jeu de 4 mors pour roue moto

Réf. : C-54-8000025

Réf. : CT-A-5509018

Réf. : CT-S-0110000

Réf. : CT-S-0120000

Réf. : C-54-1300014

Réf. : C-31-1300015

Kit de montage rapide tête acier / Tête résine pour machine à plateau

Roues tôle ou aluminium...
Changez vos têtes opérantes en quelques secondes avec ce Kit Rapide Universel.
Interversion des têtes sans outil grâce au système de blocage 1/4 de tour.

Référence	Désignation
9212851	Kit complet
450310	Tête résine
801250309	Tête résine avec adaptateur
3006689	Protection plastique

Réf. : 9212851

Réf. : 3006689

Accessoires pour BUTLER Classic, Airdraulic et Aircombi

A	Réf. 4180343	Tête résine
B	Réf. 1258200	Rimsled (boîte de 50 pièces)
C	Réf. 4180066	Bloc tampon caoutchouc de serrage
-	Réf. 4050710	Huile hydraulique pour unité de détalonnage

A

B

C

AUDAX

Réf. : 8-11100097

Réf. : 0-15300132

Réf. : 8-11100086

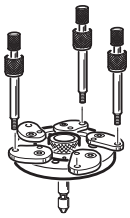

Réf. : 8-11100087

Réf. : 4405496

CARACTÉRISTIQUES TECHNIQUES	AUDAX Réf. 0-15300132
CARACTÉRISTIQUES GÉNÉRALES	
Diamètre de jante, en pouces	12" - 30"
Largeur maximum de la roue, en pouces et mm	15" – 381 mm
Diamètre maximum de la roue, en pouces et mm	47" – 1200
Couple de rotation du plateau tournant, en Nm	1100
Puissance moteur, en kW	0.75
Vitesse de rotation, en tr/mn	7-18
Pression d'air maxi, en bar	8-11
Alimentation électrique	Mono-230V 50-60Hz
DÉTALONNAGE	
Rouleaux	
Ouverture maximum, en mm	540
Force de décollage, en Nm	7600
EQUIPEMENTS	
Elevateur de roue	oui de série
Capacité, en kg	85
Système sans levier	oui de série
DIMENSIONS	
Dimensions, en mm (Lxlxh)	1500 x 955
Poids en kg	310

Garantie 1 an, mise en service par nos soins

Accessoires pour AUDAX

Référence	Désignations
8-11100097	Bras d'assistance
8-11100086	Kit pour 4x4 et VUL avec alésage maxi 187mm
8-11100087	Kit de serrage pour roue à centre fermé
8-11400325	Kit de 15 protections plastiques pour tête de montage
4405496	Spatule renforcée

MONTE/DÉMONTE PNEUS TOURISME

Groupe détalonneur à un seul bras pivotant sur 180°(Patent Pending) pour un détalonnage précis, répétitif et rapide sur les deux flancs.

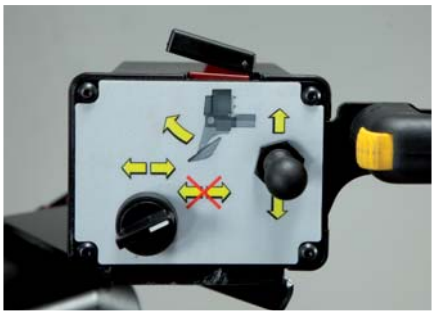

Panneau des commandes.

Procédure rapide avec disque détalonneur (conseillée avec des flancs durs) pour le démontage du talon inférieur.

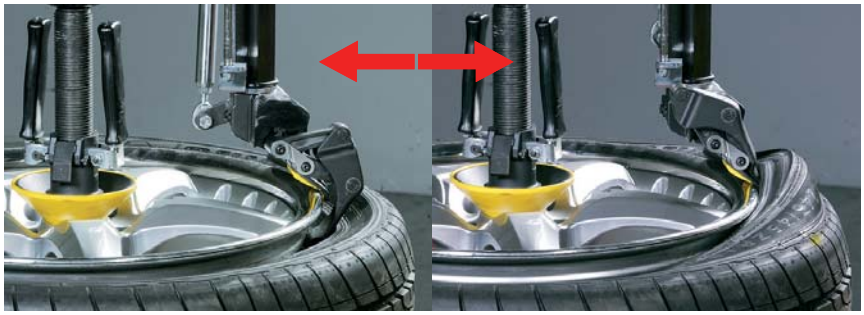

Démontage du talon supérieur.

Groupe détalonneur - Ouverture latérale pneumatique du bras pour le positionnement sur le flanc inférieur.

Système de pénétration contrôlée pour simplifier le détalonnage des roues les plus difficiles (Patent Pending).

SANS LEVIER

Réf. : 0-11117341

TORNADO SUPER

TORNADO est l'innovant monte-démonte pneus « Sans levier » et TOUCHLESS, dédié aux professionnels exigeants.

Les jantes en alliage, chromées et repeintes étant de plus en plus courantes, il est essentiel de ne pas les toucher, même en utilisant des protections en plastique, pour ne pas risquer de les abîmer.

La présélection du diamètre de la jante, suivie du positionnement automatique de la roue par rapport au revolver automatique et le mouvement coordonné entre l'axe de la roue et le revolver sont synonymes d'un travail hautement simplifié et d'une précision hors pair.

Les principales caractéristiques constituent les points forts de ce révolutionnaire montedémonte pneus capable de traiter tout type de roues de voiture et de véhicule utilitaire léger, dont le diamètre est compris entre 13" et 32" :

- Actionnement hydraulique.
- Mouvements synchronisés entre la roue et les outils de travail.
- Outil REVOLVER (4 outils) à 3 positions à rotation automatique.
- 3 nouveaux brevets utilisés pour simplifier le travail de l'opérateur.

100% HYDRAULIQUE

1. Outil REVOLVER (4 outils) à 3 positions à rotation automatique.
2. Presse-talon.
3. Autocentreur intelligent avec mouvement axial Hydraulique.
4. Elévateur latéral à mouvement vertical (80 kg).
5. Moteur/inverseur de dernière génération.
6. Pédalier ergonomique.
7. Outil inclinable manuellement pour le montage du premier talon.
8. Disque détalonneur inférieur et outil de montage inférieur à mouvement indépendant.
9. Centrale hydraulique.
10. Boîtier de commande amovible.
11. Gonfleur électronique Inflatron (monté en série sur la version SUPER).
12. Écran d'interface TFT-LCD TOUCH SCREEN, géré par microprocesseur.

MONTE/DÉMONTE PNEUS TOURISME

CARACTERISTIQUES TECHNIQUES	TORNADO SUPER Réf. 0-11117341
CARACTÉRISTIQUES GÉNÉRALES	
Diamètre de jante, en pouces	13" - 32"
Largeur maximum de la roue, en pouces et mm	16" – 400 mm
Diamètre maximum de la roue, en pouces et mm	47" – 1200
Couple de rotation du plateau tournant, en Nm	1200
Puissance moteur, en kW	0,98
Vitesse de rotation, en tr/mn	7-18
Pression hydraulique en service, en bar	120
Pression d'air maxi, en bar	8
Alimentation électrique	Mono~230V 50-60Hz
DETALONNAGE	
Force de décollage, en kg	900
EQUIPEMENTS	
Elevateur de roue	oui de série
Capacité, en kg	80
Système sans levier	oui de série
DIMENSIONS	
Dimensions, en mm (Lxlxh)	2015 x 1700 x 1850
Poids en kg	500

Garantie 1 an, mise en service par nos soins

Autocentreur électromécanique intelligent

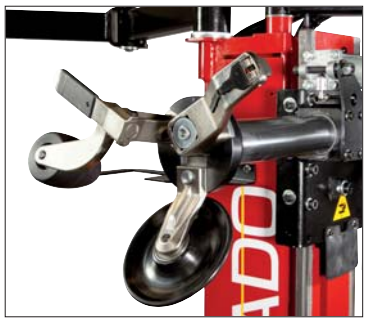

Revolver multifonction
4 outils - 3 positions
Rotation automatique

Accessoires pour TORNADO

Référence	Désignations
8-11100087	Kit de serrage pour roue à centre fermé
4405496	Spatule renforcée

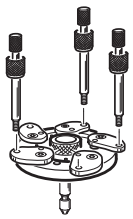

Réf. : 8-11100087

Réf. : 4405496

Opération de MONTAGE complet facilité grâce à l'outil et presse incorporée toujours dans la même position.

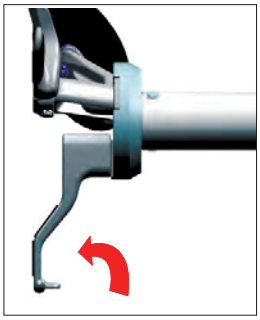

Nouvel outil avec accrochage mobile à ressort

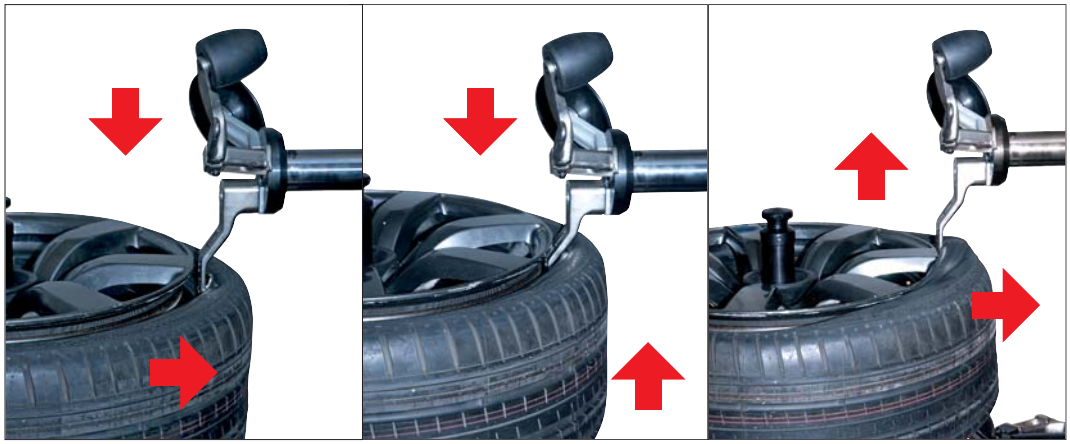

Le DÉMONTAGE du premier talon est simplifié grâce au nouvel outil avec accrochage mobile à ressort.

Cette caractéristique importante permet d'accrocher, sans difficulté et avec une sécurité maximale, tout type de pneu, en minimisant les efforts et contraintes.

Anneau de gonflage

Joint caoutchouc

Anneaux de gonflage

Certains pneus présentent des difficultés à se positionner sur la jante au gonflage. Il est alors nécessaire d'utiliser un anneau de gonflage afin d'assurer l'étanchéité entre le talon du pneu et la jante.

Diamètre de jante en pouce	Anneau de gonflage	Joint caoutchouc de rechange
	Référence	Référence
14"	5193723	5194131
15"	5193730	5194148
16"	5193747	5194155
16,5"	5193864	5194203
17-17,5"	5193754	5194162
18"	5193888	5194210
19-19,5"	5193761	5194179
20"	5193833	5194227
22,5"	5193778	5193857
24"	5193840	5194234
24,5"	5193785	5194186

Les autres diamètres de jante sont disponibles sur devis.

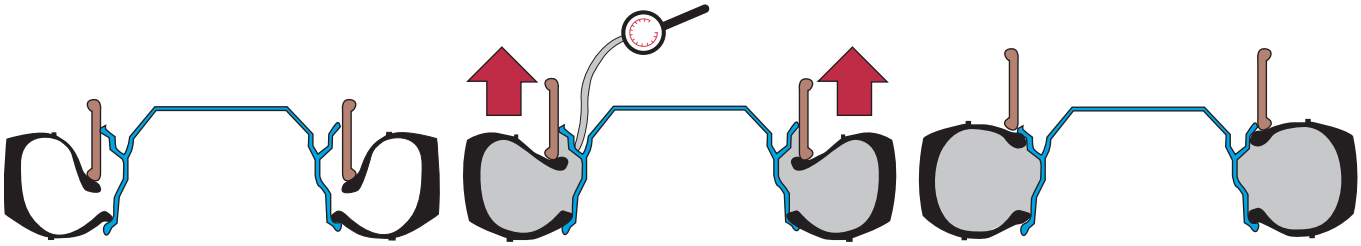

Réf. : BB6L

Canons à air

Pour la mise en place des talons

Référence	Capacité en litres	Ouverture	Poids en kg	Pression maxi en bar	Alimentation taraudée en pouce
BB6L	6	Bouton poussoir	5,5	8	1/4
BB9L	9	Bouton poussoir	6,5	10	1/4
5193905*	20	Vanne	13,5	10	1/2
5193910*	40	Vanne	16,5	10	1/2
GB38L	38	Vanne	8,5	10	1/2

* Livré sans raccord

Réf. : BB9L

Réf. : 5193905

Réf. : GB38L

ALU

MONTE/DÉMONTE PNEU PL

FT 26 S

Mouvement hydraulique automatique de déplacement du chariot
Déplacement manuel du bras porte-outil
Mouvements manuels pour le soulèvement du bras porte-outil et la rotation du disque

Caractéristiques techniques	Réf. 4007580
Capacité du mandrin, en pouces	14 à 26
Diamètre maximal de la roue, en mm	1,500
Largeur maximale de la roue, en mm	1,000
Poids maximal de la roue, en kg	700
Alimentation, en volts	380-220 TRI
Moteur réducteur, en kW	1,8
Moteur central hydraulique, en kW	1.1
Force décolleur, en kg	1,500
Poids net, en kg	586
Hauteur, en mm	1 270
Longueur, en mm	2 300
Largeur, en mm	1 520

26 pouces

FT 26 S
Réf. : 4007580

Huiles de maintenance

Référence	Type d'huile	Matériels
4050710	HYDRO 32 bidon 5L	Monte/démonte pneus poids lourds

Pour le bon fonctionnement de vos machines et outillages, il est très important de respecter les types d'huile préconisés par les fabricants.
Le non-respect de ces préconisations peut entraîner des dysfonctionnements graves des matériels.

TBE 155

56 POUCES

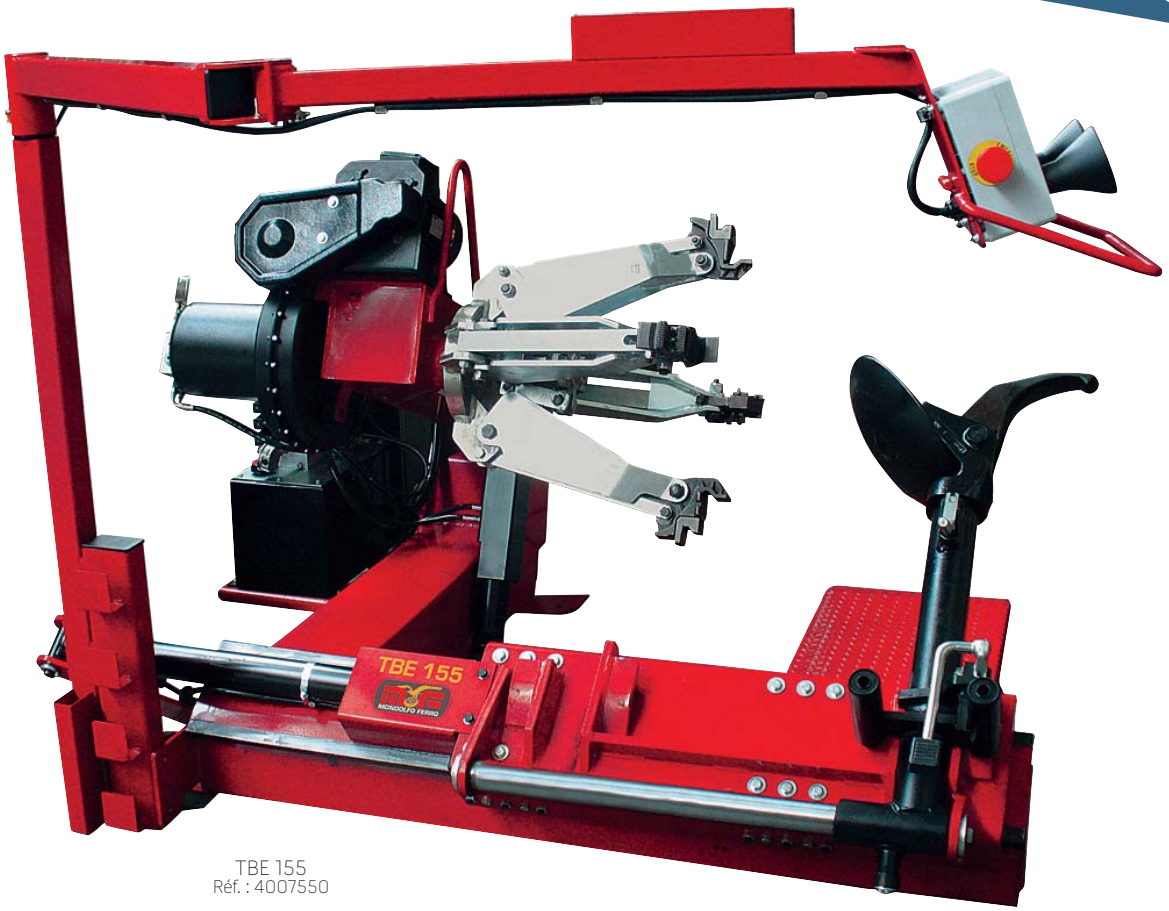

TBE 155
Réf. : 4007550

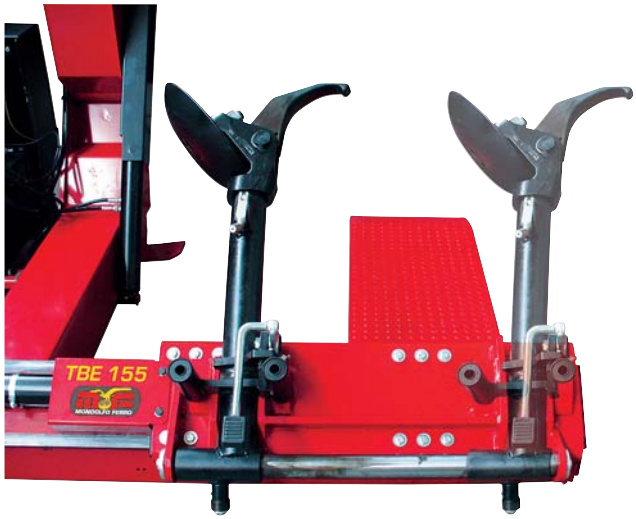

TBE 155

CARACTÉRISTIQUES TECHNIQUES	TBE 155
Référence commande sur bras articulé	4007550 BA
Référence commande mobile	4007550 CM
Capacité du mandrin, en pouces	14 - 56 (avec extension)
Diamètre maxi de la roue, en mm	2 200
Largeur maxi de la roue, en mm	1 065
Nombre de vitesses de rotation du mandrin	1
Puissance du moteur-réducteur, en kW	1,25 - 1,8
Vitesses de déplacement du bras	1
Puissance de la pompe hydraulique, en kW	1,25 - 1,8
Alimentation électrique, en volts	380-220 Tri
Poids maximal de la roue, en kg	1 200
Poids de la machine, en kg	760
Hauteur en mm	1 550
Longueur en mm	2 450
Largeur en mm	2 300
Accessoires : levier, pince de montage et serre-joint	x

ACCESSOIRES PL

A Réf. 4189296 Pince de montage roue alliage PL

B Réf. 32008914 Pince étau roue acier PL

C Réf. 19120151 Anneau de protection pour jantes ALU - Diam. 281 mm

Cet anneau permet de protéger les jantes des camions et autobus des bosses et des rayures. Il peut être utilisé sur tous les types de monte/démonte pneus PL.
L'anneau est coupé afin de lui donner la flexibilité et est équipé d'un anneau de caoutchouc pour une parfaite adhérence à la jante.

A

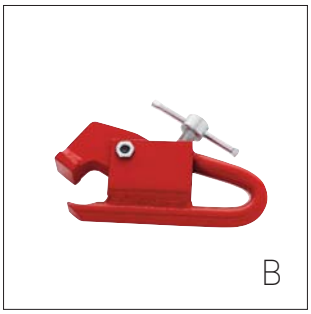
B

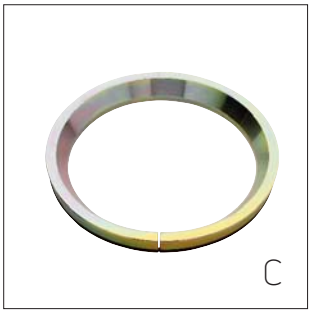
C

TBE 156 PRO

56 POUCES

Version radio

TBE
156 PRO
Réf. : 4007800

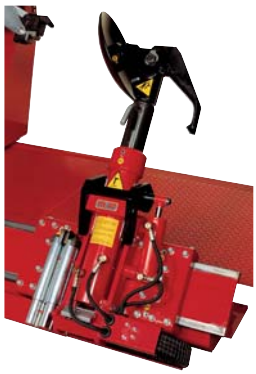

TBE 156 PRO

Monte démonte pneu hydraulique entièrement automatique pour roues Poids lourds, Agraires et GC, de type tubeless (base creuse) ou à cercles, jusqu'à 56". Ses caractéristiques lui permettent de traiter les roues GC et Agraire de largeur importante.

Nouvelle fonction "Stand by" ! Cette fonction permet un gain d'énergie important, en prévenant toute consommation inutile de courant.

Le réducteur de l'autocentreur est équipé d'un moteur électrique avec frein électromécanique. Cet automatisme assure une précision absolue pendant le démontage et le remontage des pneus. Le blocage de l'étau est hydraulique de 14" jusqu'à 56".

Le disque détalonneur a été étudié pour faciliter la pénétration du disque entre la jante et le talon du pneu.

L' appareillage est doté d'un clapet anti-retour qui évite la fermeture accidentelle de l'étau en cas de manque de pression. Le groupe motoréducteur à double vitesse de la nouvelle génération assure une puissance élevée pour un travail facile et sûr, même sur des roues agricoles et génie civil.

Le **TBE 156 PRO** est livré avec levier de démontage, pince de montage et serre-joint.

CARACTÉRISTIQUES TECHNIQUES	TBE 156 PRO	
Version	N	SUPER
Référence commande sur bras articulé	4007700BA	4007800BA
Référence commande mobile	4007700CM	4007800CM
Capacité du mandrin, en pouces	14 - 56 (avec extension)	14 - 56 (avec extension)
Blocage sur alésage du voile, en mm	115 - 800	115 - 800
Diamètre maxi de la roue, en mm	2 450	2 450
Largeur maxi de la roue, en mm	1 220	1 220
Nombre de vitesses de rotation du mandrin	1	2
Vitesses de déplacement du bras	1	2
Translation simultanée du bras porte roue et porte disque	Non	Oui
Relevage du bras porte disque	Pédale	Hydraulique
Rotation du groupe outils	Manuel	Hydraulique
Puissance du moteur-réducteur, en kW	1,3	1,8
Puissance de la pompe hydraulique, en kW	1,25 - 1,8	1,25 - 1,8
Alimentation électrique, en volts	380-220 Tri	380-220 Tri
Force du détalonneur, en Nm	35 000	35 000
Capacité levage, en kg	1 700	1 700
Poids de la machine, en kg	1 170	1 200
Hauteur en mm	1 950	1 950
Longueur, en mm	2 730	2 730
Largeur, en mm	2 000	2 000

Options :

Référence	Désignations
8-12100037	Jeu de 4 mors pour les jantes de diam 80 mm
8-12100175	Jeu de 4 mors avec protections plastiques pour jante ALU
8-12100026	Kit radio

Réf. : 8-12100037

Réf. : 8-12100175

TBE 160 SUPER

Fonctions

Double sens de rotation du mandrin
Déplacement simultané mandrin et bras porte-disque
Relevage du bras automatique
Rotation disque/bec automatique

60 POUCES

Version radio

TBE 160 SUPER
Réf. : 4007940

TBE 160 SUPER

La **TBE 160 SUPER**, monte démonte pneu automatique pour roues Agraires, GC, mais aussi Poids lourds, est une machine d'exception qui réussit là où les autres échouent.
D'une structure où tout a été pensé pour la robustesse, d'une très grande puissance, la **TBE 160 SUPER** est la machine idéale pour traiter les roues Agraires et GC réputées difficiles, tant par leur taille (jusqu'à 2 700 mm de diamètre et 1 600 mm de largeur !) que par la masse qu'elles représentent (jusqu'à 2 000 kg) ou la rigidité de leur carcasse.
Toutes les fonctions sont automatiques.
Le déplacement simultané du bras porte-roue et du bras porte-outils ainsi que la double vitesse de rotation du mandrin réduisent les temps d'opération.
La **TBE 160 SUPER** est livrée avec levier de démontage, pince de montage et serre-joint.

CARACTÉRISTIQUES TECHNIQUES	TBE 160 SUPER RÉF. 4007940BA Commande sur bras articulé RÉF. 4007940CM Commande mobile RÉF. 4007940CR Commande radio
Capacité du mandrin, en pouces	14" à 44"" direct, jusqu'à 60" avec rallonges
Blocage sur alésage du voile, en mm	110 - 1120
Diamètre maxi de la roue, en mm	2 700
Largeur maxi de la roue, en mm	1 600
Nombre de vitesses de rotation du mandrin	3
Puissance du moteur-réducteur, en kW	3,3 - 4
Vitesses de déplacement du bras	3
Force du détalonneur, en Nm	30 000
Force du serrage de roue en Nm	40 000
Force rotation de roue en Nm	5 500
Capacité levage, en kg	2 000
Alimentation électrique, en volts	380-220 Tri – 5 KW
Poids de la machine, en kg	1 500
Hauteur en mm	2 080
Longueur, en mm	3 280
Largeur, en mm	2 383

SANS LEVIER

TBE160 MATIC
Existe également en version automatique sans levier
Réf. 4007950

Options :

Référence	Désignations
8-12100037	Jeu de 4 mors pour les jantes de diam 80 mm
8-12100175	Jeu de 4 mors avec protections plastiques pour jante ALU
8-12300008	Pédalier de commande de rotation de roue pour faciliter le recreusage

Réf. : 8-12100175

Réf. : 8-12100037

Réf. : 812300008

TBE 60 TERRA

Fonctions

Double sens de rotation du mandrin
Déplacement simultané mandrin et bras porte-disque
Relevage du bras automatique
Rotation disque/bec automatique

100% HYDRAULIQUE

60 POUCES

TBE 60 TERRA
Réf. : 4007960

TBE 60 TERRA

Le nom **TERRA** à toujours été synonyme chez Mondolfo Ferro de : performance et robustesse.
La nouvelle **TBE 60 TERRA** conserve ces qualificatifs et améliore encore ses qualités.
Plus de puissance, un chassis renforcé lui permettent de traiter les roues les plus difficiles sur les engins agraires forestiers ou Génies Civils.

CARACTÉRISTIQUES TECHNIQUES	TBE 60 TERRA RÉF. 4007960
Capacité du mandrin, en pouces	14" à 44"" direct, jusqu'à 60" avec rallonges
Blocage sur alésage du voile, en mm	110 - 1120
Diamètre maxi de la roue, en mm	3 000
Largeur maxi de la roue, en mm	1 800
Nombre de vitesses de rotation du mandrin	3
Puissance du moteur-réducteur, en kW	4,8
Vitesses de déplacement du bras	3
Force du détalonneur, en Nm	45 000
Force du serrage de roue en Nm	40 000
Force rotation de roue en Nm	5 500
Capacité levage, en kg	3 000
Alimentation électrique, en volts	380-220 Tri – 5 KW
Poids de la machine, en kg	1 980
Hauteur en mm	1 610
Longueur, en mm	3 150
Largeur, en mm	2 300

Accessoires

Référence	Désignations
8-12100037	Jeu de 4 mors pour les jantes de diam 80 mm
8-12100175	Jeu de 4 mors avec protections plastiques pour jante ALU

Réf. : 8-12100175

Réf. : 8-12100037

SE UNIMONT (livré avec outils et plaques supports)

CARACTERISTIQUES GENERALES	SE UNIMONT 8-15" 60 T. RÉF. 5190920	SE UNIMONT 8-20" 60 T. RÉF. 5190930	SE UNIMONT 8-20" 100 T. RÉF. 5190940
Diamètre de jante, en pouces	max 355/65-15"	12" - 20"	12" - 20"
Puissance, en tonnes	60	60	100
Vitesse de levage, en mètre/minutes	0.4	0.4	0.4
Niveau sonore, en dB(A)	<70	<70	<70
Moteur électrique du groupe hydraulique, en kW	4	4	4
Moteur électrique de l'élévateur, en kW	0,55	0,55	0,55
Pression hydraulique maxi, en bar	200	200	315
Alimentation électrique, en V	400	400	400
DIMENSIONS			
Dimensions, en mm (Lxlxh)	2200 x 1800 x 2100	2200 x 1800 x 2100	2200 x 1800 x 2100
Poids en kg	1000	1120	1350

Presse à pneus pleins
Réf. : 5190920

Chariot à outils et plaques supports

Réf. 5191385

Kit joints plastiques
Réf. : 5191055

Chariot
(livré sans outils)
Réf. : 5191385

Joint plastique pour le montage des pneus pleins

Référence	Diam de jante en pouces	Quantité
5190836	8	1
5190843	8	1
5190850	9	1
5190867	10	1
5190874	12	1
5190881	12	1
5190898	13	1
5190908	15	1
5190915	20	1
5191055	Kit complet de 9 joints plastiques livré sur un présentoir	1

Lubrifiant spécial pneus plein

Référence	Désignation	Présentation	
5930388	Lubrifiant spécial pneus plein (bandages)	Bidon	1 l

Lubrifiant
spécial pneus plein
Réf. : 5930388

CLÉS À CHOCS

PRESSION MAXI : 6,2 BAR

Avantages

Ultra légère
Facile d'utilisation
Compact
Puissante
Durable

1/2"

Réf. : 4057732

CLÉ À CHOCS	CP 7732 C RÉF. 4057732
Arbre	long 1/2"
Couple Maxi au desserrage, en Nm	625
Frappe	double marteau
Consommation d'air (moyenne) en L/min	156
Pression de service, en bar	6,2
ø intér. tuyau alimentation, en mm	8
Échappement	sous poignée
Longueur, en mm	108
Poids (kg)	1
Niveau sonore dB(A)	95,5
Alimentation taraudée, en pouces	1/4
Raccord rapide	4009153 (Ø 6 mm) 4009165 (Ø 8 mm)

Avantages

Puissante
Durable
Confort et compact
Multi applications
Grande facilité d'ultilisation

1/2"

Réf. : 4057733

CLÉ À CHOCS	CP 7736 RÉF. 4056733
Arbre	court 1/2"
Couple Maxi au desserrage, en Nm	900
Frappe	double marteau
Consommation d'air en L/min	126
Pression de service, en bar	6,2
ø intérieur tuyau alimentation en mm	8
Échappement	sous poignée
Longueur, en mm	243
Poids (kg)	2,9
Niveau sonore dB(A)	93,8
Alimentation taraudée, en pouces	1/4
Raccord rapide	4009153 (Ø 6 mm) 4009165 (Ø 8 mm)

Huile
Réf. : 4009722

Référence	Désignation	Destination
4009722	Bidon huile 1 litre	Tous les outils pneumatiques

CLÉS À CHOCS

PRESSION MAXI : 6,2 BAR

CLÉ À CHOCS	CP 7748 RÉF. 4057746	CP 7748-2 RÉF. 4057747
Arbre	court 1/2"	long 1/2"
Couple Maxi au desserrage, en Nm	1 250	1 250
Frappe	double marteau	double marteau
Consommation d'air (moyenne) en L/min	150	150
Pression de service, en bar	6,2	6,2
ø intér. tuyau alimentation, en mm	8	8
Échappement	sous poignée	sous poignée
Longueur, en mm	195	245
Poids (kg)	2	2,2
Niveau sonore dB(A)	93	93
Alimentation taraudée, en pouces	1/4	1/4
Raccord rapide	4009153 (Ø 6 mm) 4009165 (Ø 8 mm)	4009153 (Ø 6 mm) 4009165 (Ø 8 mm)

COMPOSITE

Avantages

1 250 Nm couple maximal en desserrage
Idéale pour de nombreuses applications en maintenance automobile et générale
Légère grace à son corps en composite
Poignée ergonomique confortable avec grip soft injecté
Levier de serrage/desserrage ergonomique pour une utilisation 1 main

ÉLECTRIQUE SUR BATTERIE

Caractéristiques techniques	CP 8848 RÉF. 4058848
Modèle	CP 8848 Pack
Carré	1/2"
Voltage de la batterie	20 V
Type de batterie	4Ah 20V Lithium-ion
Couple utile	68 - 950 Nm
Couple max. au desserrage	1050 Nm
Coups par minute	2500
Vitesse à vide	1900 tr/mn
Poids avec batterie, en kg	3,35
Poids (sans la batterie), en kg	2,43
Longueur, en mm	291
Hauteur, en mm	251
Largeur, en mm	81
Niveau de bruit	89 db(A)
Puissance sonore	100 db(A)
Vibrations K (EN-60745-1)	12,2 (2,3)m/s²
Vibrations (ISO-28927-2)	12,2 m/s²
Vibrations K (ISO-28927-2)	2,3 m/s²

GARANTIE 3 ANS

Puissance

Couple maxi au desserrage : 1 050 Nm
1 900 tr/min

Performance

Chambre de frappe et engrenages hélicoïdaux métalliques
Renforcement du carter par une barre de réaction en aluminium

Livrée avec :

- coffret plastique anti-choc
- 2 batteries
- 1 chargeur

Autonomie : batterie CP20XP

Batterie 4 A/h
Amortisseur en caoutchous absorbant les chocs

Pratique

Inversion serrage/desserrage d'une seule main
Gâchette entièrement progressive
Position de vérouillage sécurisée

Excellente prise en main

Poignée ergonomique épousant parfaitement votre main
Poignée moulée en caoutchouc thermo plastique

Résistance aux chocs

Corps en composite enveloppé dans une protection horizontale et verticale
Surmoulage particulier sur le dessus
Protections latérales remplaçables

CLÉS À CHOCS

PRESSION MAXI : 6,2 BAR

Réf. : 4057783

CLÉ À CHOCS	CP 7782 RÉF. 4057783	CP 7782 RÉF. 4057782
Arbre	long 1 pouce	court 1 pouce
Couple maxi au desserrage en Nm	2 900	2 900
Frappe	simple marteau	simple marteau
Consommation d'air (moyenne) en L/min	288	288
Longueur, en mm	520	370
Poids (kg)	11,6	10,1
Niveau sonore dB(A)	101	101
Alimentation taraudée, en pouces	1/2	1/2
Raccord rapide	4008952 (Ø 11 mm)	4008952 (Ø 11 mm)

Avantages

Couple idéal pour une multitude d'applications en maintenance générale
Mécanisme fiable et résistant
Outil peu vibrant pour un meilleur confort
Garantie 2 ans

Réf. : 4057783

CLÉ À CHOCS	CP 7783 RÉF. 4057785	CP 7783 RÉF. 4057784
Arbre	long 1 pouce	court 1 pouce
Couple maxi au desserrage en Nm	2 400	2 400
Frappe	simple marteau	simple marteau
Consommation d'air (moyenne) en L/min	288	288
Longueur, en mm	520	370
Poids (kg)	9,5	9
Niveau sonore dB(A)	101	101
Alimentation taraudée, en pouces	1/2	1/2
Raccord rapide	4008952 (Ø 11 mm)	4008952 (Ø 11 mm)

Avantages

Poids réduit
Confort
Ergonomie

Réf. : 4057799

Gants anti-vibration

Référence	Désignation	Caractéristiques
4057799	Gant anti vibration	Gants au design exceptionnel et confortable Airprene® système de protection des articulations et de l'index Revêtement gel3 mm coté paume En tissus Spandex®, résistant aux accrocs Conditionnement : 1 paire taille unique

Huile
Réf. : 4009722

Référence	Désignation	Destination
4009722	Bidon huile 1 litre	Tous les outils pneumatiques

CLÉS À CHOCS

PRESSION MAXI : 6,2 BAR

Clé à chocs	KI 1469 Réf. 4051469
Arbre	court 1/2"
Couple maxi au desserrage en Nm	678
Frappe	simple marteau
Consommation d'air (moyenne) en L/min	133
Longueur en mm	120
Poids (kg)	1.55
Niveau sonore dB(A)	108
Alimentation taraudée, en pouces	1/4
Raccord rapide	4009153 (6mm) 4009165 (8mm)

1/2"

Réf. : 4051469

Clé à chocs	KI 856 Réf. 4050856
Arbre	court 1/2"
Couple maxi au desserrage en Nm	814
Frappe	simple marteau
Consommation d'air (moyenne) en L/min	119
Longueur en mm	195
Poids (kg)	2.6
Niveau sonore dB(A)	108
Alimentation taraudée, en pouces	1/4
Raccord rapide	4009153 (6mm) 4009165 (8mm)

1/2"

Réf. : 4050856

Clé à chocs	KI 1488 Réf. 4051488
Arbre	court 1/2"
Couple maxi au desserrage en Nm	1200
Frappe	double marteau
Consommation d'air (moyenne) en L/min	125
Longueur en mm	178
Poids (kg)	2,30
Niveau sonore dB(A)	107
Alimentation taraudée, en pouces	1/4
Raccord rapide	4009153 (6mm) 4009165 (8mm)

COMPOSITE

1/2"

Réf. : 4051488

Clé à chocs	KI 23 Réf. 4050023
Arbre	court 3/4"
Couple maxi au desserrage en Nm	1085
Frappe	simple marteau
Consommation d'air (moyenne) en L/min	198
Longueur en mm	234
Poids (kg)	4.55
Niveau sonore dB(A)	105
Alimentation taraudée, en pouces	1/4
Raccord rapide	4009153 (6mm) 4009165 (8mm)

3/4"

Réf. : 4050023

Clé à chocs	KI 36 Réf. 4050036
Arbre	long 1"
Couple maxi au desserrage en Nm	2441
Frappe	simple marteau
Consommation d'air (moyenne) en L/min	312
Longueur en mm	518
Poids (kg)	11.3
Niveau sonore dB(A)	113
Alimentation taraudée, en pouces	1/2
Raccord rapide	4008952 (11mm)

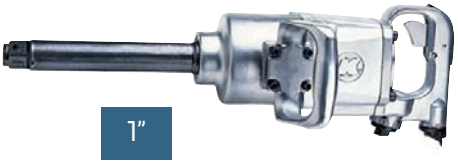

1"

Réf. : 4050036

Clé à chocs	KI 1838 Réf. 4051838	KI 1838 Réf. 4051822
Arbre	long 1"	court 1"
Couple maxi au desserrage en Nm	2170	2170
Frappe	simple marteau	simple marteau
Consommation d'air (moyenne) en L/min	241	241
Longueur en mm	318	487
Poids (kg)	9	8,5
Niveau sonore dB(A)	120	120
Alimentation taraudée, en pouces	1/2	1/2
Raccord rapide	4008952 (11 mm)	4008952 (11 mm)

1"

Réf. : 4051838

NE PAS UTILISER AVEC UNE CLÉ À CHOCS

Réf. : 4053966

1"

Démultiplicateur de force

Référence	Désignation
4053966	Coffret démultiplicateur de force Carré : 1" Couple maxi : 3200 Nm Livré avec 2 douilles 32 et 33 mm

1/2"

Disque à poncer les moyeux de roue

Permet le nettoyage des moyeux de roue, enlève :
– la rouille,
– la corrosion.
Permet également le dépoussiérage des goujons de roues.

Référence	Désignation	Diam. en mm	Porte outil
5200520	Mini disque à poncer les moyeux de roue	50	1/2"
5200555	Recharge de 6 mini disques	50	
8402820	Flasque alu avec disque à poncer les moyeux	150	1/4"
8402837	Disque de rechange	150	

Réf. : 5200520

Réf. : 8402820

Réf. : 8402837

3/8"

Réf. : 8059400

Kit tarauds et filières pour goujon

Référence	Désignation	
8059400	Filières	Tarauds et filières pour goujon de roue 12 pièces - M12 x 1,25 mm - M12 x 1,50 mm - M14 x 1,50 mm

1/2"

Réf. : 4009711

Lubrificateur pour outils pneumatiques

Référence	Désignation
4009711	Lubrificateur avec sortie 1/4'' Assure une parfaite lubrification de vos outils pneumatiques

Huile
Réf. : 4009722

Huile pour outils pneumatiques

Référence	Désignation	Destination
4009722	Bidon huile 1 litre	Tous les outils pneumatiques

Support clé à chocs 1/2"

Référence	Désignation
8717390	Support mural pour douilles, clé à chocs 1/2" et clé dynamométrique 1/2"

1/2"

Réf. : 8717390

Clés en croix

Référence	Type	Carré	Dimensions en mm	Long. en mm
4051200	VL	1/2"	17 - 19 - 21	355
4051201	PL	3/4"	24 - 27 - 32	700

1/2"

Réf. : 4051200

Kit de 3 manchons de centrage de roue PL

Référence	Diamètres	Dimensions	Longueur
5195848	26 mm	M 22 x 1,5"	115 mm
5195886	26 mm	7/8" x 11 gauche	115 mm

DAF, MAN, IVECO, MERCEDES, RENAULT, SCANIA

SCANIA

VENDU À L'UNITÉ
À COMMANDER PAR JEU DE 3

Clés dynanométriques

Référence	4051205	4051202	4059910
Clé	CP8919	CP8917	CP8925
Carré	1/2"	1/2"	1"
Plage de réglage (Nm)	40 à 200 Nm	60 à 340 Nm	200 à 1000 Nm
Poids (kg)	1,57	1,76	19,1
Longueur (mm)	520	610	1255

1/2"

Réf. : 4051205

1"

Réf. : 4059910

Avantages

Avec 54 dents fixes par tête à cliquet, la série CP89 est conçue pour offrir une précision élevée et de longue durée, à 4 % conformément à la norme EN ISO 6789:2003 et jusqu'à 25 000 cycles.

Disponible entre 1/4 et 1", la clé dynamométrique série CP89 est idéale pour les applications de mécanique générale et le changement de pneu sur véhicules légers et lourds.

Les utilisateurs apprécieront l'ergonomie du réglage du couple avec vérouillage manuel à l'avant de la poignée et l'échelle de graduation précise.

- Poignée légère et robuste en aluminium résistant aux produits chimiques habituels dans les ateliers.
- Signaux sonores quand le couple est atteint.

Pour un meilleur suivi de l'outil et une plus grande sécurité, chaque clé dynamométriqe CP est numérotée et fournie avec un certificat d'étalonnage ISO 6789.

1/2"

Douilles à chocs (Long. 78 mm) 1/2"

Référence	4050925	4050926	4050915	4050930	4050916	4050920	4050917	4050921
Écrou en mm	13	16	17	18	19	21	22	23
Référence	4050918	4050922	4050919	4050923	4050924	1914132	1914133	
Écrou en mm	24	26	27	29	30	32	33	

1/2"

Réf. : 4050900

Coffret douilles (Long. 38 mm) 1/2"

Référence	Désignation
4050900	Coffret 10 douilles à chocs courtes 1/2" 9 ; 10 ; 11 ; 13 ; 14 ; 17 ; 19 ; 22 ; 24 ; 27

Réf. : 4054191

Réf. : 4054192

Réf. : 4054193

Réf. : 4054194

Douilles à chocs longues 1/2" protégées

1/2"

Référence	4054191	4054192	4054193	4054194	4054217	4054219	4054221	4054222
Écrou en mm	17	19	21	22	17	19	21	22
Longueur en mm	85	85	85	85	130	130	130	130
Couleur	Bleue	Jaune	Rouge	Vert	Bleue	Jaune	Rouge	Vert

Réf. : 4054190

Coffret 3 douilles 17, 19, 21

Référence	4054190	4054250
Longueur en mm	85	130

Réf. : 4052130

1/2"

Réf. : 4050200

Rallonges à contrôle de couple (Long. 195 mm) 1/2"

Référence	4052140	4052150	4052160	4052170
Couple de serrage	110 Nm	135 Nm	160 Nm	190 Nm

Référence	Désignation
4050200	Coffret 5 rallonges à contrôle de couple et 4 douilles protégées

Réf. : 4055110

Réf. : 4055111

Réf. : 4055112

Réf. : 4055113

Réf. : 4055114

Douilles extra longues (long. 220 mm) à contrôle de couple 1/2''

Référence	4055110	4055111	4055112	4055113	4055114
Diamètre en mm	17	17	19	19	21
Couple de serrage en Nm	75	110	90	110	110
Couleur	Verte	Rouge	Jaune	Bleu	Marron

1/2"

Réf. : 4003230

3/4"

Réf. : 4003280

Réf. : 4003310

Accessoires 1/2"

Référence	Désignation
4003230	Rallonge 1/2 longueur 125 mm
4003280	Augmentateur 1/2 femelle en 3/4" mâle
4003310	Réducteur 3/4 femelle en 1/2" mâle

DOUILLES À CHOCS

Douilles à chocs (Long. 95 mm) 3/4"

Référence	4003207	4003208	4003209	4003211	2353450	2353410
Écrou en mm	17	19	21	22	23	24
Référence	2353420	4003225	4003212	2353440	4003160	4003213
Écrou en mm	27	29	30	32	33	36

3/4"

Douilles à chocs (Long. 60 mm) 1"

Référence	4050935	4050960	4050936	4050958	4050937	4050954	4050938
Écrou en mm	22	23	24	26	27	29	30
Référence	4050939	4050940	4050934	4050941	4050942	4050932	1917042
Écrou en mm	32	33	34	36	38	41	42
Référence	4050931	4050944	4050945				
Écrou en mm	44	46	50				

1"

Douilles à chocs longues (Long. 90 mm) 1"

Référence	4050956	4050948	4050955	4050949	4050959	4050957
Écrou en mm	23	24	26	27	28	29
Référence	4050950	4050951	4050952	1917135	4050953	4051106
Écrou en mm	30	32	33	35	36	38
Référence	1917140	4051108	1917142	4051111		
Écrou en mm	40	41	42	46		
4055100	Coffrets 8 douilles à chocs (long. 90 mm) 1" 27, 30, 32, 33, 35, 36, 38, 41					

1"

Réf. : 4055100

Douilles à chocs longues (Long. 110 mm) 1" extra-minces

Référence	1917124	4051100	4051104	4051103	4051101
Écrou en mm	24	27	29	30	32
Référence	4051102	4051105	4051112	4051113	
Écrou en mm	33	36	38	41	

1"

Douilles à chocs extra-longues (Long. 270 mm) 1"

Référence	4057223	1917224	1917226	4057227	
Ø en mm	23	24	26	27	
Référence	4057229	1917230	1917232	1917233	1927238
Ø en mm	29	30	32	33	38

Douilles à contrôle de couple extra-longues (Long. 300 mm) 1"

Référence	Ø en mm	Couple de serrage
4053010	24 mm	350 Nm
4053027	27 mm	450 Nm
4053029	29 mm	400 Nm
4053030	30 mm	550 Nm
4053032	32 mm	450 Nm
4053260	32 mm	600 Nm
4053037	32 mm	650 Nm
4055211	32 mm	700 Nm
4053033	33 mm	600 Nm
4053035	33 mm	700 Nm
4055210	33 mm	750 Nm

1"

Accessoires 3/4 " et 1"

Référence	Désignation
4003240	Adaptateur/réducteur Femelle 1" Mâle 3/4
4003250	Adaptateur/augmentateur Femelle 3/4 Mâle 1"
4003260	Rallonge 1" longueur 200 mm
4003270	Rallonge 1" longueur 250 mm
4003300	Rallonge 1" longueur 330 mm

Réf. : 4003250

3/4"

1"

Réf. : 4003240

Réf. : 4003260

LEVIERS

Référence	Désignation	Longueur en mm	Particularité	
0545240	Moto	380 mm		J
0505230	Fusil	380 mm		A
0515240	Face	530 mm		C/D
0525240	Force	750 mm		C/D
0575240	Fifre	420 mm	Pneus tubeless ou tube/jante plate	C
0555240	Fiacre	460 mm		C
0505240	Halte	800 mm	Pneus tubeless/jante base creuse 15°	C
0585240	Hyoca	935 mm	Pneus Double X forestier/jante base creuse 15°	D/E
0595240	Hyude	990 mm	Pneus Double X forestier	D/E
0565240	Sayam	950 mm		E

Le conseil TIP TOP

Il est important de préserver le talon du pneu lors du démontage et du montage. Utiliser le levier adapté au type et à la dimension du pneu.

Moto – Réf. : 0545240

Fusil – Réf. : 0505230

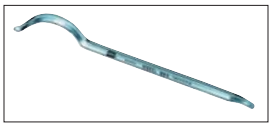
Face – Réf. : 0515240

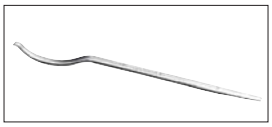
Force – Réf. : 0525240

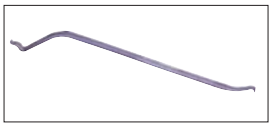
Hyude – Réf. : 0595240

Fifre – Réf. : 0575240

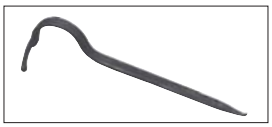
Fiacre – Réf. : 0555240

Halte – Réf. : 0505240

Hyoca – Réf. : 0585240

Sayam – Réf. : 0565240

Référence	Désignation	Longueur en mm	Particularité	
5960224	Levier vélo	110 mm		K
5709290	Levier 8"	200 mm		J
4180326	Levier MDP standard	500 mm		L
5709410	Levier MDP 20"	500 mm		L
8400445	Levier MDP 20"	500 mm	(avec protection plastique)	L
5709400	Levier MDP 24"	610 mm		L
5180341	Levier Courbe	500 mm	Spécial jante alu	A
4184100	Levier Pax	215 mm	Spécial roue Pax	A
4185974	Pince/levier PL	215 mm		B/C
4185119	Levier PL	1 130 mm		B/C

Levier vélo
Réf. : 5960224

Levier 8"
Réf. : 5709290

Levier MDP standard
Réf. : 4180326

Levier MDP 20"
Réf. : 5709410

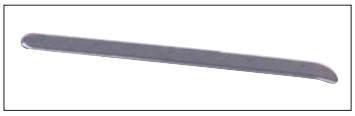
Levier MDP 20" avec protection plastique
Réf. : 8400445

Levier MDP 24"
Réf. : 5709400

Levier Courbe
Réf. : 5180341

Levier Pax
Réf. : 4184100

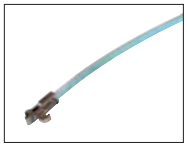
Pince levier PL
Réf. : 4185974

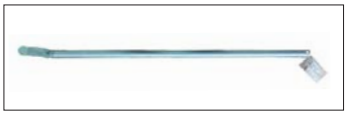
Levier PL
Réf. : 4185119

Kit pour le montage et le démontage manuel des pneus

Kit leviers et accessoires
Bead Saver System
Réf. : 4001288

Référence	Désignation	
4001288	Kit leviers et accessoires Bead Saver System pour le montage/démontage des pneus	C/D

LEVIERS

Référence	Désignation	Longueur en mm	
5198041	Protection plastique pour levier	80 mm	A
5180396	Protection de rebord de jante (livré par 3)	215 mm	A
801246241	Protection plastique pour levier	330 mm	A

Protection plastique pour levier
Réf. : 5198041

Protection de rebord de jante x3
Réf. : 5180396

Protection plastique pour levier
Réf. : 801246241

Coince talon

Référence	Désignation	
4187290	Coince-talon	A
801262417	Pince en plastique pour jante alu et RFT	A
5180169	Pince pour pousser le talon	A
4112894	Coince-talon en acier	C/D
4112896	Coince-talon avec revêtement de protection plastique pour jante alliage	C/D

Réf. : 4187290

Réf. : 801262417

Réf. : 4112894

Réf. : 5180169

Réf. : 4112896

Pince de montage

Réf. GT107 est un nouveau système spécialement conçu pour le montage et le démontage de tout type de pneus Run Flat, taille basse et SSR. Un seul opérateur est capable de démonter et de monter un pneu, sans aucun effort et avec n'importe quelle démonteuse.

Réf. : GT107

Levier décolle talon

Référence	Désignation	Longueur en mm	Particularité	
0535240	Fagus	1000/1400 mm	Outil à inertie	C/D
5950698	Chasse-tringle	280 mm	Outil à frapper (avec marteau)	C/D
8453240	Coince-talon avec protection plastique pour les mains	255 mm	Outil à frapper (avec marteau)	C/D

Fagus
Réf. : 0535240

Chasse-tringle
Réf. : 5950698

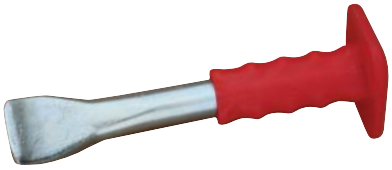

Coince talon avec protection plastique
Réf. : 8453240

Pompe Hydropneumatique HP 700
Réf. : 4471150

Pompe Hydropneumatique HP 700 (700 bar)

PRESSION MAXI : 7 BAR

Référence	Désignation
4471150	Pression de service 7 bar (air comprimé épuré et lubrifié). Dimensions : L x l x h : 260 x 130 x 200 mm Poids 7,8 kg (avec 2 L d'huile) Livré sans flexible

Flexible pour pompe HP 700
Réf. : 4008062

Flexible pour pompe HP 700

Référence	Désignation
4008062	Tuyau haute pression, longueur 3 m.
4008025	Raccord bouchon

Pompe à pied hydraulique
Réf. : 4008050

Pompe à pied hydraulique (700 bar)

Référence	Désignation
4008050	Permet d'utiliser le détalonneur en l'absence d'air comprimé. Soupape de sécurité. Livrée avec flexible hydraulique. Poids 4,8 kg.

Réf. : 4008002

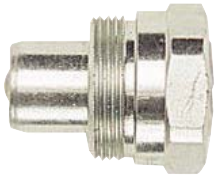

Réf. : 4008034

Réf. : 4008011

Réf. : 4008025

Raccords hydrauliques

Référence	Désignation
4008002	Coupleur DN 7 1/4 NPT male 700 bar
4008024	Coupleur DN 7 3/8 NPT male 700 bar
4008034	Embout DN 7 3/8 NPT femelle 700 bar
4008011	Bouchon mâle 3/8 NPT 700 bar
4008025	Bouchon femelle 3/8 NPT 700 bar

Huiles de maintenance

Référence	Type d'huile	Matériels
4050723	TCMA FLUID HV15 bidon 5 litres	Détalonneurs/pompe HP 700

OUTILS DE DÉTALONNAGE

Vérins

Référence	Désignation
5191505	**Entretoise de poussée** pour décoller une jante. Longueur mini 100 mm, longueur maxi 150 mm, diamètre 55 mm.
4008085	**Vérin pousseur 10 t**, mouvement de poussée 10 mm, hauteur minimum 43 mm, filetage du vérin 1/4" femelle
4008090	**Vérin pousseur 10 t**, mouvement de poussée hydraulique 26 mm, longueur minimum 90 mm, filetage du vérin 1/4" femelle.
4008099	**Vérin pousseur 10 t**, mouvement de poussée hydraulique 93 mm, longueur minimum 257 mm, filetage du vérin 1/4" femelle.

Entretoise de poussée
Réf. : 5191505

Vérin pousseur 10 t
Réf. : 4008099

Vérin pousseur 10 t
Réf. : 4008085

Vérin pousseur 10 t
Réf. : 4008090

Référence	Désignation
5200070	**Vérin pousseur 10 tonnes** (long mini 90 mm, long maxi 128 mm). Livré en coffret avec 4 rallonges de 10, 25, 50 et une rallonge extensible de 85 à 120 mm.

Vérin décolle jante
Réf. : 5200070

Détalonneurs manuels

Référence	Désignation
5184550	**Bead Cheata**, détalonneur manuel mécanique. S'utilise avec une clé à cliquet. Puissance 10 t, poids 5,5 kg. Ne pas utiliser avec une clé à chocs.

Bead Cheata, détalonneur manuel mécanique
Réf. : 5184550

Référence	Désignation
4008080	**Bead Vice**, détalonneur mécanique. Livré avec adaptateur.

Bead Vice détalonneur mécanique
Réf. : 4008080

Repousse talon

Référence	Désignation
DM120	Pistolet pneumatique pour pousser le talon dans le creux de jante lorsqu'il est très éloigné du bord de la jante. A alimenter avec de l'air comprimé (8 à 10 bar) filtré et lubrifié. Course : 120 mm. Puissance maxi : 708 kg.

Réf. : DM 120

MICROLEM
Réf. : 4008035

Livré avec 1 cale aimantée

CARACTÉRISTIQUES GÉNÉRALES	MICROLEM RÉF. 4008035	MICROLEM SUPER RÉF. 4008084
Poids en kg	5	5.5
Dimensions, en mm (Lxlxh)	170 x 170 x 170	170 x 170 x 220
Course de détalonnage, en mm	40	70
Puissance de poussée, en kg	2830	2830
Force de serrage, en kg	760 à 1780	760 à 1780
Longueur du pied, en mm	35	35
Alimentation, en bar	700	700
Raccords		
Coupleur	4008002	4008002
Embout	4008034	4008034
Bouchon	4008011	4008011

Accessoire

Référence	Désignation
400803524	Cale aimantée pour MICROLEM

24" MAXI

MINILEM
Réf. : 4008040

CARACTÉRISTIQUES GÉNÉRALES	MINILEM RÉF. 4008040
Poids en kg	8.7
Dimensions, en mm (Lxlxh)	500 x 110 x 320
Course de détalonnage, en mm	70
Puissance de poussée, en kg	2830
Force de serrage, en kg	2120 à 4950
Longueur du pied, en mm	43
Alimentation, en bar	700
Raccords	
Coupleur	4008002
Embout	4008034
Bouchon	4008011

25" MAXI

COMBI
Réf. : 5200090

CARACTÉRISTIQUES GÉNÉRALES	COMBI RÉF. 5200090
Poids en kg	15.5
Dimensions, en mm (Lxlxh)	420 x 130 x 300
Course de détalonnage, en mm	95
Puissance de poussée, en kg	11000
Longueur du pied, en mm	80
Alimentation, en bar	700
Raccords	
Coupleur	4008024
Embout	4008034
Bouchon	4008011

Option

Référence	Désignation
5200154	Kit de transformation avec crochet GC adapté pour jante 3 pièces (pour détalonneur COMBI)

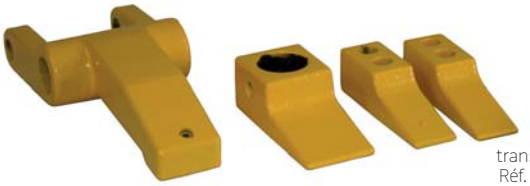

Kit de transformation
Réf. : 5200154

OUTILS DE DÉTALONNAGE

CARACTÉRISTIQUES GÉNÉRALES	MAXILEM RÉF. 4008030	MAXILEM spécial RÉF. 4008036
Poids en kg	13.2	13,5
Dimensions, en mm (LxIxh)	570 x 110 x 350	570 x 110 x 360
Course de détalonnage, en mm	70	110
Puissance de poussée, en kg	4536	8000
Force de serrage, en kg	3400 à 7930	3400 à 7930
Longueur du pied, en mm	75	75
Alimentation, en bar	700	700
Options		
Bec droit	400803060	400803060
Raccords		
Coupleur	4008002	4008002
Embout	4008034	4008034
Bouchon	4008011	4008011

CARACTÉRISTIQUES GÉNÉRALES	VIKING 4 RÉF. 4008070
Poids en kg	3 (sans rallonge)
Dimensions, en mm (Diam x L)	90 x 170
Course de détalonnage, en mm	40
Puissance de poussée, en kg	19800
Alimentation, en bar	700
Raccords	
Coupleur	4008002
Embout	4008034
Bouchon	4008011

Livré avec 5 rallonges magnétiques
(2 x 25 mm - 2 x 50 mm - 1 x 100 mm)

CARACTÉRISTIQUES GÉNÉRALES	SHUTTLE-8 SP RÉF. 4008060
Poids en kg	6.8
Dimensions, en mm (Diam x L)	130 X 440
Course de détalonnage, en mm	80
Puissance de poussée, en kg	13700
Alimentation, en bar	700
Raccords	
Coupleur	4008002
Embout	4008034
Bouchon	4008011

Livré avec 2 griffes courtes et 2 longues. Raccord d'admission tournant.

Jante
3 pièces

STINGER
Réf. : 5200181

	STINGER RÉF. 5200181
CARACTÉRISTIQUES GÉNÉRALES	
Poids en kg	13
Course du vérin , en mm	200
Puissance de poussée, en tonnes	10
Alimentation, en bar	700
Raccords	
Coupleur	4008024
Embout	4008034
Bouchon	4008011

Jante
5 pièces

25" À 51"

TITAN
Réf. : 5200192

	TITAN RÉF. 5200192
CARACTÉRISTIQUES GÉNÉRALES	
Poids en kg	14.5
Course du vérin , en mm	108
Puissance de poussée, en tonnes	13,8
Alimentation, en bar	700
Raccords	
Coupleur	4008024
Embout	4008034
Bouchon	4008011

Réf. : 5200195

Option

Référence	Désignation
5200195	Plaque contre appui pour détalonneur TITAN

25" À 29"

Jante
5 pièces

GIANT
Réf. : 5200169

	GIANT RÉF. 5200169
CARACTÉRISTIQUES GÉNÉRALES	
Poids en kg	10
Course du vérin , en mm	54
Puissance de poussée, en tonnes	10
Alimentation, en bar	700
Raccords	
Coupleur	4008024
Embout	4008034
Bouchon	4008011

Repousse cercles

Référence	Désignation
5191582	Repousse cercles GC 25-38" Peut être utilisé jante montée sur le véhicule ou roue démontée. Livré en caisse bois (L x l x h : 1200 x 500 x 220 mm).
5191550	Extension 39 à 51"

Jante 3 et 5 pièces

NE PAS UTILISER AVEC UNE CLÉ À CHOCS

Repousse cercles
Réf. : 5191582

Vérin

Référence	Désignation
5191567	Vérin hydraulique. Poids 8 kg. Capacité 14 tonnes

Vérin
Réf. : 5191567

Cales

Référence	Désignation	Largeur en mm
4008037	Cale	40
4008049	Cale avec manche	40
4008054	Cale avec manche	20

Réf. : 4008037 Réf. : 4008049 Réf. : 4008054

Avant d´effectuer des travaux sur les roues ou les pneus, toujours immobiliser ceux-ci de manière à les empêcher de basculer ou tomber !

Lors de l´utilisation de solvants, d'outils rotatifs ou d´autres outils et substances chimiques susceptibles de provoquer des accidents, toujours porter des lunettes de protection.

Dans un environnement d´un niveau sonore égal ou supérieur à 85 dB(A), (par exemple travaux effectués près de machines ou d´outils bruyants), le port d´une protection d´oreilles est prescrit par les réglementations relatives à la sécurité du travail.

Le port de chaussures de sécurité de la catégorie S3 est prescrit pour les travaux en atelier. Celles-ci doivent être munies d´embouts protecteurs en métal ou en plastique et d´une semelle antistatique résistante aux perforations.

Lors de l´utilisation des outils rotatifs, des solutions ou produits chimiques, des appareils ou des produits chauds, toujours porter des gants de protection appropriés.

Lors du traitement des blessures avec un outil rotatif ou pendant d´autres travaux comportant des risques de projection d´objets chauds, pointus ou à arêtes vives, le port d´un écran facial de protection du visage est préconisé.

Lors de l´utilisation des solutions ou autre produit chimique, toujours tenir compte des consignes de sécurité et des symboles inscrits sur les conditionnements. De plus, veiller à ce que la concentration de ces substances dans l´air reste toujours inférieure aux valeurs de seuil prescrites. Une aération efficace est particulièrement importante pour l´application des solutions à l´intérieur du pneu ; en effet, comme dans tous les locaux fermés, les valeurs de seuil risquent d´être dépassées rapidement. En général, étant plus lourds que l´air, les solvants doivent toujours être évacués au niveau du sol.

Respecter toujours la réglementation relative à la sécurité du travail ainsi que les directives générales de sécurité.

Vous avez besoin d'une Fiche de sécurité ?

Une seule adresse !
www.quickfds.fr

1 - Identifiez-vous

2 - Saisissez le code fournisseur : TIPTOP

3 - Recherchez le produit par son code ou sa désignation

4 - Imprimez la Fiche de sécurité

Et le tour est joué !

10 - GÉOMÉTRIES

Géométrie tourisme 212-216

Géométrie poids lourds 216

Outils pour géométrie 217

Géométrie agraire 218

10

TRIGON NOVO 3D

Le tout nouveau contrôleur de géométrie de roues Mondolfo Ferro **TRIGON Novo 3D** est muni d'un système de lecture reposant sur 2 caméras et est un modèle de précision, rapidité et fiabilité. Le logiciel incorporé est convivial et simple à utiliser et permet d'obtenir des mesures rapides et précises de la géométrie des roues.

Trigon Novo 3D
Réf. : 0-34900511

- Affichage des données à 0,01°
- Support de capteur de 10" à 22", et de 26" avec adaptateur universel
- Fonctionnement à deux touches, convivial et simple
- Logiciel convivial avec système d'aide à portée de main
- Accès facile à toutes les valeurs de réglage
- Mesures de la direction automatiques, relevées directement par les capteurs cibles
- Données de mesure du châssis
- Réglé en usine, étalonnage uniquement à l'installation, pas besoin d'étalonnage durant la maintenance
- Base de données de l'utilisateur pour la saisie ou la modification des données des véhicules
- Base de données du client à partir de laquelle il est possible de retrouver et enregistrer toutes les données de la clientèle
- Livrée avec 2 plateaux pivotants, cale de dévoilage, presse pédale frein et bloque volant.
- Ecran 19"

Premier prix mais avec les caractéristiques techniques du haut de gamme, petit investissement de départ mais haut rendement. Contrôle de géométrie 3D pour tous.

Rapide | Facile | Précis | Fiable | Complet | La qualité à des prix abordables

Géométrie TRIGON NOVO

Référence	Désignation
0-34900511	Géométrie TRIGON NOVO3D TILT
0-34900512	Géométrie TRIGON NOVO CAMERA MOVEMENT

Options et accessoires pour géométrie TRIGON NOVO

Référence	Désignation
8-34900018	Charriot porte 2 cibles et 2 griffes (1 charriot)
8-34120000	Écran LCD 27" (68,6 cm)
8-34900021	Caméra d'assistance vidéo
8-34900034	Mise à jour géométrie Trigon Novo 3D

Réf. : 8-34900018

TRIGON NOVO

Simple
Interface graphique simple, logiciel TRIGON reposant sur un système d'icônes, facile à maîtrise, rapide à sélectionner

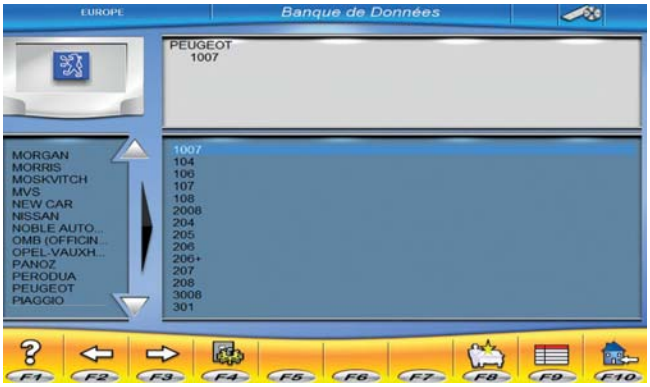

Base de données
Base de données VL, VUL et 4x4. Mise à jour une fois par an

Contrôle des cibles
Cibles détectées par les caméras numériques

Procédure de braquage
Mesure rapide de l'angle de chasse

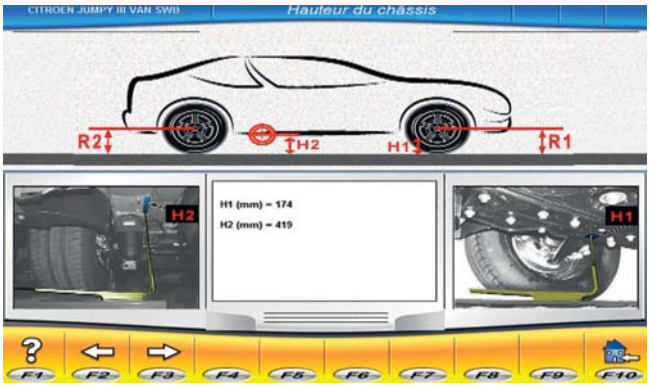

Vues précises et détaillées
Aides aux réglages et indication des hauteurs de caisse

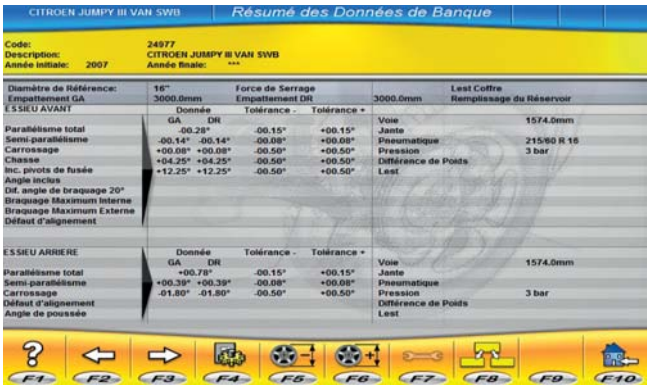

Données du véhicule
Prise de mesures du véhicules, comparaison avec les données du constructeur

Réglage en temps réel
Réglage en temps réel, toutes les valeurs d'angle indiquées en temps réel

Résultats des mesures du véhicule
Détail des mesures en temps réel

TRIGON 4 Vision Platinium

Le nouveau contrôleur de géométrie à cibles passives avec 8 caméras numériques à haute résolution pour le maximum de précision des mesures. L'automatisme des opérations du contrôleur de géométrie et la grande fiabilité des composants sont une garantie pour la productivité.
Ordinateur avec Windows XP, TRIGON PRO Software et banque de données multimarque complète font partie du riche équipement de série. Avec ces caractéristiques TRIGON 4 Vision Platinium est un important point de référence pour le secteur et un investissement certain pour les professionnels du contrôle de la géométrie de la roue.

8 caméras numériques haute résolution. Stabilité et très grande précision des mesures.

TRIGON 4 Vision Platinium
Réf. : 0-34300301

Cible
Construit avec des matériaux très résistants. Filtre solaire supplémentaire. Convient dans des conditions environnementales difficiles. Aucun besoin de calibrage.

Faible encombrement
Des dimensions contenues et la technologie des caméras s'adaptent à des installations dans des milieux étroits et à des installations avec des ponts à 4 colonnes

Dévoilage en poussée
Le dévoilage en poussée permet de ne pas soulever la voiture et de conserver les suspensions dans des conditions de marche. Maximum de rapidité !

Référence	Désignation
0-34300301	Trigon 4 Vision Platinium

Livrée avec :
- écran 27"
- griffes 26"
- presse pédale et bloque volant
- supports de cible

Options géométries Trigon

SPIDER CLAMP

Permet de fixer les griffes directement sur le pneumatique
Kit de 4 pièces pour 1 griffe 26 pouces
Uniquement disponible pour les griffes 26 pouces,

Référence	Désignation
8-33100157	Kit Spider Clamp (4 pièces)

Kit Spider Clamp
Réf. : 8-33100157

Avantages :
- Mise en œuvre très rapide
- Encombrement réduit
- Facilité de montage
- Protège les jantes fragiles
- Evite le démontage des enjoliveurs

CAL ONE-TOUCH

Référence	Désignation
8-33300041	Système d'étalonnage CAL ONE-TOUCH

CAL ONE -TOUCH, système d'étalonnage du capteur de rotation du volant intégré au contrôleur de géométrie des roues. Indispensable pour compléter correctement le contrôle de géométrie de roues de voitures avec ESP, suspensions adaptatives, direction dynamique, direction assistée électronique et feux directionnels. Fiable : intégré dans la banque de données du correcteur de géométrie, est rappelé si nécessaire. Simple : procédures guidées par des graphiques. Rapide : intervient sur toutes les centrales électroniques avec une seule opération.

CAL ONE-TOUCH
Réf. : 8-33300041

Accessoires VL et VUL

	Référence	Désignations
A	74A010479	Presse pédale frein
B	74A010478	Bloque volant

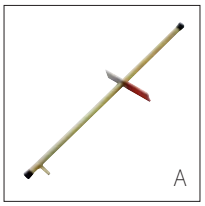

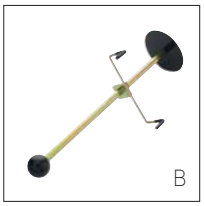

Plateaux pivotants

Référence	Type	Longueur en mm	Largeur en mm	Hauteur en mm	Capacité en Kg	Unité de vente
74SC00170	VL	370	380	50	1000	Jeu de 2
803229274	VL	450	400	26	1000	Unitaire
4064500	PL	420	410	55	5000	Jeu de 2

Réf. : 4064500

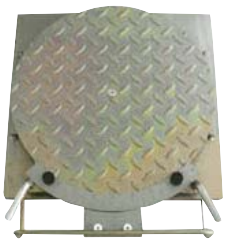

Réf. : 74SC00170

Réf. : 803229274

8 capteurs CCD

Pro-Align C484 VL
Réf. : 5183500

PRO-ALIGN C484 VL

Appareil de contrôle de géométrie **Pro-align C484 VL** à 8 senseurs CCD pour le contrôle de la géométrie des roues de voiture et VUL.

Référence 5183500 – BLUETOOTH (wireless) liaison sans câble par émetteur-récepteur radio basé sur système 2,4 GHz "BlueTooth" à fréquence réglable (présence d'autres équipements).

Caractéristiques

- Système interactif basé sur WINDOWS,
- précision mesure des angles : 0,01°,
- banque de données par USB,
- données spéciales programmables par l'opérateur,
- programme spoiler à têtes de mesure inclinées,
- dévoilage des roues pendantes ou au sol,
- mesure des angles de braquage sans plateaux rotatifs jusqu'à 20°,
- contrôle continu de l'étalonnage des têtes,
- système interactif pour guider l'opérateur.

Composition standard

- Console Pro-align C484,
- PC industriel avec système d'exploitation WINDOWS,
- moniteur couleur VGA 19",
- imprimante couleur à jet d'encre,
- clavier et souris,
- CD-Rom,
- jeu de 2 plateaux pivotants VL,
- jeu de 4 têtes de mesure (2,6kg unitaire),
- jeu de 4 supports de tête autocentrants 4 points aluminium 12"-24",
- presse pédale de frein,
- bloque-volant.

PRO-ALIGN C484 PL

Référence 5183490

Composition standard

- Console Pro-align C484,
- PC industriel avec système d'exploitation Windows,
- moniteur couleur VGA 19",
- imprimante couleur à jet d'encre,
- clavier et souris,
- CD-Rom,
- jeu de 2 plateaux pivotants PL,
- jeu de 4 têtes de mesure (2,6kg unitaire) PL,
- jeu de 4 supports de tête autocentrants 4 points aluminium 12"-24",
- presse pédale de frein,
- bloque-volant.

Réf. : 8711006

Extracteur de rotules VL et VUL

Référence	A	L	O
8711006	18	140	50

Réf. : 1293 H

Extracteur de rotules VL et VUL

avec vis hydraulique

Référence	mm	Capacité
1293 H	30-34	12 to

Réf. : 1295 H

Extracteur hydraulique de rotules PL

Modèle universel pour camions

Référence	mm	Capacité	Haut mm
1295 H	36	hydr. 15 to	70

Réf. : 803231255

Plaque de ripage VL et VUL

Référence	Longueur en mm	Largeur en mm	Hauteur en mm	Capacité en Kg	Unité de vente
803231255	1732	535	25	1000	Unitaire

Réf. : 5185230

Niveau

Référence	Désignation
5185230	Niveau à bulle pour volant

Réf. : 5195075

Outil de réglage de carrosserie

Référence	Désignation
5195075	Outil de réglage du carrossage pour VW

PRO-ALIGN AS10

Le Pro-align AS10 (réf. 4065000) permet de régler l'essieu directeur et de contrôler son centrage par rapport à l'essieu arrière sur les tracteurs agricoles équipés de jantes de Ø 16" à 70" et d'un déport jusqu'à 540 mm.

D'un maniement simple et complètement autonome, il peut être utilisé indépendamment du poste de travail sur toute surface plane sans source d'énergie et le véhicule n'a pas à être bougé.

Composition standard

- 2 têtes de mesure avec laser à diode orientable alimentées par batterie,
- 1 échelle de mesure réglable,
- 2 jeux d'écarteurs magnétiques 238 mm,
- 2 jeux d'écarteurs magnétiques 378 mm,
- 2 sécurités anti-chute magnétiques,
- 1 chargeur de batterie.

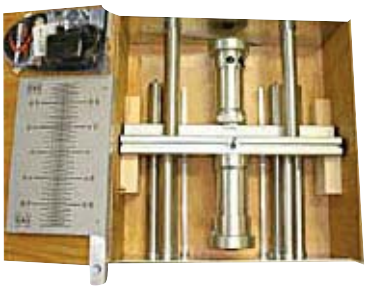

PRO-ALIGN AS10
Réf. : 4065000

Tête de mesure
avec laser à diode orientable

Compresseur d'atelier	220-221
Compresseur thermique	222
Cage de gonflage	223
Automate de gonflage	223
Raccords, embouts et tuyaux	224-225
Filtres régulateur et lubrificateur	226

Réf. : 500F73ET10

Compresseur à piston sur cuve

Moteur triphasé à haut rendement pour des utilisations intensives avec protection IP 54.
Bielles montées avec demi-coussinets anti usure.
Clapet à lamelles en acier inoxydable pour un excellent rendement.
Vilebrequin en fonte équilibré en dynamique pour diminuer les vibrations.
Piston haute pression en fonte. Il réduit l'usure de la bielle et allonge la durée de vie du compresseur.
Equipé d'un filtre régulateur d'air avec deux sorties et raccords rapides multi-profils sur 200 et 270 litres.

Référence	Débit réel		Puissance		Alimentation électrique Volts/Hz	Pression maxi		Cuve en L	Dimensions en mm	Poids en kg
	l/min	m³/h	CV	Kw		Bar	PSI			
500F54T7,5	683	41	7,5	5,5	400/50	10	160	500	2030x680x1400	260
500F34T7,5	400	34	7,5	5,5	400/50	12	218	500	2030x680x1400	290
500F73ET10	933	56	10	7,5	400/50*	10	160	500	2030x680x1400	279
500F56T10	650	39	10	7,5	400/50*	12	218	500	2030x680x1400	289

* Démarrage étoile/triangle inclus

AUTRES MODÈLES SUR DEMANDE

Réf. : S500F50ET7,5D

Compresseur à piston insonorisé sur cuve

Version avec sécheur d'air, idéale pour supprimer l'eau de l'air comprimé, augmenter la longévité des installations et des outils pneumatiques.
Caisson d'insonorisation avec mousse absorbante et ignifugée.
Coffret électrique conforme à la norme de sécurité prévue dans la directive européenne basse tension CEE 73/23.
Moteur triphasé à haut rendement pour des utilisations intensives avec protection IP 54.
Electrovanne de mise à vide de la tuyauterie de refoulement.
Circuit de refroidissement étudié pour garantir une excellente ventilation sans perte de charge.
Excellente accessibilité à tous les composants pour une maintenance facile.
Panneau de commande et de contrôle avec carte électronique d'indications de défauts.
Cylindre en fonte, robuste et fiable garantie d'une excellente longévité.
Piston haute pression en fonte. Il réduit l'usure de la bielle et augmente la durée de vie du compresseur.

Référence	Débit réel		Puissance		Alimentation électrique Volts/Hz	Pression maxi		Niveau sonore en db(A)	Cuve en L	Dimensions en mm	Poids en kg
	l/min	m³/h	CV	Kw		Bar	PSI				
S500F50ET7,5D**	683	41	7,5	5,5	400/50	11	160	68	500	2020x1000x1600	434
S500F73ET10D**	933	56	10	7,5	400/50*	11	160	68	500	2020x1000x1600	478

* Démarrage étoile/triangle inclus
** Livré avec sécheur

Compresseur à piston insonorisé

Coffret électrique conforme à la norme de sécurité prévue dans la directive européenne basse tension CEE 73/23.

Moteur triphasé à haut rendement pour des utilisations intensives avec protection IP 54.

Electrovanne de mise à vide de la tuyauterie de refoulement sur les modèles à démarrage étoile triangle.

Caisson d'insonorisation avec mousse absorbante et ignifugée.

Circuit de refroidissement étudié pour garantir une excellente ventilation sans perte de charge.

Excellente accessibilité à tous les composants pour une maintenance facile.

Panneau de commande et de contrôle avec carte électronique d'indications de défauts.

Cylindre en fonte, robuste et fiable garantie d'une excellente longévité.

Piston haute pression en fonte. Il réduit l'usure de la bielle et augmente la durée de vie du compresseur.

Réf. : S500V50T7,5

Référence	Débit réel		Puissance		Alimentation électrique Volts/Hz	Pression maxi		Niveau sonore en db(A)	Cuve en L	Dimensions en mm	Poids en kg
	l/min	m³/h	CV	Kw		Bar	PSI				
S500V50T7,5	683	41	7,5	5,5	400/50	10	160	68	500	1270x780x890**	234
S500V73ET10	933	56	10	7,5	400/50*	10	160	68	500	1270x780x890**	259

* Démarrage étoile/triangle inclus
** Dimensions hors réservoir

Sur les compresseurs à pistons :

Référence	
KIT 7,5 CV	kit entretien compresseur à piston 7,5 CV
KIT 10 CV	kit entretien compresseur à piston 10 CV

AUTRES MODÈLES SUR DEMANDE

Compresseur rotatif à vis

Les compresseurs rotatifs à vis TWIS sont équipés d'étages de compression ABAC (ISO 9001), caractérisés par un rendement élevé et une sécurité de fonctionnement optimale.

Pour une même pression, la technologie des compresseurs rotatifs à vis TWIS offre un rendement supérieur à celle des compresseurs à pistons. Cela permet de sélectionner une puissance inférieure pour un débit d'air équivalent.

Le design prend tout particulièrement en compte l'accessibilité des composants du compresseur, facilitant les opérations courantes de maintenance. Le retrait d'un simple panneau permet l'accès direct à l'ensemble des éléments.

Dans la version COMPLET TWIS l'équipement comprend un sécheur et une purge automatique des condensats.

L'air comprimé est parfaitement déshumidifié (grâce à un point de rosé de + 3°) et filtré par deux filtres (un anti-poussière 3 microns et un déshuileur submicronique 0,01 micron).

COMPLET TWIS

Référence	Débit réel		Puissance		Alimentation électrique Volts/Hz	Pression maxi		Niveau sonore en db(A)	Cuve en L	Dimensions en mm	Poids en kg
	m³/min	m³/h	CV	Kw		Bar	PSI				
TWIS10/500	0,85	51	10	7,5	400/50*	13	145	66	500	2050x615x2100	400
TWIS15/500	1,20	72	15	11	400/50*	13	145	69	500	2050x615x2100	410
COMPLET TWIS10/500**	0,85	51	10	7,5	400/50*	13	145	66	500	3080x615x2100	445
COMPLET TWIS15/500**	1,20	72	15	11	400/50*	13	145	69	500	3080x615x2100	455

* Démarrage étoile/triangle inclus
** Livré avec sécheur, filtres et purgeur

Sur les compresseurs à vis :

Référence	
ABC8234409	kit entretiens compresseur à vis 10 CV
ABC8234410	kit entretiens compresseur à vis 15 CV

COMPRESSEUR THERMIQUE

Réf. : 4510050923

Le concept bi-énergie rassemble en un seul appareil autonome, une centrale d'air comprimé et une génératrice de courant électrique. Il permet un gain de place et réduit considérablement les coûts d'exploitation. Il est particulièrement bien adapté pour l'équipement des camions atelier.

Le conseil TIP TOP

- Les compresseurs embarqués travaillent dans des conditions généralement difficiles.
- Veillez à effectuer régulièrement les opérations d'entretien en fonction des préconisations du fabricant.
- En cas d'absence de compteur horaire, effectuez ces opérations au minimum tous les 3 mois.
- La réglementation en vigueur interdit au véhicule de circuler avec la cuve en pression.
  Utilisez la vanne de purge de cuve pour faire chuter la pression.
- La cuve des compresseurs autonomes doit être éprouvée tous les 5 ans.

Compresseurs insonorisés bi-énergie avec génératrice

Type	Référence	Volume engendré	Pression	Puissance moteur	Démarrage électrique	Ralenti moteur	Capacité réservoir	RPM	Puissance génératrice	Niveau sonore	Dimensions	Poids	Garantie
		m^3/h	Bar	CV			Litres	tr/mn	kva	en db(A)*	L x l x H en mm	kg	An
NS39/LN/LDBI16/3,5 90	4510050923	49	10/12	16	Oui	Non	90	1250	3 mono	77	900x870x1700	240	1
NS39/LN/LDBI16/6,5 T 90	4510050925	49	10/12	16	Oui	Non	90	1250	6 tri	77	900x870x1700	240	1

Huiles de maintenance

Référence	Type d'huile		Matériels
4007041	10W40	2 l	Compresseurs autonomes moteur diesel
4007040	ACC0562210	5 l	Blocs compresseurs à pistons

Pour le bon fonctionnement de vos machines et outillages, il est très important de respecter les types d'huile préconisés par les fabricants. Le non-respect de ces préconisations peut entraîner des dysfonctionnements graves des matériels.

Cage de gonflage TBR 1000

Référence	Dimensions de la cage
15002000	Hauteur, en mm : 1 280 Longueur, en mm : 1 350 Largeur, en mm : 800

AUTRES MODÈLES SUR DEMANDE

Double grillage

Réf. : 15002000

Automate de gonflage

Référence	Désignation
10009120	Automate de gonflage PCI 900 Pression : 12 bar - +/- 0,1 bar Alim : 230 V - 50/60 HZ
90055019	Support pour Automate de gonflage PCI 900 à fixer sur cage de gonflage

Réf. : 10009120

Soufflettes progressives

Avantages :
- Design moderne et innovant
- Soufflettes à jet progressif grâce à la sensibilité de la poignée
- Très robustes, construction avec des matériaux haut de gamme
- Forme ergonomique, le corps de la soufflette épouse parfaitement la main de l'utilisateur
- Utilisation agréable : le côté extérieur de la poignée est recouvert d'un matériau souple
- Raccordement sécurisé avec insert laiton

Référence	Désignation	Caractéristiques
4009479	TOUCANAIR Soufflette standard avec buse antirayures et silencieuse	Buse technopolymère silencieuse L : 70 mm G1/4 Femelle insert laiton Niveau sonore : 75,1 dB(A) Débit : 352 L/mm sous 6 BAR
4009487	TOUCANAIR Soufflette standard avec buse silencieuse sur buse métallique	Buse INOX L : 155 mm G1/4 Femelle insert laiton Niveau sonore : 73,4 dB(A) Débit : 352 L/mm sous 6 BAR
4009495	TOUCANAIR Soufflette standard avec buse Venturi sur buse métallique	Buse INOX L : 169 mm G1/4 Femelle insert laiton Débit : 503 L/mm sous 6 BAR Norme OSHA OSHA STD. 1-13.1
4009710	Soufflette d'air	longueur 250 mm

Soufflette standard avec buse antirayures et silencieuse
Réf. : 4009479

Soufflette standard avec buse silencieuse sur buse métallique
Réf. : 4009487

Soufflette standard avec buse Venturi sur buse métallique
Réf. : 4009495

Soufflette d'air
Réf. : 4009710

Réf. : 4009150

Réf. : 4009153

Réf. : 4009156

Réf. : 4009162

Réf. : 4009165

Réf. : 4009169

Réf. : 4009061

Réf. : 4009274

Réf. : 4008934

Réf. : 4008970

Réf. : 8718055

Réf. : 4009404

Tuyau spirale
Réf. : 4008998

Equipé d'un raccord femelle
Réf. : 4009131

Equipé d'un raccord mâle
Réf. : 4008929

Référence	Désignation	
	PASSAGE 6 mm	
	Taraudé Femelle	
4009150	1/4" Gaz BSP	
4008911	Pas Michelin (pas 0,8)	
4008929	3/8" Gaz BSP	
	Fileté Mâle	
4009153	1/4" Gaz BSP	
4009154	3/8" Gaz BSP	
	Pour Flexibles	
4009156	ø 6 mm	
4009157	ø 8 mm	
	PASSAGE 8 mm	
	Taraudé Femelle	
4009162	1/4" Gaz BSP	
4009163	3/8" Gaz BSP	
4009164	1/2" Gaz BSP	
	Fileté Mâle	
4009165	1/4" Gaz BSP	
4009166	3/8" Gaz BSP	
4009174	1/2" Gaz BSP	
	Pour Flexibles	
4009167	ø 8 mm	
4009169	ø 13 mm	
4008979	ø 16 mm	
	PASSAGE 11 mm	
	Taraudé Femelle	
4009061	1/2" Gaz BSP	
	Fileté Mâle	
4009274	3/8" Gaz BSP	
4008952	1/2" Gaz BSP	
	Pour Flexibles	
4008934	ø 13 mm	
4008928	ø 16 mm	
	Jonction double	
4008970	Pour tuyau ø 6	
4009101	Pour tuyau ø 8	
4009104	Pour tuyau ø 12	
	Colliers à 2 oreilles (par 10 pièces)	
4009404	ø 7-9	
4009415	ø 9-11	
4009414	ø 11-13	
4009416	ø 13-15	
4009419	ø 15-18	
4009418	ø 18-21	
4009421	ø 20-23	
4009407	ø 22-25	
	Colliers à vis	
8718055	Assortiment de 26 colliers à vis 8 x 16 mm - 6 x 22 mm 4 x 25 mm - 2 x 28 mm 2 x 35 mm - 4 x 40 mm	
	Tuyau	
4009007	Tuyau caoutchouc	8 x 15 (int-ext), tresse textile, (coupe de 40 mètres)
4009009	Tuyau caoutchouc	13 x 22 (int-ext), tresse textile, (coupe de 40 mètres)
4008995	Tuyau caoutchouc	16 x 25 (int-ext), tresse textile, (coupe de 40 mètres)
4008998	Tuyau spirale	8 x 12 en polyuréthane, longueur de travail 8 m, PUS 88 longueur au repos 1,380 m, raccord en embouts taraudés 3/8"

Normes ISO 6150 Série B

Sécurité :

- Maitrise le désaccouplement en toute sécurité,
- Écarte tout risque de coup de fouet et de déconnexion involontaire,
- Gère automatiquement la décompression et la déconnexion.

Référence	Désignation
	PASSAGE 6 mm
	Raccord taraudé Femelle
4009130	1/4" BSP
4009131	3/8" BSP
4009132	1/2" BSP
	Raccord fileté Mâle cylindrique prétéflonné
4008980	1/4" BSP
4009176	1/2" BSP
	Raccord pour flexibles
4009135	ø 7 mm
4009136	ø 8 mm
4009137	ø 10 mm
4009139	ø 13 mm
	Distributeur fixe Femelle à 2 directions
4009194	1/2" BSP

Référence	Désignation
	PASSAGE 8 mm
	Raccord taraudé Femelle
4009140	3/8" BSP
4009141	1/2" BSP
	Raccord fileté Mâle cylindrique prétéflonné
4009143	3/8" BSP
4008960	1/2" BSP
	Raccord pour flexibles
4009144	ø 8 mm
4009146	ø 13 mm
4008983	ø 16 mm
	Distributeur fixe Femelle à 2 directions
4008908	1/2" BSP
4008919	3/4" BSP

Réf. : 4009130

Réf. : 4008980

Réf. : 4009136

Réf. : 4009194

Réf. : 4009140

Réf. : 4009143

Réf. : 4009144

Réf. : 4008919

Normes ISO 6150 Série B - MIL 4109C

- **Débit sous 6 bar** : - Ø de 6 mm
  (P 0,6 bar).....833 l/min
- **Débit sous 6 bar** : - Ø de 8 mm
  (P 0,6 bar).....1950 l/min
- **Débit sous 6 bar** : - Ø de 11 mm
  (P 0,6 bar).....5160 l/min

Référence	Désignation
	PASSAGE 11 mm
	Raccord taraudé Femelle
4009313	3/8" BSP *250 m3/h
4009445	1/2" BSP *250 m3/h
4009453	3/4" BSP *250 m3/h
	Raccord fileté Mâle
4009349	3/8" BSP *250 m3/h
4009354	1/2" BSP *250 m3/h
4009352	3/4" BSP *250 m3/h
	Raccord pour flexibles
4008996	ø 10 mm *250 m3/h
4008997	ø 13 mm *250 m3/h
4008981	ø 16 mm *250 m3/h
4008951	ø 19 mm *250 m3/h
	Distributeur fixe Femelle à 2 directions
4008933	1/2" BSP
4008969	3/4" BSP

Réf. : 4009313

Réf. : 4009349

Réf. : 4008996

Réf. : 4008933

Référence	Désignation
	Vanne à boisseau sphérique laiton Femelle / Femelle
4009430	Taraudage 1/4
4009426	Taraudage 1/2

Réf. : 4009430

FILTRES RÉGULATEUR LUBRIFICATEUR (FRL)

Photos	Désignations	Diamètre orifice en pouce			Pression maxi en bar
		1/4	1/2	3/8	
		Références	Références	Références	
	Filtre régulateur lubrificateur 3 blocs avec manomètre et fixation	4009466	4009582	4009451	12
	Filtre (filtration 25u)	4009461	4009561	4009661	12
	Filtre régulateur (filtration 25u)	4009509	4009554	4009229	12
	Régulateur avec manomètre (0,5 - 10 bar)	4009323	4009549	4009294	12
	Manomètre carré (0,5-10 bar)	4008950	4008950	4008950	12
	Lubrificateur	4009719	4009572	4009460	12
	Equerre de fixation	4009584	4009291	4009243	12
	Jeu d'assemblage	4009581	4009580	4009258	12
	Jeu de fixation mural et connexion réseau	4009583	4009289	4009266	12
	Purge d'évacuation d'eau automatique à flotteur		4009462		12
	Bidon huile 1 litre pour lubrification		4009722		

Lampes d'atelier à LED	228-231
Rangements	232
Modules outillages	233-236
Pinces	236
Outils à frapper	237
Outils de vidange	238

NOVA

Avantages :

- Nouvelle lampe de travail solide COB conçue à partir d'une technologie LED de pointe pour un utilisateur professionnel
- Les nouveaux voyants LED COB fournissent un éclairage unique, puissant et absolument uniforme, ce qui rend cette lampe de travail idéale pour être utilisée lors de la réparation de pneus
- Antichoc (corps alu)
- Étanche
- Réglage de l'éclairage à 5 niveaux d'intensité

NOVA 3K
Réf. : 5952260

NOVA 3K C+R
Réf. : 5952211

NOVA 10K
Réf. : 5952223

Référence	Désignation	Caractéristiques
5952260	NOVA 3K	High efficiency COB LED Puissance 300-3000 lumen Luminosité 5000 lux à 0.5 m Longueur du flexible d'alimentation : 5 mètres Alimentation sur secteur 230 V Consommation 26 W / h Norme IK07 IP 67 Poids : 2,15 kg - Dimensions en mm : 235 x 230 x 90
5952211	NOVA 3K C+R	High efficiency COB LED Puissance 300-3000 lumen Luminosité 5000 lux à 0.5 m Autonomie : 1h à 14 h - Temps de charge : 2 h Batterie 11.1V/4400 mAh Li-ion Longueur du flexible d'alimentation : 5 mètres Alimentation sur secteur 230 V Consommation 26 W / h Norme IK07 IP 67 Poids : 2,20 kg - Dimensions en mm : 235 x 230 x 90
5952223	NOVA 10 K	High efficiency COB LED Réglage Wireless Puissance 1000-10000 lumen Luminosité 16000 lux à 0.5 m Longueur du flexible d'alimentation : 5 mètres Alimentation sur secteur 230 V Consommation 84 W / h Norme IK07 IP 67 Poids : 4,00 kg - Dimensions en mm : 304 x 300 x 103

MINI MAX

Peut également charger un équipement par une prise USB

MINI MAX C+R
Réf. : 5952214

Référence	Désignation	Caractéristiques
5952214	MINI MAX C + R	High efficiency COB LED Puissance 490-900 lumen Luminosité 620-1300 lux à 0.5 m Autonomie : 5h/2,50h - Temps de charge : 6 h Batterie 3,7V/4400 mAh Li-ion Longueur du flexible d'alimentation : 1 mètre Alimentation sur secteur 230 V Norme IP 54 Poids : 730 g - Dimensions en mm : 196 x 187 x 43

LAMPES D'ATELIER À LED

SLIM

- Lampe 3 en 1 : baladeuse, lampe d'atelier et lampe flash
- Sur batterie cordless
- Orientable à 270 degrés

Référence	Désignation	Caractéristiques
5952246	SLIM	COB LED/Spot : SMD LED Réglage 1 - ECO - 50 % / Réglage 2 - Boost - 100 % Luminosité 400 / 800 lux à 0.5 m Spot luminosité 4800 lux à 0.5 m Puissance 250 / 500 lumen Spot : 100 lumen Autonomie 2.5 h / 5 h Temps de charge 4,5 h Batterie 3.7V / 2600. mAh Li-Ion Norme IP 30 Poids : 228 g Dimensions en mm : 310 x 45 x 33

SLIM
Réf. : 5952246

FLEX 2

- Lampe d'inspection et torche à LED sur batterie cordless
- Orientable à 120 degrés
- Equipée d'un socle magnétique et d'un crochet à suspendre

Référence	Désignation	Caractéristiques
5952285	FLEX 2	7 x SMD LED / High Power LED en extrémité Réglage 1 - ECO - 50 % / Réglage 2 - Boost - 100 % Luminosité 200 / 600 lux à 0,5 m Puissance 125 / 50 lumen Autonomie 4 h / 10 h Temps de charge 3,5 h Batterie 3.7V / 1300 mAh Li-Ion Norme IP 20 Poids : 210 g Dimensions en mm : 212 x 40 x 50

FLEX 2
Réf. : 5952285

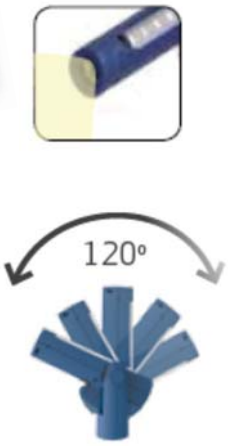

MINI FORM et UV-FORM

Lampe de poche ultra plates et lampes à ultraviolets

Référence	Désignation	Caractéristiques
5952294	MINI FORM	COB LED Réglage 1 - ECO - 50 % / Réglage 2 - Boost - 100 % Luminosité 130 / 260 lux à 0,5 m Autonomie 2.5 h / 5 h Temps de charge 2,5 h Batterie 3.7V / 1000 mAh Li-Ion Norme IP 20 Poids : 112 g Dimensions en mm : 120 x 25 x 13 (25)
5952257	UV-FORM Les lampes à ultraviolets sont utilisées pour la détection de fuite de liquide de refroidissement et climatisation	COB LED/High Power UV LED Luminosité 340 lux à 0,5m /UV Puissance 150 lumen/UV Autonomie 3 h Temps de charge 3 h Avec crochet à suspendre Batterie 3.7V/1600mAh Li-ion Norme IP20 Poids : 160 g Dimensions en mm : 157 x 59 x 31

MINI FORM
Réf. : 5952294

VEGA 4000
Réf. : 5952243

VEGA 4000

Avantages :
- Antichoc
- Étanche
- Aucun risque d'incendie
- Sans éblouissement

Référence	Désignation	Caractéristiques
5952243	VEGA 4000	Puissance 4000 lumen Luminosité 6000 lux à 0.5 m Longueur du flexible d'alimentation 5 m Alimentation sur secteur 230 V Consommation 48 W / h2 Équipé de 2 prises d'alimentation Norme IK07 IP 54 Poids : 2,5 kg - Dimensions en mm : 318 x 310 x 117

I-VIEW
Réf. : 5952209

LAMPE STANDARD

I-VIEW

SENSOR 2
Réf. : 5952234

FRONTALE I-VIEW ET SENSOR 2

Référence	Désignation	Caractéristiques
5952209	I-VIEW	2W COB LED Réglage 1 - ECO - 50 % / Réglage 2 - Boost - 100 % Luminosité 300/500 lux à 0.5 m Puissance 100/200 lumen Autonomie 6h / 3h - Temps de charge 4 h Batterie 1600 mAh li-polymer - Norme IK07 IP 65 Équipé d'un détecteur de mouvement pour activer l'éclairage Poids : 120 g - Dimensions en mm : 405 x 53 x 42
5952234	SENSOR 2	1 x CREE XP-G2 Réglage 1 - ECO - 50 % / Réglage 2 - Boost - 100 % Luminosité 400/800 lux à 0.5 m Puissance 60/120 lumen Réglage orientation 10° à 70° Portée maxi 40 m Pile 3xAAA / 1.5 V Norme IK07 IP 54 Poids : 105 g - Dimensions en mm : 67 x 48 x 46

Réf. : 5952296

BARRE LUMINEUSE LINE LIGHT BONNET C + R

Référence	Désignation	Caractéristiques
5952296	LINE LIGHT BONNET C + R	48 x SMD LED / High Power LED en extrémité Réglage 1 - ECO - 50 % / Réglage 2 - Boost - 100 % Puissance 500 / 1 000 lumen Autonomie 1,5h / 3h Temps de charge 4h Batterie 3.7V / 5200 mAh Li-Ion Norme IP 65 – IK07 Poids : 490 g Diamètre : 25 mm Longueur : 1027 mm

LINE LIGHT C+R

- Baladeuse avec double éclairage tube + extrémité
- Sur batterie cordless, diamètre 25 mm, robuste, étanche
- Livré avec crochet à suspendre

Référence	Désignation	Caractéristiques
5952207	LINE LIGHT C+R	24 SMD LED / 1 x CR111EE XP-G2 en extrémité Puissance 600 / 150 lumen Prise pivotante 75° / 50° Autonomie 2.5 h / 8 h Temps de charge 4 h Longueur du flexible d'alimentation 5 m Batterie 3.7V / 5200 mAh Li-ion Norme IP 65 IK 07 Poids : 300 g Longueur : 461 mm Diamètre : 25 mm

LINE LIGHT C+R
Réf. : 5952207

Câble pour branchement sur allume cigare pour lampes C+R

Référence	Désignation	Caractéristiques
5952292	CÂBLE POUR BRANCHEMENT SUR ALLUME CIGARE POUR LAMPES C+R	Alimentation entrée : 12-24 V Alimentation sortie : 12.6 V Norme IP 30 Poids : 190 g

CÂBLE POUR BRANCHEMENT SUR ALLUME CIGARE POUR LAMPES C+R
Réf. : 5952292

Chargeur universel

Référence	Désignation	Caractéristiques
5952258	CHARGEUR UNIVERSEL	USB to mini DC plug Longueur flexible 1,8 m câble USB Alimentation entrée : 240 V AC 50 / 60 Hz Chargeur alimentation sortie : 5 V DC 1 A Norme IP 20

CHARGEUR UNIVERSEL
Réf. : 5952258

Accessoires

Référence	Désignation	Caractéristiques
5952238	STAND MOBILE	Poids maxi supporté : 10 kg Hauteur maxi : 1,9 m Hauteur mini : 0,7 m Diam : 0,8 m Poids : 6 kg
5952295	PINCE DE FIXATION	-
5952298	SUPPORT MAGNÉTIQUE	-

STAND MOBILE
Réf. : 5952238

PINCE DE FIXATION
Réf. : 5952295

SUPPORT MAGNÉTIQUE
Réf. : 5952298

Réf. : 8411460

Servante outillages

Référence	Désignation
8411460	Servante d'atelier avec 8 tiroirs : - Dimensions L x l x H : 800 x 432 x 1013 mm - Charge maxi : 450 kg en fixe et 300 kg en mobile - Poids : 80 kg

Établi de rangement/travail
Réf. : 5174508

Référence	Désignation	Utilisation
5174508	**Établi de rangement/travail,** H 2200 x L 1500 x P 750 mm, éclairage incorporé 230v, console porte-outils	Rangement produits et outillages. Préparation des produits de vulcanisation avant la pose

Réf. : 8716802

Caisse à outils

Référence	Désignation
8716802	Caisse à outils 5 casiers - Dimensions L x l x H : 530 x 200 x 200 mm - Poids : 4,4 kg

Réf. : 8495820

Bol magnétique

Référence	Désignation
8495820	Bol magnétique pour pièces diverses. Diam. 150 mm

Module clés à fourches, jeu de 10 pièces

Référence	Désignation
8712525	Composé des clés à fourches 6x7 - 8x9 - 10x11 - 12x13 - 14x15 - 16x17 - 18x19 - 20x22 - 24x27 - 30x32

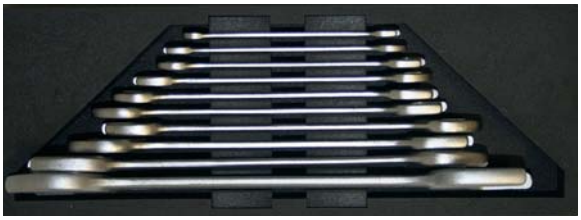

Réf. : 8712525

Module clés mixtes, jeu de 15 pièces

Référence	Désignation
8323734	Composé des clés mixtes 6-7-8-9-10-11-12-13-14-15-16-17-18-19-22

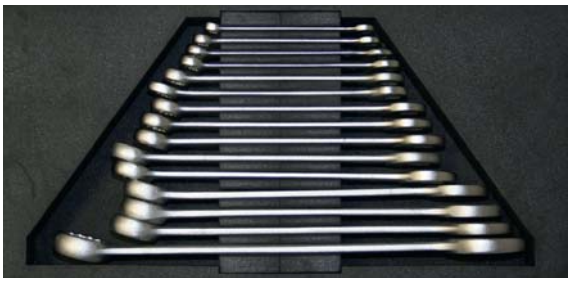

Réf. : 8323734

Module clés à cliquet orientable et fourches, jeu de 8 pièces

Référence	Désignation
8304533	Composé des clés à cliquet 8-10-13-15-16-17-18-19

Réf. : 8304533

Module clés polygonales (12 pans) contrecoudées, jeu de 8 pièces

Référence	Désignation
8323765	Composé des clés polygonales : 6x7 - 8x9 - 10x11 - 12x13 - 14x15 - 16x17 - 18x19 - 20x22

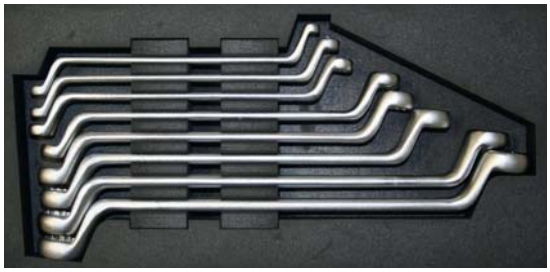

Réf. : 8323765

Réf. : 8715253

Module chasses goupilles, jeu de 5 pièces

Référence	Désignation
8715253	Chasse goupilles de 3, 4, 5, 6, 8 mm

Réf. : 8715254

Module chasses goupilles, jeu de 4 pièces

Référence	Désignation
8715254	Chasse goupilles de 10, 12, 14, 16 mm

Réf. : 8323772

Module tournevis, jeu de 5 pièces

Référence	Désignation
8323772	Composé de 2 tournevis plats de 6,0 x 100 mm et 8,0 x 150 mm et de 3 tournevis cruciformes de 1 x 75 mm ; 2 x 100 mm et 3 x 150 mm

Réf. : 8322566

Module tournevis, jeu de 12 pièces

Référence	Désignation
8322566	Composé de 6 tournevis plats de 3,2x75/5,0x75 6,0x38/6,0 x 100/8,0x150/9,5x200 mm et de 6 tournevis cruciformes de 0x75/1x75/2x38 2x100/3x150/4x200

Réf. : 8323909

Réf. : 8495909

Module profils TORX® Mâles, jeu de 16 pièces

Référence	Désignation
8323909	Composés d'un jeu de 9 profils Torx® en étui, courts, et de 7 clés males Torx® en T
8495909	Jeu de profils Torx® en étui, courts, 9 pièces

Réf. : 8300143

Réf. : 8714210

Module clés mâles en T 6 pans à têtes sphériques (BTR), jeu de 17 pièces

Référence	Désignation
8300143	Composé d'un jeu de 9 clés mâles coudées en étui, courts, et de 8 clés mâles 6-pans en T
8714210	Jeu de profils clés mâles coudées en étui 9 pièces

Module douilles et cliquet réversible 1/4", jeu de 47 pièces (réf. 8323978)

Douilles et cliquet réversible 1/4", jeu de 47 pièces livré dans un coffret plastique (réf. 8716447)

72

1/4"

Réf. : 8716447

72

1/4"

Réf. : 8323978

Module douilles et cliquet réversible 1/2", jeu de 24 pièces (réf. 8323961)

Douilles et cliquet réversible 1/2", jeu de 25 pièces livré dans un coffret plastique (réf. 8717620)

72

1/2"

Réf. : 8717620

72

1/2"

Réf. : 8323961

Outils de mesure

Référence	Désignation
8121101	Double mètre à ruban
8121589	5 mètres à ruban

Réf. : 8121101

Réf. : 8121589

Réf. : 8323954

Module pinces à circlips, jeu de 4 pinces

Le module est composé des articles suivants :

Référence	Désignation
8323954	1 Pince bec droit ouvrante 1 Pince bec à 90° ouvrante 1 Pince bec droit fermante 1 Pince bec à 90°fermante

Réf. : 8323947

Module pinces, jeu de 5 pinces (réf. 8323947)

Le module est composé des articles suivants :

Référence	Désignation	Longueur
8495961	Pince coupante de coté	180 mm
8495486	Pince à bec long droite	200 mm
8498967	Pince multiprises, isolée	250 mm
5940420	Pince tenaille	220 mm
8367075	Pince universelle	180 mm

Réf. : 8441917

Réf. : 8498905

Pinces multiprises

Avec réglage automatique breveté pour une prise en main optimale
Charnière encastrée et butée de sécurité pour faciliter l'utilisation.
De par sa forme de mâchoire spéciale, convient parfaitement aussi bien pour les tubes que pour les écrous.

Référence	Désignation	Longueur
8441917	Pince multiprises	175 mm
8441924	Pince multiprises	240 mm
8498905	Pince multiprises isolée 1 000 Volts	240 mm

Réf. : 8495487

Pince étau

Référence	Désignation	Longueur
8495487	Pince étau, boutonnière 4 positions	220 mm

Réf. : 8325384

Forets

Référence	Désignation
8325384	Coffret de forets MSS de 1 à 10 mm (19 pièces)

OUTILS À FRAPPER

Marteaux

Référence	Désignation	Dimension
8350107	Marteau 1 kg	115 x 320 mm
8372101	Marteau 2 kg	115 x 320 mm

Réf. : 8350107

Référence	Désignation
8711112	Marteau caoutchouc avec amortisseur. Diam. 60 mm. Long. 375 mm. Poids 1,54 kg.

Réf. : 8711112

Masses

Référence	Désignation	Dimension
8350204	Masse 2 kg	165 x 600 mm
8372259	Masse 5 kg	190 x 900 mm
8372280	Masse 8 kg	220 x 900 mm

Réf. : 8372259

Référence	Désignation
8711115	Masse 5 kg avec amortisseur et manche en fibre de verre. Diam. 105 mm - Long. 800 mm.

Réf. : 8711115

Maillet

Référence	Désignation
5956150	Maillet caoutchouc. Diam. 65 mm. Long. 320 mm. Poids 0,52 kg

Réf. : 5956150

Réf. : 810181

Récupérateur d'huile usagée par gravité Hauteur ajustable de 1,07 m à 1,62 m

- Vidange du réservoir par air comprimé,
- appareil de vidange mobile,
- bac de récupération à hauteur réglable,
- 2 roues fixes et 2 roues pivotantes,
- vidange du réservoir facile par air comprimé (max. 1,4 bar),
- forme compacte (bac de récupération et cuve), particulièrement adaptée pour les voitures.

CARACTÉRISTIQUES TECHNIQUES	Unité	Réf. 810181
Capacité du réservoir	l	80
Taille max. (L x l x H)	mm	525 x 610 x 1 635
Taille min. (L x l x H)	mm	525 x 610 x 1045
Pression de vidange max.	bar	1.4
Poids total à vide	kg	35,7

Réf. : 810188

Vidangeur par aspiration pour huile usagée

- Construction ergonomique avec carter en matériau composite léger (seulement 14 kg net),
- appareil de vidange mobile en composite avec 2 roues,
- aspiration à l'aide d'une sonde ou d'un adaptateur,
- l'alimentation d'air constante n'est pas nécessaire,
- sondes flexibles incluses de 5,6 et 8 mm, ainsi qu'une sonde droite rigide de 8 mm (longueur 800 mm),
- aspiration directe avec 3 adaptateurs (inclus) pour Mercedes-Benz, BMW et Volkswagen-VW.
  - Ø 16,0 mm adaptateur Mercedes
  - Ø 5,4 mm adaptateur VW Golf
  - Ø 12,3 mm adaptateur BMW,
- forme compacte pratique, facilitant le transport,
- vidange du réservoir facile par air comprimé (max. 1,4 bar).

Attention :

Le processus d'aspiration ne se fait que quand l'huile est chaude.

En raison des changements fréquents de numéro de séries des véhicules, toujours vérifier s'il est possible de vidanger par aspiration avec/sans adaptateur direct par le conduit de contrôle de niveau d'huile.

CARACTÉRISTIQUES TECHNIQUES	Unité	Réf. 810188
Capacité du réservoir	l	24
Taille max. (L x l x H)	mm	375 x 375 x 705
Pression de vidange max.	bar	5 - 6
Poids total à vide	kg	14
Arrivée d'air (raccord euro)	pouce	1/4"

Réf. : 8717375

Bac de vidange

Référence	Désignation
8717375	Bac de vidange plastique 16 litres Diamètre : 440 mm

INDEX NUMÉRIQUE

Références	Pages
0-11117341	180
0-15300132	178
0208747	130
0300070	71
0301000	76
0301200	76
0301201	76
0301202	76
0301203	76
0302060	75
0302210	76
0333010	35
0341000	53
0-34300301	214
0-34900018	212
0-34900511	212
0-34900512	212
0360276	130
0360290	130
0360317	130
040100102	120
0500010	75
0500055	75
0500075	75
0500076	75
0500099	76
0500140	75
0500170	75
0500200	75
0500240	71
0500260	71
0500300	76
0500350	75
0500390	75
0500400	75
0500520	71
0500601	76
0500603	76
0500605	76
0500607	76
0500608	76
0500609	76
0500610	71
0500611	76
0501050	74
0501060	76
0501160 VE	71
0501210	76
0501220	76
0501230	76
0501520	71
0504100	76
0504990	55
0505070	57
0505100	50
0505110	50
0505120	50
0505140	50
0505150	50
0505180	50

Références	Pages
0505190	50
0505230	202
0505240	202
0505300	51
0505310	51
0505320	51
0505400	50
0505410	50
0505600	76
0506000	51
0506010	51
0506020	51
0506040	51
0506050	51
0506060	50
0506070	50
0506080	50
0506100	50
0506104	49
0506110	50
0506120	51
0506130	50
0506140	50
0506150	51
0506160	50
0506170	50
0506190	51
0506300	50
0506540	74
0506551	71
0506560	75
0506561	75
0506562	75
0506564	75
0506565	75
0506566	75
0506580	75
0506604	49
0506670	76
0506720	75
0506900	77
0506902	72
0506903	72
0506904	77
0506905	77
0506906	77
0506907	72
0506908	72
0506909	72
0507000	71
0507010	71
0507020	71
0507030	71
0507050	71
0507070	71
0507170	71
0507250	75
0507260	74
0507300	75
0507300A	75

Références	Pages
0507300B	75
05073101	75
05073102	75
05073201	75
05073204	75
05073301	75
05073303	75
05073401	75
05073404	75
05073501	75
05073504	75
0507370	74
05073701	75
05073706	75
0507370B	74
0507381	74
0507390	74
0507401	74
0507410	74
0507420	74
0507425	74
05074601	75
05074602	75
0508001	71
0508003	71
0509005 VE	71
0509030	50
0509900	72
0515240	202
0525240	202
0535240	203
0545240	202
0555240	202
0565240	202
0575240	202
0585240	202
0595240	202
0670200	58
0683010	31
0685010	58
0685090	58
0685130	58
0685150	58
0689685	58
1000130	151
1000140	151
1000150	151
1000160	151
1000610	151
1000660	151
1000670	151
1000680	151
1000690	151
10009120	223
1258200	177
1280440	127
1293H	217
1295H	217
15002000	223
150400091	120

Références	Pages
1571638	64
1580155	64
165669	49
165751	49
190008005	120
190008027	120
19120151	185
1914132	200
1914133	200
1917042	201
1917124	201
1917135	201
1917140	201
1917142	201
1917224	201
1917226	201
1917230	201
1917232	201
1917233	201
1917238	201
200018405	121
2004760	112
2004761	112
2004800	36
205018405	121
2052094	130
2120810	108
2121322	108
2123660	107
2123680	106
2123700	106
2123750	107
2123760	107
2123770	107
2123780	106
2123790	107
2123800	104
2123810	89
2123830	89
2123840	97
2123850	89
2123860	98
2123870	107
2123890	107
2124190	95
2124200	95
2124210	95
2124220	95
2124230	95
2124270	95
2124280	95
2124300	95
2124350	108
2124610	95
2124620	96
2124630	96
2124640	96
2126420	91
2128152	108
2129110	95

Références	Pages
2129120	95
2129130	95
2129310	104
2129320	104
2129340	106
2129350	104
2129360	104
2129380	107
2129480	105
2129490	105
2129500	102
2129510	102
2129520	102
2129550	106
2353410	201
2353420	201
2353440	201
2353450	201
280400061	121
290100060	121
294603	167
3000000	98
3000010	93
3000020	100
3000030	104
3000040	104
3000050	93
3000060	91
3000090	102
3000100	107
3001050	100
3001060	102
3001070	102
3001080	93
3002000	90
3002050	95
3002150	95
3002170	95
3002190	104
3002210	104
3002220	104
3002230	94
3002250	104
3002260	94
3002290	94
3002300	94
3002310	87
3002470	94
3002590	94
3002600	94
3002690	91
3002700	94
3002730	91
3002740	91
3002750	91
3002760	93
3002771	93
3002820	93
3002870	100
3002880	101

INDEX NUMÉRIQUE

Références	Pages
3002890	101
3002900	101
3002920	101
3002930	101
3002940	101
3002950	101
3002960	100
3002970	100
3002980	98
3003000	94
3003040	91
3003100	107
3003500	88
3003510	88
3003520	88
3006689	177
31100304	175
32008914	185
35010736	165
35010737	165
35016507	177
3700001	115
3700002	115
4000390	34
4000410	34
4000536	133
4000567	133
4000598	133
4000604	133
4000635	133
4000697	135
4000703	135
4000772	136
4001288	202
4003000	132
4003160	201
4003207	201
4003208	201
4003209	201
4003211	201
4003212	201
4003213	201
4003225	201
4003230	200
4003240	201
4003250	201
4003260	201
4003270	201
4003280	200
4003300	201
4003310	200
4004000	132
4004008	134
4004015	134
4004022	134
4004039	134
4004077	133
4004084	133
4004091	133
4004107	133

Références	Pages
4004114	133
4004138	135
4004145	133
4004152	133
4004169	134
4004176	133
4004183	134
4004190	134
4004206	134
4004220	135
4004237	135
4004251	135
4004268	136
4004275	136
4004282	136
4004299	134
4004305	133
4004312	133
4004343	134
4004350	136
4004381	136
4004398	136
4004411	133
4004428	135
4004435	135
4004473	133
4004510	133
4004527	135
4004541	134
4004558	133
4004589	133
4004596	133
4004603	134
4004626	135
4004657	135
4004800	133
4004817	134
4004824	135
4004831	135
4004848	136
4004855	136
4004862	135
4007040	222
4007041	222
4007550 BA	185
4007550 CM	185
4007580	183
4007700 BA	187
4007700 CM	187
4007800 BA	187
4007800 CM	187
4007940 BA	189
4007940 CM	189
4007940 CR	189
4007960	191
4008002	204
4008011	204
4008024	204
4008025	204
4008030	207

Références	Pages
400803060	207
4008034	204
4008035	206
400803524	206
4008036	207
4008037	209
4008040	206
4008049	209
4008050	204
4008054	209
4008060	207
4008062	204
4008070	207
4008080	205
4008084	206
4008085	205
4008090	205
4008099	205
4008908	225
4008911	224
4008919	225
4008928	224
4008929	224
4008933	225
4008934	224
4008950	226
4008951	225
4008952	224
4008960	225
4008969	225
4008970	224
4008979	224
4008980	225
4008981	225
4008983	225
4008995	224
4008996	225
4008997	225
4008998	224
4009007	224
4009009	224
4009061	224
4009101	224
4009104	224
4009130	225
4009131	225
4009132	225
4009135	225
4009136	225
4009137	225
4009139	225
4009140	225
4009141	225
4009143	225
4009144	225
4009146	225
4009150	224
4009153	224
4009154	224
4009156	224

Références	Pages
4009157	224
4009162	224
4009163	224
4009164	224
4009165	224
4009166	224
4009167	224
4009169	224
4009174	224
4009176	225
4009194	225
4009229	226
4009243	226
4009258	226
4009266	226
4009274	224
4009289	226
4009291	226
4009294	226
4009313	225
4009323	226
4009349	225
4009352	225
4009354	225
4009404	224
4009407	224
4009414	224
4009415	224
4009416	224
4009418	224
4009419	224
4009421	224
4009426	225
4009430	225
4009445	225
4009451	226
4009453	225
4009460	226
4009461	226
4009462	226
4009466	226
4009479	223
4009487	223
4009495	223
4009509	226
4009549	226
4009554	226
4009561	226
4009572	226
4009580	226
4009581	226
4009582	226
4009583	226
4009584	226
4009661	226
4009710	223
4009711	198
4009712	112
4009719	226
4009722	57

Références	Pages
4040101	161
4040103	161
4040104	161
4040105	161
4040110	160
4040112	161
4040115	161
4040130	160
4040140	160
4040160	160
4040170	165
4040180	165
4040210	160
4040403	160
4040414	160
4040424	160
4040430	160
4040443	160
4040465	160
4040499	160
4040800	157
4040900	157
4041000	157
4041200	157
4041500	157
4041650	157
4042000	157
4050023	197
4050036	197
4050200	200
4050710	159
4050723	204
4050856	197
4050900	200
4050915	200
4050916	200
4050917	200
4050918	200
4050919	200
4050920	200
4050921	200
4050922	200
4050923	200
4050924	200
4050925	200
4050926	200
4050930	200
4050931	201
4050932	201
4050934	201
4050935	201
4050936	201
4050937	201
4050938	201
4050939	201
4050940	201
4050941	201
4050942	201
4050944	201
4050945	201

INDEX NUMÉRIQUE

Références	Pages
4050948	201
4050949	201
4050950	201
4050951	201
4050952	201
4050953	201
4050954	201
4050955	201
4050956	201
4050957	201
4050958	201
4050959	201
4050960	201
4051100	201
4051101	201
4051102	201
4051103	201
4051104	201
4051105	201
4051106	201
4051108	201
4051111	201
4051112	201
4051113	201
4051200	199
4051201	199
4051202	199
4051205	199
4051469	197
4051488	197
4051822	197
4051838	197
4052140	200
4052150	200
4052160	200
4052170	200
4053010	201
4053027	201
4053029	201
4053030	201
4053032	201
4053033	201
4053035	201
4053037	201
4053260	201
4053966	198
4054190	200
4054191	200
4054192	200
4054193	200
4054194	200
4054217	200
4054219	200
4054221	200
4054222	200
4054250	200
4055100	201
4055110	200
4055111	200
4055112	200

Références	Pages
4055113	200
4055114	200
4055210	201
4055211	201
4056733	194
4057223	201
4057227	201
4057229	201
4057732	194
4057746	194
4057747	194
4057782	196
4057783	196
4057784	196
4057785	196
4057799	196
4058848	195
4059910	199
4064500	215
4065000	218
40FF43714	120
40FF43715	120
40FF43716	120
40FF43747	121
40FF43748	121
40FF52417	120
40FF57321	121
4100527	158
4100528	158
4103502	175
4106611	175
4112894	203
4112896	203
411350	156
418005	157
4180066	177
4180326	202
4180343	177
4184100	202
4185119	202
4185974	202
4187290	203
4189296	185
420210	156
42021030	156
420210ADAP	156
42030338	156
420330	156
420500	156
432032	159
4405496	175
4451205	161
4471150	204
450310	175
471106	153
472270	152
480701	154
4807031	154
5000029	38
5000036	38

Références	Pages
5000043	38
5000050	38
5000067	38
5000081	38
5000108	38
5000122	38
5000191	38
5000201	38
5000263	38
5007909	38
5007916	38
5007923	38
5007930	38
5007947	38
5007954	38
5007961	38
5010136	90
5010150	90
5010277	98
5010507	94
5011280	98
5050196	40
5059032	40
5059056	40
5059128	40
5059142	40
5059245	40
5059685	33
5059692	33
5059702	33
5059719	33
5060007	42
5060030	42
5060045	43
5060100	42
5060160	44
5060193	43
5060306	45
5060351	18
5060375	18
5060519	45
5060605	43
5060900	44
5060911	45
5061500	44
5064003	42
5064041	43
5064106	42
5064199	43
5064601	43
5067048	38
5069163	42
5070310	45
5070602	45
5079892	42
5079900	40
5101155	13
5101801	16
5101820	16
5101860	16

Références	Pages
5101870	16
5101880	16
5101890	17
5101928	27
5101935	27
5101942	27
5101959	27
5102161	13
5102202	17
5102233	13
5102240	17
5102264	18
5102415	17
5102420	17
5102437	17
5102444	17
5102451	17
5103610	17
5103706	17
5109400	74
5109450	74
5111767	48
5111781	48
5111798	48
5111808	13
5111957	12
5111964	13
5112152	12
5112160	12
5113041	12
5113058	13
5113060	13
5113096	12
5113106	13
5113144	13
5113209	12
5113216	13
5120150	27
5120250	27
5121104	20
5121159	20
5121160	20
5121207	20
5121221	20
5121245	20
5121252	20
5121269	20
5121283	20
5121360	20
5121403	20
5121427	20
5121441	20
5121465	20
5121506	20
5121520	20
5121551	20
5121568	20
5121609	20
5121623	20
5121654	20

Références	Pages
5121685	20
5121757	20
5121805	20
5121829	20
5121843	20
5121852	20
5121867	20
5121881	20
5121908	20
5122000	28
5122017	28
5122024	28
5122031	28
5123100	19
5123200	19
5123210	19
5123240	19
5123250	19
5123270	19
5123400	19
5123410	19
5123420	19
5123430	19
5125020	26
5125030	26
5125040	26
5125050	26
5125060	26
5125070	26
5125080	26
5125090	26
5125100	26
5125110	26
5125120	26
5125130	26
5125314	24
5125338	24
5125352	24
5125376	24
5125390	24
5125416	24
5125430	24
5125810	24
5125830	24
5125850	24
5125870	24
5125890	24
5126037	28
5126044	28
5126051	28
5126068	28
5126075	28
5126082	28
5126099	28
5126109	28
5126202	28
5126219	28
5126226	28
5126233	28
5126240	28

INDEX NUMÉRIQUE

Références	Pages
5126257	28
5126408	28
5126415	28
5126422	28
5148620	126
5159004	34
5159028	34
5159091	34
5159224	32
5159310	34
5159327	32
5159334	32
5159341	32
5159358	32
5159365	32
5159370	32
5159389	32
5159396	32
5159410	32
5159430	32
5159570	32
5161009	30
5161164	30
5161170	30
5161180	30
5161243	30
5161250	30
5161267	30
5161274	30
5169032	31
5169049	31
5169207	30
5169214	30
5169240	30
5170685	58
5170777	66
5170784	66
5171051	66
5171295	69
5171510	69
5171525	68
5171972	30
5171989	76
5172438	76
5173248	69
5173255	58
5173260	19
5173509	31
5173523	31
5173531	68
5173554	67
5173570	69
5173571	69
5173572	69
5173650	69
5173853	76
5174254	67
5174450	57
5174508	232
5174900	68

Références	Pages
5175002	70
5175727	70
5176001	70
5176027	70
5176032	70
5176252	70
5176977	30
5176991	66
5177000	68
5177165	69
5177172	69
5177323	31
5177330	31
5177402	58
5177536	58
5177701	70
5177725	70
5177811	67
5179008	31
5179015	31
5180169	203
5180341	202
5180396	203
5183490	216
5183500	216
5183582	152
5183719	64
5184200	16
5184550	205
5184900	165
5185115	158
5185116	158
5185117	158
5185118	158
5185120	158
5185130	158
5185230	217
5185400	158
5185500	158
5185550	158
5185560	158
5185600	158
5185650	158
5186125	120
5186132	120
5186455	120
5186530	121
5186565	120
5186589	120
5187610	118
5187615	118
5187625	119
5187630	119
5187910	123
5188600	117
5188912	120
5189155	120
5189170	124
5189171	124
5189287	123

Références	Pages
5190070	172
5190080	172
5190120	173
5190140	173
5190160	173
5190201	174
5190205	174
5190836	193
5190843	193
5190850	193
5190867	193
5190874	193
5190881	193
5190898	193
5190908	193
5190915	193
5190920	192
5190930	192
5190940	192
5190977	63
5190984	63
5190991	63
5191055	193
5191385	193
5191505	205
5191550	209
5191567	209
5191582	209
5191610	153
5191670	65
5191680	65
5191828	65
5193723	182
5193730	182
5193747	182
5193754	182
5193761	182
5193778	182
5193785	182
5193833	182
5193840	182
5193857	182
5193864	182
5193888	182
5193905	182
5193910	182
5194100	66
5194131	182
5194148	182
5194155	182
5194162	182
5194179	182
5194186	182
5194203	182
5194210	182
5194227	182
5194234	182
5195075	217
5195848	199
5195886	199

Références	Pages
5196270	55
5196593	54
5196603	57
5196610	54
5196627	54
5196634	54
5196641	54
5196665	54
5196672	54
5196689	54
5196775	57
5196782	54
5197120	59
5197130	59
5197180	57
5197560	158
5197729	158
5198041	203
5198780	66
5199167	67
5199198	67
5199210	67
5199222	66
5199239	66
5199340	106
5199540	13
5199600	168
5199610 A2	169
5199610/A3	169
5199610/A4	169
5199620	167
5199630	168
5199633	166
5199660	170
5199670	164
5199700	162
5199710	163
5199950	121
5200060	161
5200070	205
5200090	206
5200154	206
5200169	208
5200181	208
5200192	208
5200195	208
5200520	198
5200555	198
520601	154
5215090	99
5215096	99
5251067	46
5252406	46
5252602	46
5300210	71
5522208	46
5523001	46
5523197	46
5524000	46
5524062	44

Références	Pages
5578472	70
5578489	70
5587195	63
5587205	63
5587212	63
5587229	63
5587236	63
5587243	63
5587250	63
5587267	63
5587274	63
5587281	63
5587298	63
5587315	63
5587322	63
5587339	63
5587346	63
5587353	63
5587360	63
5587377	63
5587384	63
5587391	63
5587401	63
5587418	63
5587425	63
5587432	63
5587449	63
5587456	63
5587463	63
5587470	63
5587487	63
5587494	63
5587504	63
5587511	63
5587528	63
5587535	63
5587542	63
5587559	63
5590150	86
5590155	86
5610954	111
5610956	111
5611164	111
5620020	88
5620030	88
5620045	88
5620100	88
5620155	88
5620260	115
5620280	88
5620296	88
5620409	87
5620760	87
5621408	89
5621460	89
5622530	88
5622541	88
5622555	88
5622562	88
5622627	88

INDEX NUMÉRIQUE

Références	Pages
5622634	88
5622672	89
5622696	89
5622700	89
5622710	89
5622720	87
5622730	89
5622740	89
5622750	89
5623000	83
5623035	98
5623042	98
5623066	98
5623070	98
5623080	98
5623306	85
5623315	85
5623317	85
5623319	85
5623335	85
5623337	85
5623339	85
5623342	85
5623347	85
5623357	85
5623380	85
5623382	85
5623390	85
5623470	82
5623480	82
5623695	82
5623935	81
5623936	81
5623940	81
5623941	81
5623942	81
5623950	81
5623990	83
5623992	83
5623994	83
5624000	96
5624010	96
5624027	96
5624034	96
5624041	96
5624050	96
5624060	96
5624089	96
5624223	95
5624247	95
5624254	95
5624261	95
5624278	102
5624280	102
5624302	102
5624319	96
5624326	96
5624510	96
5624545	96
5624553	96

Références	Pages
5624560	96
5624577	96
5624584	96
5624588	96
5624590	96
5624700	96
5625002	18
5625057	18
5626580	91
5626616	93
5626805	91
5626812	91
5626820	91
5626830	92
5627110	94
5628016	105
5628023	105
5628050	105
5628092	105
5628102	105
5628119	105
5628250	104
5628260	104
5628289	105
5628290	104
5628315	104
5628353	104
5628420	83
5628430	83
5628433	82
5628441	82
5628450	82
5628452	82
5628463	82
5628496	82
5631000	88
5631120	90
5631150	90
5631170	90
5631180	90
5631990	103
5632000	88
5632019	103
5632026	103
5632033	103
5632040	103
5632057	103
5632064	103
5632071	103
5632088	103
5632095	103
5632105	103
5632112	103
5632136	103
5632208	103
5632215	103
5632222	103
5632239	103
5632246	103
5632253	103

Références	Pages
5632260	103
5632277	103
5632284	103
5632291	103
5633000	88
5633181	87
5634000	88
5636000	88
5636010	88
5636020	88
5642800	64
5642803	64
5642810	64
5642827	64
5642834	64
5642841	64
5642858	64
5642865	64
5642872	64
5642889	64
5642896	64
5642906	64
5654468	112
5657050	110
5657100	110
5657150	110
5657200	110
5657250	110
5657260	113
5657290	113
5657300	110
5657350	110
5657400	110
5657450	110
5657500	110
5658050	110
5658100	110
5658150	110
5658200	110
5658250	110
5658300	110
5658350	110
5658400	110
5658450	110
5658500	110
5660300	115
5660310	115
5660320	115
5660330	115
5660340	115
5660350	115
5663600	111
5663632	111
5663655	111
5663692	111
5663970	111
5663980	111
5663990	111
5665050	110
5665100	110

Références	Pages
5665150	110
5665200	110
5665206	112
5665213	112
5665220	112
5665237	112
5665244	112
5665250	110
5665251	112
5665268	112
5665275	112
5665282	112
5665299	112
5665300	110
5665309	112
5665316	112
5665350	110
5665400	110
5665402	110
5665419	110
5665426	110
5665433	110
5665440	110
5665457	110
5665464	110
5665471	110
5665488	110
5665495	110
5666009	110
5666016	110
5666023	110
5666030	110
5666047	110
5666050	110
5666054	110
5666061	110
5666078	110
5666085	110
5666092	110
5666100	110
5666150	110
5666200	110
5666250	110
5666300	110
5666350	110
5666400	110
5667610	111
5701500	67
5701510	67
5701650	67
5709270	60
5709280	60
5709290	202
5709400	202
5709410	202
5810080	28
5810820	24
5812000	20
5842130	143
5878ZFA	151

Références	Pages
5878ZFB	151
5878ZFC	151
5878ZFD	151
5878ZFE	151
5878ZFF	151
5878ZFG	151
5878ZFH	151
5878ZFI	151
5878ZFJ	151
5878ZFK	151
5880006	149
5880013	149
5880020	149
5880037	149
5880044	149
5880051	149
5880068	149
5880075	149
5880082	149
5880099	149
5880105	149
5880112	149
5891050	97
5891052	97
5891053	97
5891054	97
5891056	97
5891057	97
5895041	145
5895042	145
5895043	145
5895044	145
5895045	145
5895046	145
5895047	145
5895048	145
5895049	145
5895050	145
5930072	127
5930145	34
5930388	127
5930443	129
5930508	126
5930515	126
5930539	126
5930553	126
5930584	127
5930591	126
5930601	126
5930618	127
5930625	126
5930632	126
5930649	127
5930807	35
5930814	35
5931000	126
5931136	128
5931200	37
5931208	128
5931332	126

INDEX NUMÉRIQUE

Références	Pages
5931400	37
5931440	37
5931765	126
5931854	126
5931855	126
5932001	129
5932010	33
5932018	129
5932025	129
5932110	129
5932120	129
5932490	129
5932570	129
5933990	112
5935000	127
5935503	127
5935510	127
5935534	127
5935541	127
5935640	127
5935660	127
5936018	128
5936032	128
5936049	128
5936056	128
5936078	128
5938000	130
5940000	60
5940420	236
5940840	60
5950020	62
5950076	53
5950090	49
5950100	55
5950131	62
5950160	62
5950186	34
5950203	62
5950227	62
5950234	56
5950242	57
5950280	56
5950290	57
5950300	57
5950485	65
5950492	65
5950533	55
5950540	55
5950564	53
5950629	49
5950642	51
5950650	49
5950674	55
5950681	49
5950698	203
5950722	53
5950730	51
5950770	49
5950790	49
5951020	61

Références	Pages
5951044	61
5951051	61
5951123	61
5951295	65
5951356	65
5951381	65
5952036	59
5952067	59
5952074	59
5952207	231
5952209	230
5952211	228
5952214	228
5952223	228
5952225	59
5952234	230
5952238	231
5952243	230
5952246	229
5952257	229
5952258	231
5952260	228
5952285	229
5952287	59
5952292	231
5952294	229
5952295	231
5952296	230
5952298	231
5952876	49
5952971	66
5952988	66
5953932	55
5954034	55
5954168	53
5954209	50
5954223	50
5954247	50
5954261	55
5954292	59
5954326	59
5954340	52
5954357	52
5954364	52
5954371	53
5954405	49
5954467	60
5954490	49
5954515	60
5954522	53
5954539	59
5954546	59
5954553	60
5954560	53
5954600	52
5954620	52
5954656	52
5954694	52
5954711	53
5954728	52

Références	Pages
5954780	49
5954810	49
5954820	34
5954900	48
5954917	48
5954924	48
5954948	48
5954955	48
5954962	48
5955019	48
5955040	48
5955060	48
5955507	54
5955514	54
5955521	54
5955569	54
5956150	237
5957357	49
5957794	50
5957866	52
5957873	52
5957880	52
5957897	52
5957914	52
5958308	34
5958315	34
5958346	34
5958353	34
5958370	35
5958380	33
5958401	62
5958418	62
5958425	62
5958597	31
5958913	51
5958920	51
5958937	60
5958944	13
5958951	51
5958968	51
5959125	128
5959149	128
5960114	60
5960121	60
5960224	202
5960255	18
5960262	18
5960420	18
5960500	18
5961027	61
5961034	61
5993260	63
5993260. REP	63
5993260.	63
5993270	63
5993280	63
5993290	63
5995060	53
5995070	53
5995080	53

Références	Pages
5995090	53
5995100	53
5995110	53
6000000	36
6000010	36
6000020	36
6000040	36
6000140	36
6000150	36
6000170	36
6000195	36
6000220	36
6000305	33
6000312	33
6000329	33
6000336	33
6000343	33
6006068	143
7042854	112
7042890	112
7051260	112
7052120	113
7052130	113
7052140	113
7052150	113
7052160	113
7052170	113
7052180	113
7055500	113
7055510	113
7055520	113
7055530	113
7055540	113
7055550	113
7055560	113
7056900	113
7056910	113
7056920	113
7056930	113
7056940	113
7056950	113
7056960	113
7056970	113
7056980	113
74A010478	215
74A010479	215
74SC00170	215
7800500	107
7800800	102
7801020	102
7801070	102
7801080	102
7801100	100
7801200	100
7801300	100
7801310	100
7801350	100
7801600	100
7801700	104
7801710	104

Références	Pages
7802200	99
7802210	99
7802300	87
7802320	87
7802330	87
7802340	87
7802350	87
7802810	93
7802830	93
7802840	93
7802930	92
7802950	92
7802960	93
7802980	92
7802990	92
7802995	92
7803530	92
7803547	92
7803929	92
7803936	92
7803943	92
7803955	92
7804625	108
801246241	203
801250309	175
801252083	175
801254341	175
801258383	175
801258898	175
801262417	203
803229274	215
803231255	217
8059400	198
810181	238
810188	238
811100028	175
811100036	175
811100041	175
811100042	175
811100044	175
811100045	175
8-11100086	178
8-11100087	178
8-11100097	178
811100353	174
811400051	174
8-11400325	178
8-12100026	187
8-12100037	187
8-12100175	187
8121101	235
8121589	235
8-12300008	189
8201526	54
8241319	141
8241630	141
8242122	142
8242123	142
8242213	143
8242215	143

INDEX NUMÉRIQUE

Références	Pages
8242810	141
8243000	141
8248610	142
8248618	142
8248619	142
8248640	143
8248649	143
8249630	141
8300143	234
8304533	233
8322566	234
8323648	60
8323734	233
8323765	233
8323772	234
8323909	234
8323947	236
8323954	236
8323961	235
8323978	235
8325384	236
8-33100157	215
8-33300041	215
8-34120000	212
8-34900021	212
8-34900034	212
8350107	237
8350204	237
8365606	60
8367075	236
8372101	237
8372259	237
8372280	237
8373784	60
8400445	202
8402820	198
8402837	198
8411460	232
8441917	236
8441924	236
8453240	203
8495486	236
8495487	236
8495820	232
8495909	234
8495961	236
8498905	236
8498967	236
864R	108
866	108
867	108
86SB84970	123
8701632	139
8701633	139
8702627	139
8702630	139
8702632	139
8702633	139
8704622	139
8704624	139

Références	Pages
8704627	139
8704630	139
8704632	139
8704633	139
8706627	139
8706630	139
8706632	139
8706633	139
8707624	140
8707627	140
8707630	140
8707632	140
8707633	140
8708600	104
8708627	140
8708630	140
8708632	140
8708633	140
8709101	146
8709132	146
8709145	147
8709151	147
8709153	147
8709157	147
8709161	146
8709166	146
8709180	147
8709190	146
8709200	129
8709300	129
8709601	140
8711006	217
8711112	237
8711115	237
8712525	233
8714210	234
8715253	234
8715254	234
8716447	235
8716802	232
8717375	238
8717390	199
8717620	235
8718055	224
8719062	59
8719067	59
90055019	223
90063001	152
9115150	108
9212851	177
940010105	121
940052253	120
94FW86686	123
AL320	175
B910	116
BB6L	182
BB9L	182
BW-5000000	116
C-31-1300015	177
C-54-1300014	177

Références	Pages
C-54-8000025	177
C-M-0300000	177
CT-A-5509018	177
CT-S-0110000	177
CT-S-0120000	177
DM120	205
GB38L	182
GT107	203
GT240	159
GT260	159
GT3531AG	159
GT4533	159
GTPANEXT	159
KTVS1	165
L2179	168
M887-2	175
MC-4-	177
PL100	157
PL50	157
TB-P-0300021	116
V532LP1	163
WT1500	153
V532LP1	163
WT1500	153

INDEX ALPHABÉTIQUE

A	
ABAQUE DE REPARATION	13 - 14
ABSORBANT	130
ADAPTATEUR/AUGMENTATEUR	18 - 51 - 54
AÉROSOL DE DÉPANNAGE	36
AFFUTAGE	59
AIR BAG	71
AIRFLEX	97
ALISEO	106
ANNEAU DE GONFLAGE	182
ANNEAU DE PROTECTION	185
ANTICREVAISON	36
ANTIGLISS LUBE	127
ASPIRATEUR / SOUFFLEUR	57
ASSISTANCE BOY	66
AUTOMATE DE GONFLAGE	174 - 223
B	
BAC A EAU	66
BAC DE VIDANGE	238
BACS MASSES	110
BAGUE DE FINITION	54
BAGUE EMERI	54
BAGUE PLASTIQUE	90
BALADEUSE	229 - 231
BALAI	130
BARRE DE SÉCURITÉ	66
BARRETTE DE MASSE	111 - 112 - 113
BEAD CHEATA	205
BEAD SEALER	35
BEAD VICE	205
BIDON VIDE	34 - 61
BLOQUE VOLANT	215
BOBINE D'ESSUYAGE	129
BORNE DE GONFLAGE	108
BOUCHON AUDITIF	141
BOUCHON DE VALVE	87 - 88 - 115
BOUCHONS DE GOMME	27
BOUCHONS PLASTIQUES	88
BOUCHONS POUR BIDON	34 - 35 - 61
BOUTEILLE RECHARGEABLE	34 - 61
BRAS D'SSISTANCE	174
BRIDE DE POUSSEE	121
BROSSE À MAIN	60 - 130
BROSSE ENROBÉE	53
BROSSE MÉTALLIQUE	53
BROSSE POR RCF FAST DRY BUFFER	33
BROSSE ROTATIVE	53
C	
CADRE A ROULEAUX	175
CAGE DE GONFLAGE	223
CAISSE A OUTILS	232
CALE	160 - 209
CALIBRE	120
CAMPING ET PLASTIC	46
CANON à AIR	182
CAPTEUR	81 - 85
CAPTEUR RADIO VISUAL	85
CAPTEUR VISUAL	85
CARTOUCHES CO2	18
CASQUE ANTI BRUIT	141
CELLOPHANE	30
CEMENT	32
CHALLENGER	37
CHAMPIGNONS / MINICOMBI	12 -13
CHANDELLE	161
CHARGEUR DE BATTERIE	154
CHARIOT A PNEUS PL	153
CHARIOT A PNEUS VL	152
CHARTE	14 - 22 - 23 - 25 - 29
CHASSE TRINGLE	203
CHECK LINK	139
CHECK LOCK	140
CHECK POINT	139
CHECK TREAD	140
CISEAUX	59
CLE ANTI VOL	85
CLÉS À CHOCS	194 - 195 - 196 - 197 - 198
CLÉS DYNAMOMETRIQUES	199
CLÉS EN CROIX	199
COINCE TALON	203
COLLE À 2 COMPOSANTS	46
COLLE POUR EMPLÂTRES	32
COLLE POUR PIÈCES CHAMBRE	40
COLLIER à OREILLE	224
COLLIER à VIS	224
COMBI SET	205
COMPOUND	31
COMPRESSEUR	220 - 221 - 222
COMPRESSEUR AUTONOME	222
CONE DE CENTRAGE	120 - 121
CONE FLUORESCENT	154
CONTRÔLEUR DE PRESSION	65 - 106
CORDON DE GOMME	30
COUPLEUR	204
COUSSIN DE COMPENSATION	69
COUSSIN DE LEVAGE	160
COUTEAUX	59
COUVRE VOLANT	147
CRAIES	62
CRAMPON	151
CRAYON	62
CRÈME À PNEU	126
CRIC A COUSSIN D'AIR	157
CRIC BOUTEILLE	157
CRIC PL	158 - 159
CRIC VL	156
CUTTER	59
D	
DÉCOLLE MASSE	112
DÉCOLLE TALON	203
DÉGRIPPANT MULTIFONCTIONS	128
DEMONTE JOINT	128
DEMULTIPLICATEUR DE FORCE	198
DÉTALONNEUR	202 - 206 - 207 - 208
DÉTECTEUR DE FUITE	33 - 44 -128
DISQUE A PONCER	198
DISQUE à TRONçONNER	49
DISSOLUTION	32-33
DISSOLVANT	112
DISTRIBUTEUR DE MASSE EN ROULEAU	111
DISTRIBUTEUR SAVON	129
DOUILLE À CHOCS	200 - 201
DURCISSEUR	46
DUSTITE	130 - 140

INDEX ALPHABÉTIQUE

E	
ÉCARTEUR	66 - 67
ÉCLAIRAGE	228 - 229 - 230 - 231
ÉCRAN THERMIQUE	75
ELEVATEUR	67
ELEVATEUR DE ROUES	67 - 120 - 152 - 154 - 174
EMBASE	94
EMBOUT	98 - 102 - 107 - 224
EMBOUT DE GONFLAGE	102 - 107
EMBOUT DE VALVE	98 - 102
EMPLÂTRE DIAGONAL	28 - 29
EMPLÂTRE T1/T2	27
EMPLÂTRE UP	26 - 134
EMPLÂTRES MRCF	19
EMPLÂTRES OTR	28
EMPLÂTRES PN	28 - 29 - 134
EMPLÂTRES RAD	20 - 21 - 22 - 23 - 24 - 25 - 134
ENROULEUR à AIR	108
ENROULEUR ELECTRIQUE	108
ENTRETOISE DE POUSSEE	205
EQUAL	114 - 115
EQUILIBREUSE PL	122 - 123 - 124
EQUILIBREUSE VL	116 - 117 -118 - 119
ERGOLASTEC	144 - 145
ETABLI DE RANGEMENT	232
EURODAIMO	107
EURODAINU	107
EURODAIRA	106
EXTRACTEUR DE ROTULE	217
EXTRUDEUSE	58
F	
FAST DRY	32 - 33
FER DE MARQUAGE	63
FEUILLES THERMO-RESISTANTES	30
FILIÈRE	105 - 198
FILTRES REGUL LUBRIFICATEUR	226
FLEXIBLE HYDRAULIQUE	65 - 204
FLUIDE DE DÉMONTAGE	127
FORET	236
FRAISE À MAIN	17
FRAISE ACIER	13 - 48
FRAISE CARBURE	48
FRAISE CYLINDRIQUE	48
FRAISE POINTUE	48
FRAISE SPHÉRIQUE	48
FRONTALE	230
G	
GANTS	142 - 143 - 196
GEL DE MONTAGE	126
GEOMETRIE	212 - 213 -214 - 218
GIANT	208
GILET DE SECURITE	143
GOBELET DOSEUR	31
GOMME	30 - 31 - 58
GOUGE	59
GOUPILLON	127
GRAISSE À PNEU	126
GRAISSE CUIVRE	128
GRATTOIR	60
H	
HOUSSE DE PROTECTION	146 - 147
HUILE	128 - 183 - 198 - 204 - 226
I	
INDICATEUR CACHE ECROU	138 - 139 - 140
INDICATEUR D'AZOTE	104
INNERLINER SEALER	34
J	
JAUGE DE PROFONDEUR	65
JOINTS D ETANCHEITE POUR JANTES A CERCLES	103
L	
LAMES DE RECREUSAGE	64
LAMPE D'ATELIER	228 - 229 - 230 - 231
LED LAMPE A LED	228 - 229 - 230 - 231
LED PRESSURE ALARM	84 - 85
LETTRE	63
LEVIERS	202 - 203
LIBRE SERVICE	132 - 133 - 134 - 135 - 136
LINGETTE	129
LIQUID BUFFER	33
LIQUIDE VULCANISANT	40 - 133
LUBRIFIANT CHAINE	128
LUBRIFIANT DE MONTAGE	127 - 193
LUBRIFICATEUR	198 - 226
LUNETTES DE PROTECTION	141
M	
MACHINE À VULCANISER	68 - 69 - 70 - 71
MAILLET	237
MAILLON DE RETENUE	138 - 139 - 140
MANDRIN	54 - 55 - 57
MARQUAGE	62 - 63
MARQUEUR	62
MARTEAU	237
MARTEAU PNEUMATIQUE	57
MASQUE	141
MASSE	237
MASSE ADHESIVE	111
MASSE AUTO	110 - 111 - 112
MASSE AUTOCOLLANTE AUTO	111 - 112
MASSE AUTOCOLLANTE MOTO	112
MASSE AUTOCOLLANTE PL	113
MASSE PL	113
MAXILEM	207
MÉCANISME DE VALVE	88 - 102
MEMBRANE GONFLABLE	74
MÉTAL PRIMER	46
METRE	235
MEULE CHAMPIGNON	49
MEULE CONIQUE	49
MEULE CRAYON	49
MEULE CYLINDRIQUE	49
MEULE SPHÉRIQUE	49
MEULEUSE	56 - 57
MICROLEM	206
MINI EXTRUDEUSE	58
MINI GOUGE	59
MINICOMBI	12 - 13 - 14 - 15
MINILEM	206
MODULES OUTILLAGES	233 - 234 - 235
MOLETTE	61
MONTE DEMONTE PNEU AUTO	172 - 173 - 174 - 175 - 176 - 177 - 178 - 179 - 180 - 181
MONTE DEMONTE PNEU PL AG GC	183 - 184 - 185 - 186 - 187 - 188 - 189 - 190 - 191
MOTEUR DE RÂPAGE	65
N	
NÉCESSAIRE CAMPING ET PLASTIC	46 - 133
NÉCESSAIRE CHEVILLE RAS	16 - 17
NÉCESSAIRE D'ATELIER	12
NÉCESSAIRE DE RÉPARATION	38 - 39 - 40 - 41 - 42 - 43 - 44 - 45 - 46 - 133
NECESSAIRE MOTO	45
NÉCESSAIRE SEALASTIC	13
NECESSAIRE SEALFIX	16 - 17

INDEX ALPHABÉTIQUE

NÉCESSAIRE TRESSE	16
NETTOYANT	128
NETTOYANT CYCLE	128
NIVEAU A BULLE	217
O	
OBUS	88 - 102
OUTIL DE FINITION	54
OUTIL D'INSERTION	13 - 17 - 18 - 27
OUTIL PNEUMATIQUE	56 - 57
OUTILLAGE POUR VALVE ÉLECTRONIQUE	81 - 82 - 83 - 84 - 85 - 86
P	
PAD	81
PÂTE À PNEU	126
PATTES DE FIXATION	95
PEINTURE À L'EAU	35
PIÈCE CAMPING ET PLASTIC	46
PIÈCE ROUGE	38
PIÈCES CHAMBRE À AIR	38 - 39 - 41 - 42 - 43 - 44 - 45 - 133
PIÈCES DE RÉPARATION	38 - 39 - 41 - 42 - 43 - 44 - 45 - 133 - 134
PIÈCES TUBELESS T1 ET T2	27
PIÈCES UNIVERSAL PATCH	26
PIED MÉTALLIQUE POUR CHAMBRE	98 - 135
PIERRE À AIGUISER	59
PINCE À MASSES	112
PINCE COUPANTE	236
PINCE DE MONTAGE	185 - 203
PINCE ÉTAU	185 - 236
PINCE MULTIPRISE	236
PINCE UNIVERSELLE	236
PINCEAU	34 - 35 - 61 - 127
PINCEAU COUVERCLE	34 - 61
PIPE DE PRESSION	104
PISTOLET DE GONFLAGE	107
PLAQUE CHAUFFANTE	69
PLAQUE DE REPARTITION DE CHARGE	160
PLAQUE DE RIPAGE	217
PLAQUETTE "TEXTE"	63
PLATEAU PIVOTANT	215
PLATEAU UNILUG	120
PN	28 - 29 - 134
POINTE D'INSPECTION	60
POMPE À PIED HYDRAULIQUE	204
POMPE DE LESTAGE	99
POMPE HYDROPNEUMATIQUE	204
PONT 2 COLONNES	167 - 168 - 169
PONT 4 COLONNES	170
PONT CISEAUX	162 - 163 - 164 - 165 - 166
PORTE CRAIE	62
PRÉSENTOIR AÉROSOL	36
PRÉSENTOIR BLISTER6	132
PRÉSENTOIR KIT REPARATION	40
PRESSE A PNEUS PLEINS	192 - 193
PRESSE PEDALE DE FREIN	215
PRÉVENTIF ANTICREVAISON	36
PROCÉDURE RÉPARATION MINICOMBI	15
PRODUIT ABSORBANT	130
PRODUITS D'ENTRETIEN	128
PRODUITS D'ÉQUILIBRAGE "EQUAL"	114 - 115
PRODUITS HIVERNAUX	150 - 151
PROFILER TPS	86
PROTECTEUR AUDITIF	141
PROTECTEUR DE REBORD DE JANTE	203
PROTECTION PLASTIQUE	203
PROTEGE TAPIS	146
R	
RACCORD DE GONFLAGE	104
RACCORD DE VIDANGE	99
RACCORD POUR LESTAGE	99
RACCORD RAPIDE	224 - 225
RAD	20 - 21 - 22 - 23 - 24 - 24 - 134
RALLONGE AIR FLEX	97
RALLONGE COUDEE PL	96
RALLONGES DE DOUILLES à CHOCS	200
RALLONGES DE GONFLAGE	104
RALLONGES RIGIDES PL	96
RALLONGES SOUPLE PL	95
RALLONGES SOUPLES GC	100 - 101 - 102
RÂPE À MAIN	60
RÂPE CLOCHE	50 - 52
RÂPE CONIQUE	51
RÂPE CRAYON	51
RÂPE RONDE	50 - 51 - 52
RÂPE SPHÉRIQUE	51 - 53
RÂPEUR CHIMIQUE	33
RAS	16 - 17
RECHARGE CHEVILLE RAS	17
RECHARGE MINICOMBI	13
RECHARGE SEALASTIC	18
RECHARGE TRESSES COURTES SEALFIX	16 - 133
RECHARGE TRESSES LONGUES SEALFIX	16 - 133
RÉCIPIENT GRADUÉ	31 - 61
RECUPERATEUR D'HUILE	238
REMASTEM	27
REP BOY	66
REPOUSSE CERCLES	209
RESCULPTEURS	64
RESQ	37
ROULEAU DE GOMME	30 - 31
ROULEAU DE MASSE	111
ROULETTE	61
S	
SAC DE CALAGE	71 - 76
SAC DE COMPENSATION	75
SANGLE	75
SAVON À MAIN	129
SC 4000	46
SCRAPPER MATRICULE	59
SEALASTIC	18
SEALFIX	16
SENS IT	80 - 81 - 82 - 83 - 84 - 85 - 86
SERVANTE	112 - 232
SHUTTLE	207
SILICONE	128
SOLUTIONS	30 - 31 - 32
SOUFFLETTE D'AIR	223
SPATULE DÉCOLLE MASSES	112
SPÉCIAL CÉMENT BL	32 - 134
STABILISATEUR CAOUTCHOUC	52
STAND MOBILE	65 - 231
STAND THERMOPRESS	68
STARTRONIC	74 - 75 - 76 - 77
STATION ECO RUBBER CUT	64
STINGER	208

INDEX ALPHABÉTIQUE

SURLUNETTE DE PROTECTION	141
SUR-PNEUS	148 - 149
T	
T 2 COMPOUND A et B	31
T1 / T2	27
TABLE DE PRÉCHAUFFAGE	58
TABLEAU D'UTILISATION MINICOMBI	14
TABLEAU D'UTILISATION PN	29
TABLEAU D'UTILISATION RAD	22 - 23 - 25
TABLEAU D'UTILISATION T1/T2	27
TABLEAU D'UTILISATION UP	26
TALC	127
TAMPON CAOUTCHOUC	165
TAPIS CHAUFFANT	75
TAPIS ERGOLASTEC	145
TC VULCA EVOLUTION	71 - 72 -73
TESTEUR DE GOUJONS	140
TESTEUR DE GOUJONS	175 - 177
THERMOPRESS	68 - 69 - 70
TIRE-VALVE	104
TITAN	208
TOURNEVIS	234
TOURNEVIS DÉMONTE OBUS	105
TRAVERSE DE LEVAGE	165
TRESSE	16 - 17 - 133
TROLLEY	152
TT SEAL MOBILE KIT	37
TUYAU CAOUTCHOUC	224
TUYAU DE GONFLAGE	107
TUYAU DE RECHANGE	107
TUYAU SPIRALE	224
U	
UP	26 - 134
V	
VALVE AIR ET EAU TRACTEUR	98 - 99 - 135
VALVE ALCOA	92
VALVE CAOUTCHOUC	88 - 135
VALVE ÉLECTRONIQUE	81 - 82 - 83
VALVE GÉNIE CIVIL	100 - 101 102
VALVE INDUSTRIELLE	97
VALVE MOTO	87
VALVE SCOOTER	87
VALVE TOURISME à COLLER	90
VALVE TPMS	81 - 82 - 83
VALVE TUBELESS CAMIONNETTE	90
VALVE TUBELESS METAL TOURISME	89
VALVE TUBELESS PL	91 - 92 - 93
VALVE POUR PNEUS A CHAMBRE A AIR	94
VALVE TUBELESS TOURISME	88 - 89
VALVE VELO	87
VANNE à BOISSEAU	225
VASELINE	128
VERIN	161 - 205 - 209
VIDANGEUR D'HUILE	238
VIDE CHAMBRE	104
VIKING	207
VISSE ET DÉVISSE MÉCANISME	105
VULC COMPOUND A + B	31

Imprimé par A Print sur un papier PEFC dans un atelier Imprim'Vert

IMPRIM'VERT®

// ONE BRAND // ONE SOURCE // ONE SYSTEM

// SERVICE
// MATERIAL PROCESSING
// SURFACE PROTECTION
// AUTOMOTIVE

REMA TIP TOP France
8, rue Jean Rostand - ZAI des Bruyères
CS 20609 - 78197 TRAPPES Cedex
Tél. : 00 33 1 30 13 99 36
Fax: 00 33 1 30 50 29 19
sc.auto@rema-tiptop.fr
www.rema-tiptop.fr