A 01

PIECES D'ORIGINE

ORIGINAL-TEILE
GENUINE PARTS
PIEZAS DE ORIGEM
RICAMBI ORIGINALI

2 CV.

07/79 ►

MIC 01117
Edition 03/91

http://guillon2cv.fr

AUTOMOBILES CITROËN
SERVICE A LA CLIENTÈLE
DÉPARTEMENT PIÈCES DE RECHANGE
GESTION COMMERCIALE

141, Bd Mac Donald
B.P. n° 8
75922 PARIS Cedex 19

DÉSIGNATION DES TYPES DE VÉHICULES
KENNZEICHNUNG DER WAGENTYPEN
CAR TYPES DESCRIPTION
DESIGNACION DE LOS TIPOS DE VEHICULOS
DENOMINAZIONE DEI TIPI DI VETTURE

2 CV 6
3 CV

MOTEUR «602» : 2 CYL. 74 × 70 : RAPPORT VOLUMÉTRIQUE 8,5/1
MOTOR «602» : 2 ZYL. 74 × 70 : VOLUMENVERHAELTNIS - 8,5/1
ENGINE «602» : 2 CYL. 74 × 70 : VOLUME RATIO - 8,5/1
MOTOR «602» : 2 CIL. 74 × 70 : RELACION VOLUMETRICA - 8,5 1
MOTORE «602» : 2 CIL. 74 × 70 : RAPPORTO VOLUMETRICO - 8,5/1

COUPLE CONIQUE
KEGEL-UND TELLERRAD : 8 × 33
CROWN WHEEL AND PINION : 8 × 33
GRUPO CONICO : 8 × 33
COPPIA CONICA : 8 × 33

EMBRAYAGE : NORMAL OU CENTRIFUGE
NORMAL-ODER FLIEHKRAFTKUPPLUNG
CLUTCH : NORMAL OR CENTRIFUGAL
EMBRAGUE : NORMAL O CENTRIFUGO
FRIZIONE : NORMALE O CENTRIFUGA

DIRECTION A CRÉMAILLÈRE
ZAHNSTANGELENKUNG
RACK STEERING
DIRECCION DE CREMALLERA
STERZO A CREMAGLIERA

SUSPENSION AVANT ET ARRIÈRE
VORDERE UND HINTERE AUFHAENGUNG
FRONT AND REAR SUSPENSIONS
SUSPENSIONES DELANTERAS Y TRASERAS
SOSPENSIONI ANTERIORI E POSTERIORI

- A RESSORTS HÉLICOÏDAUX HORIZONTAUX
- MIT WAGERECHTEN FEDERN, SCHRAUBENFOERMIG
- WITH HORIZONTAL HELICOIDAL SPRINGS
- CON MUELLES HELICOIDALES HORIZONTALES
- CON MOLLE ELICOIDALI ORIZZONTALI

FREINS AVANT EN SORTIE DE BOITE DE VITESSES
VORDERE BREMSEN AM GETRIEBEAUSTRITT
FRONT BRAKES ON GEARBOX DRIVING END
FRENOS DELANTEROS EN LA SALIDA DE CAJA VELOCIDADES
FRENI ANTERIORI NELLA USCITA SCATOLA CAMBIO

- A TAMBOURS ▶ 6/81 - A DISQUES 6 81 ▶
  TROMMELAUSFUEHRUNG ▶ 6 81 - SCHEIBENAUSFUEHRUNG 6 81 ▶
- DRUM MODEL ▶ 6/81 - DISC MODEL 6 81 ▶
- DE TAMBORES ▶ 6/81 - DE DISCOS 6 81 ▶
  A TAMBURI ▶ 6/81 - A DISCHI 6 81 ▶

FREINS A TAMBOURS SUR ROUES ARRIERE
TROMMELBREMSEN AN HINTERRAEDERN
DRUM BRAKES ON REAR WHEELS
FRENOS DE TAMBORES SOBRE RUEDAS TRAS.
FRENI A TAMBURI SULLE RUOTE POST.

CARROSSERIE : BERLINE 4 PORTES, 4 PLACES
KAROSSERIE : LIMOUSINE 4 TUEREN, 4 SITZPLAETZE
BODY : SALOON, 4 DOORS, 4-SEATER
CARROCERIA : BERLINA 4 PUERTAS, 4 PLAZAS
CARROZZERIA : BERLINE 4 PORTIERE, 4 POSTI

VERSIONS «SPÉCIAL»
MODELLE «CLUB»
VERSIONS
VERSIONES
VERSIONI

VERSIONS SPÉCIALES «CHARLESTON» 10 80 ▶
SPEZIALMODELLE
SPECIAL VERSIONS 2 CV «007» 10 81 ▶
VERSIONES ESPACIALES
VERSION SPECIALI 2 CV «FRANCE 3» 04 83 ▶

http://guillon2cv.free.fr

1117

A–03 ↑

SYMBOLES UTILISÉS DANS LE TEXTE
ZEICHENERKLAERUNG
SYMBOLS USED IN THE TEXT
LEYENDA DE LOS SIMBOLOS
PROSPETTO DEI SIMBOLI

▶ 2/86 ▶ 3523	JUSQUE (VOIR NOTA) BIS (SIEHE ANMERKUNG) UNTIL (SEE NOTE) HASTA (VER NOTA) FINO A (VEDERE NOTA)
2/86 ▶ 3524 ▶	DEPUIS (VOIR NOTA) AB (SIEHE ANMERKUNG) SINCE (SEE NOTE) DESDE (VER NOTA) DA (VEDERE NOTA)
1 FOS	PREMIERE - DEUXIEME POSSIBILITÉ ERSTE - ZWEITE AUSFUEHRUNG FIRST - SECOND POSSIBILITY PRIMERA - SEGUNDA POSIBILIDAD PRIMA - SECONDA POSSIBILITA
1E - 2E	PREMIERE - DEUXIEME VITESSE ERSTER - ZWEITER GANG FIRST - SECOND GEAR PRIMERA - SEGUNDA MARCHA PRIMA - SECONDA MARCIA
2 PORTAR	2 PORTES ARRIERE 2 HINTERE TUEREN 2 REAR DOORS 2 PUERTAS TRASERAS 2 PORTE POSTERIORI
"B"	BLANC WEISS WHITE BLANCO BIANCO
"BL"	BLEU BLAU BLUE AZUL BLU
"G"	GRIS GRAÜ GREY GRIS GRIGIO
"IN"	INCOLORE FARBLOS COLOURLESS INCOLORO INCOLORE
"J"	JAUNE GELB YELLOW AMARILLO GIALLO
"M"	MARRON BRAUN CHESTNUT MARRON MARRONE
"MV"	MAUVE MALVENFARBIG MALLOW COLOR DE MALVA COLORE MALVA
"N"	NOIR SCHWARZ BLACK NEGRO NERO
"NA"	NATUREL NATURFARBIG NATURAL NATURAL NATURALE
"OR"	ORANGE ORANGE ORANGE ANARANJADO ARANCIONE
"R"	ROUGE ROT RED ROJO ROSSO
"RO"	ROSE ROSENFARBEN PINK ROSA ROSA
"V"	VERT GRUEN GREEN VERDE VERDE
"VI"	VIOLET VIOLETT VIOLET VIOLETTA VIOLA
A	AMPERE AMPERE AMPERE AMPERIO AMPERE
ADM	ADMISSION EINLASS INLET ADMISION ASPIRAZIONE
AH	AMPERE HEURES AMPERE STUNDE AMPERE HOUR AMPERIO HORA AMPERE ORA
AR	ARRIERE HINTEN REAR ATRAS POSTERIORE
AV	AVANT VORN FRONT DELANTE ANTERIORE
BV	BOITE DE VITESSES GETRIEBE GEARBOX CAJA DE VELOCIDADES SCATOLA CAMBIO
BV A	BOITE DE VITESSES AUTOMATIQUE AUTOMATISCHES GETRIEBE AUTOMATIC GEARBOX CAJA DE VELOCIDADES AUTOMATICA SCATOLA CAMBIO AUTOMATICA
BVM	BOITE DE VITESSES MÉCANIQUE GETRIEBE (MECHANISCHE SCHALTUNG) GEARBOX (MANUAL CONTROL) CAJA DE VELOCIDADES (MECANICA) SCATOLA CAMBIO (MECCANICA)
C	COUPLE SATZ VON 2 ZAHNRAEDERN TWO-GEAR SET GRUPO COPPIA

http://gauton2cv.free.fr

SYMBOLES UTILISÉS DANS LE TEXTE (Suite)

ZEICHENERKLAERUNG (Forts.)
SYMBOLS USED IN THE TEXT (Cont.)
LEYENDA DE LOS SIMBOLOS (Cont.)
PROSPETTO DEI SIMBOLI (Cont.)

CAD	DIRECTION A DROITE RECHTSLENKUNG RIGHT HAND STEERING DIRECCION A DERECHA GUIDA A DESTRA
CAG	DIRECTION A GAUCHE LINKSLENKUNG LEFT HAND STEERING DIRECCION A IZQUIERDA GUIDA A SINISTRA
CAGE	ÉCROU EN CAGE KAEFIGMUTTER CAGE NUT TUERCA EN CAJILLA DADO IN GABBIA
CAN	CANNELURES NUTEN SPLINES RANURAS SCANALATURE
CC	CAOUTCHOUC GUMMI RUBBER CAUCHO GOMMA
CDE	COMMANDE BETAETIGUNG CONTROL MANDO COMANDO
CENT	CENTRAL MITTLER CENTRAL CENTRAL CENTRALE
CHC	VIS TÊTE 6 PANS CREUX INBUSSCHRAUBE SCREW WITH HEXAGON GROOVE TORNILLO CABEZA HUECA HEXAGONAL VITE A TESTA A INCAVO ESAGONALE
CO	RONDELLE "CONTACT" GERIFFELTE SCHEIBE SHAKE-PROOF WASHER ARANDELA ESTRELLADA RONDELLA STRIATA
COL	VIS COLONNETTE STUTZSCHRAUBE SHOULDERED SCREW TORNILLO COLUMNILLA VITE COLONNETTA
CR	RONDELLE CRANTÉE VERZAHNTE SCHEIBE TOOTHED WASHER ARANDELA DENTADA RONDELLA DENTATA
CU	CUIVRE KUPPER COPPER COBRE RAME
D	COTÉ DROIT RECHTE SEITE RIGHT HAND SIDE LADO DERECHO LATO DESTRO
DENT	DENTS OU DENTELURES ZAHNE ODER ZACKEN TEETH OR NOTCHES DIENTES O ESTRIAS DENTI O STRIE
DEO	DEMANDER EN OUTRE DAZU ORDER IN ADDITION PEDIR ADEMAS RICHIEDERE INOLTRE
DIAM	DIAMETRE DURCHMESSER DIAMETER DIAMETRO DIAMETRO
E	ÉPAISSEUR STAERKE THICKNESS ESPESOR SPESSORE
ÉCH	ÉCHAPPEMENT AUSLASS EXHAUS ESCAPE SCARICO
ÉLAS	RONDELLE ÉLASTIQUE FEDERSCHEIBE FLEXIBLE WASHER ARANDELA ELASTICA RONDELLA ELASTICA
ENS	ENSEMBLE SATZTEILE PARTS SET CONJUNTO INSIEME
ENT	ENTRAXE ACHSABSTAND DISTANCE BETWEEN CENTRES ENTRE EJES INTERASSE
EXT	EXTÉRIEUR AUSSENSEITE EXTERNAL EXTERIORE ESTERNO
FHC	TÊTE FRAISÉE A 6 PANS CREUX INBUSSCHRAUBE MIT FRAESKOPF COUNTERSUNK HEAD WITH HEX. GROOVE CABEZA AVELLANADA HUECO HEXAGONAL TESTATA SVASATA A INCAVO ESAGONALE
G	COTÉ GAUCHE LINKE SEITE LEFT HAND SIDE LADO IZQUIERDO LATO SINISTRO
GLACE	VERSION AVEC GLACE AUSFUEHRUNG MIT SEITLICHEN FENSTERN EQUIPMENT WITH GLAZED SIDE PANELS VERSION CON CRISTALES LATERALES VERSIONE A CRISTALLI LATERALI
GW	RONDELLE GROWER FEDERRING GROWER RING ARANDELA GROWER RONDELLA GROWER
H	HAUTEUR HOEHE HEIGHT ALTURA ALTEZZA
HC	VIS SANS TÊTE A 6 PANS CREUX INBUSSCHRAUBE OHNE KOPF HEX. GROOVE SCREW W O HEAD TORNILLO DE HUECO HEX. SIN CABEZA VITE A INCAVO ESAG. SENZA TESTA

http://auton2cv.free.fr

SYMBOLES UTILISÉS DANS LE TEXTE (Suite)
ZEICHENERKLAERUNG (Forts.)
SYMBOLS USED IN THE TEXT (Cont.)
LEYENDA DE LOS SIMBOLOS (Cont.)
PROSPETTO DEI SIMBOLI (Cont.)

HE	HEXAGONAL SECHSKANT HEXAGONAL EXAGONAL ESAGONALE
HEF	ÉCROU AUTO-FREINE SELBSTSICHERNDE MUTTER SELF LOCKING NUT TUERCA AUTOFRENADA DADO AUTOFRENATO
HEX	ÉCROU CRÉNELÉ KRONENMUTTER CASTELLATED NUT TUERCA ALMENADA DADO A CORONA
HEMB	ÉCROU A EMBASE MUTTER M. BREITER ANLAUFFLAECHE NUT WITH LARGE BASE TUERCA CON BASILLA DADO A BASETTA
HERI	ÉCROU HE AVEC RONDELLE IMPERDABLE MUTTER MIT SCHEIBE NUT WITH WASHER TUERCA CON ARANDELA IMPERDIBLE DADO CON RONDELLA IMPERDIBILE
INF	INFÉRIEUR UNTERN LOWER INFERIOR INFERIORE
INT	INTÉRIEUR INNEN INTERNAL INTERIOR INTERNO
INTM	INTERMÉDIAIRE ZWISCHENGELEGEN INTERMEDIATE INTERMEDIO INTERMEDIO
LAR	LARGEUR BREITE WIDTH ANCHURA LARGHEZZA
LAT	LATÉRAL SEITLICH LATERAL LATERAL LATERALE
LON	LONGUEUR LAENGE LENGHT LONGITUD LUNGHEZZA
M. AR	MARCHE ARRIÈRE RUECKWAERTISGANG REVERSE MARCHA ATRAS RETROMARCIA
NFP	NE FOURNISSONS PLUS NICHT MEHR LIEFERBAR NO LONGER SUPPLIED NO FABRICAMOS MAS NON PIU FORNITO
OPTION	OPTION WAHLWEISE OPTIONAL OPCION OPZIONE
PORCOU	MONTAGE PORTE COULISSANTE EINBAU SCHEIBETUER SLIDING DOOR EQUIPMENT MONTAJE PUERTA DESLIZANTE MONTAGGIO PORTIERA SLITTANTE
PORT LAT	PORTE LATÉRALE BATTANTE TUER DOOR PUERTA PORTIERA
Q	ÉCROU CARRÉ VIERKANTMUTTER SQUARE NUT TUERCA CUADRADA DADO QUADRATO
RAPVOL	RAPPORT VOLUMÉTRIQUE VOLUMENVERHAELTNIS VOLUME RATIO RELACION VOLUMETRICA RAPPORTO VOLUMETRICO
REP	REPÈRE MARKIERUNG MARKING MARCO SEGNO
RMP	REMPLACE MODELE PRÉCÉDENT ERSETZT DIE FRUEHEREN AUSFUEHRUNGEN REPLACES PREVIOUS MODELS REEMPLAZA LOS MODELOS PRECEDENTES SOSTITUISCE I MODELLI PRECEDENTI
RP	REMPLACÉ PAR ERSETZT DURCH SUPERSEDED BY REEMPLAZADO POR SOSTITUITO DA
SAUF	EXCEPTÉ MIT AUSNAHME EXCEPT EXCEPTO SALVO
SUP	SUPÉRIEUR OBEN UPPER SUPERIOR SUPERIORE
TA	TARAUDEUSE BLECHSCHRAUBE THREAD CUTTER SCREW TERRAJANTE FILETTANTE
TCA	VIS A TÊTE CARRÉE VIERKANTKOPFSCHRAUBE SQUARE HEAD SCREW TORNILLO DE CABEZA CUADRADA VITE A TESTA QUADRATA
TCB	TÊTE CYLINDRIQUE BOMBÉE GEWOELBTER ZYLINDERKOPF ROUNDED CYLINDRICAL HEAD CABEZA CILINDRICA COMBADA TESTATA CILINDRICA TONDA
TCF	TÊTE CYLINDRIQUE FENDUE SPALTZYLINDERKOPF SLOTTED CYLINDRICAL HEAD CABEZA CILINDRICA HENDIDA TESTA CILINDRICA TAGLIATA
TF	TÊTE FRAISÉE FRAESKOPF COUNTERSUNK HEAD CABEZA AVELLANADA TESTATA SVASATA

http://aulonlzcv.free.fr

SYMBOLES UTILISÉS DANS LE TEXTE (Suite)

ZEICHENERKLAERUNG (Forts.)
SYMBOLS USED IN THE TEXT (Cont.)
LEYENDA DE LOS SIMBOLOS (Cont.)
PROSPETTO DEI SIMBOLI (Cont.)

TFB	**TÊTE FRAISÉE BOMBÉE** GEWOELBTER FRAESKOPF ROUNDED COUNTERSUNK HEAD CABEZA AVELLANADA COMBADA TESTATA SVASATA TONDA
TH	**TÊTE HEXAGONALE** SECHSKANTKOPF HEXAGONAL HEAD CABEZA EXAGONAL TESTATA ESAGONALE
THEMB	**VIS A EMBASE** SCHRAUBE MIT BREITEM KOPF SCREW WITH LARGE HEAD TORNILLO DE BASILLA VITE A BASETTA
THRI	**VIS TH AVEC RONDELLE IMPERDABLE** SCHRAUBE MIT SCHEIBE SCREW WITH WASHER TORNILLO CON ARANDELA IMPERDIBLE VITE CON RONDELLA IMPERDIBILE
TO	**JOINT TORIQUE** RING DICHTUNG RING SEAL JUNTA TORICA GOMMINO
TÔLE	**VERSION SANS GLACE** AUSFUEHRUNG OHNE SEITLICHE FENSTER EQUPMENT WITH UNGLAZED SIDE PANELS VERSION SIN CRISTALES LATERALES VERSIONE SENZA CRISTALLI LATERALI
TPB	**VIS BOMBÉE (POÊLIER)** SCHRAUBE M. GEWOELBTEM KOPF SCREW WITH ROUNDED HEAD TORNILLO CABEZA COMBADA VITE A TESTA TONDA
TR	**TÊTE RONDE** RUNDKOPF ROUND HEAD CABEZA REDONDA TESTA TONDA
TT	**TOUS TYPES** ALLE TYPEN ALL TYPES TODOS TIPOS TUTTI TIPI
V	**VOLT** VOLT VOLT VOLTIO VOLT
W	**WATT** WATT WATT VATIO WATT
XT	**MONTAGE EXPORT** EXPORT AUSFUEHRUNG EXPORT FITTING MONTAJE EXPORT MONTAGGIO ESPORT
NOTA	**SUSPENSION VARIABLE** = **SUSPENSION HYDRACTIVE**

http://guillon2cv.free.fr

1117 **SYMBOLES UTILISÉS DANS LE TEXTE**
ZEICHENERKLAERUNG
SYMBOLS USED IN THE TEXT
A–07 ↑ LEYENDA DE LOS SIMBOLOS
PROSPETTO DEI SIMBOLI

AMBULANCE
SANITATSWAGEN
AMBULANCE
AMBULANCIA
AMBULANZA

ACCOUDOIR AVANT
ARMLEHNE VORN
FRONT ARMREST
CON APOYABRAZOS DELANTERO
APPOGGIA. BRACCIO. POSTERICRE

AVEC ASSISTANCE DE FREINAGE
MIT SEVRO-BREMSUNG
WITH BRAKE SERVO
CON SERVO-FRENO
CON SERVO-FRENO

AVEC COMPENSATEUR
MIT BREMSAUSGLEICH
WITH COMPENSATOR
CON COMPENSADOR
CON COMPENSATORE

AVEC COMPENSATEUR INCORPORÉ
MIT EINGEBAUTEM BREMSAUSGLEICH
WITH INTEGRAL COMPENSATOR
CON COMPENSADOR INTEGRADO
CON COMPENSATOR INTEGRADO

AMIANTE
MAGNET
MAGNET
AMIANTO
AMIANTO

ALARME ANTI-VOL
DIEBSTAHLSICHERUNG
THEFT PROTECTION ALARM
ANTI-ROBO ALARMA
ANTIFURTO - ALARMI

ANTI-BLOC ROUE
ANTIBLOCKIER SYSTEM
ABS
ANTI-BLOQUEO RUEDA
ANTI BLOCCAGGIO RUOTA

ANTI-DÉMARRAGE CODE
CODE ANLASSSPERRE
ANTI-START CODE
ANTIARRANQUE CODIGO

ATMOSPHÈRE POUSSIÈRES
STAUBDRUCKLUFT
ATMOSPHERIC DUST
ATMOSFERA POLUOS
EQUIPAGGIAMENTO CONTRO LA POLVERE

ATTACHE DE REMORQUE
ANHANGERKUPPLUNG
TOWBAR
ATADURA REMOLQUE
MONTAGGIO PER TRAINO

AVERTISSEUR D'OUBLI ÉCLAIRAGE
SIGNAL FUR BELEUCHTUNGS ERINN
LIGHTING OBLIVION HORN
BOCINA ALUMBRADO

BERLINE
BERLINE
SALOON
BERLINA
BERLINA

BERLINE ENTREPRISE 3 PORTES
BERLINE 3 TUEREN
SALOON 3 DOORS
BERLINA 3 PUERTAS
BERLINA 3 PORTE

BERLINE 4 PORTES
BERLINE 4 TUEREN
SALOON 4 DOORS
BERLINA 4 PUERTAS
BERLINA 4 PORTE

BERLINE 5 PORTES
BERLINE 5 TUEREN
SALOON 5 DOORS
BERLINA 5 PUERTAS
BERLINA 5 PORTE

BREAK
BREAK - KAROSSERIEN
ESTATE CAR BODY
CARROCERIA BREAK
CARROZZERIA BREAK

BREAK ENTREPRISE 3 PORTES
BREAK KAROSSERIEN - 3 TUEREN
ESTATE CAR BODY - 3 DOORS
CARROCERIA BREAK - 3 PUERTAS
CARROZZERIA BREAK - 3 PORTE

BREAK FAMILIALE
BREAK KAROSSERIEN - FAMILIEN
ESTATE CAR BODY FAMILY
CARROCERIA BREAK - FAMILIAR
CARROZZERIA BREAK - DOMESTICO

BREAK 3 PORTES
BREAK KAROSSERIEN - 3 TUEREN
ESTATE CAR BODY - 3 DOORS
CARROCERIA BREAK - 3 PUERTAS
CARROZZERIA BREAK - 3 PORTE

BREAK 5 PORTES
BREAK KAROSSERIEN - 5 TUEREN
ESTATE CAR BODY - 5 DOORS
CARROCERIA BREAK - 5 PUERTAS
CARROZZERIA BREAK - 5 PORTE

BANQUETTE 2/3 - 1/3 - RABATTABLE
SITZBANK 2/3 - 1/3 - UMKLAPPBAR
FOLDING BENCH SEAT 2/3 - 1/3
BANQUETA 2/3 - 1/3 - PLEGABLE
SEDILE 2/3 - 1/3 - ARTICULAZIONE

BANQUETTE ARRIERE RABATTABLE
HINTERESITZBANK - UMKLAPPBAR
REAR FOLDING BENCH SEAT
BANQUETA TRASERA PLEGABLE
SEDILE POSTERIORE - ARTICULAZIONE

BENNE BASCULANTE
KIPPER HINTEN
REAR DUMPER BODY
CESTO BASCULAR TRASEROS

CLINIQUE
KLINIK
HOSPITAL
CLINICA
CLINICA

CONDAMNATION LEVE-VITRE ARRIERE
HINTERE TUEREN VERRIEGELUNG
REAR DOOR LOCK KNOB
SEGURO PUERTA TRASERA
SERRATURA DI SICUREZZA - PORTA POSTERIORE

COMMANDE SIEGE AVANT MANUELLE
MANULLE BETATIG VORDERSITZ
FRONT SEAT MANUAL CONTROL
MANDO ASIENTO DELANTERO MANUAL
COMMANDI SEDILE ANTERIORE MANUEL

COMMANDE SIEGE AVANT ÉLECTRIQUE
ELEKTRISCHE BETATIG VORDERSITZ
FRONT SEAT ELECTRIC CONTROL
MANDO ASIENTO DELANTERO ELECTRO
COMMANDI SEDILE ANTERIORE ELECTRICO

http://citroen2cv.free.fr

SYMBOLES UTILISÉS DANS LE TEXTE
ZEICHENERKLAERUNG
SYMBOLS USED IN THE TEXT
LEYENDA DE LOS SIMBOLOS
PROSPETTO DEI SIMBOLI

CONDAMNATION CENTRAL. COTÉ CONDUCTEUR
ZENTRALVERRIEG. FAHRER
CENTR. LOCK SYSTEM DRIVER SIDE
CIERRE DE PUERTAS CENTRAL (CONDUCTOR)
CHIUSURA CENTRALIZZATA DELLE PORTE (GUIDATORE)

CONDAMNATION CENTRAL. - CONDUCTEUR + PASSAGER
ZENTRALVERRIEG. FAHRER + PASSAGI.
CENTR. LOCK SYSTEM DRIVER + PASS.
CIERRE DE PUERTAS CENTRAL (CONDUCTOR + PASS.)
CHIUSURA CENTRALIZZATA DELLE PORTE (GUIDATORE + PASS.)

CHAUFFAGE
HEIZGERAT
HEATER
CALEFACCION
RISCALDATORE

CEINTURE DE SÉCURITÉ ARRIERE A ENROULEUR
AUFROLLGURT HINTEN
REAR INERTIA-REEL SAFETY BELT
CINTURON SEGUR. TRAS. CON ENROL.
CINTURA POSTERIORE - ARROTOLATORE AUTOMATICO

CEINTURE DE SÉCURITÉ ARRIERE STAT.
SICHERHEITSGURT
REAR STATIC SAFETY BELT
CINTURON SEGUR. TRAS. ESTATICO
CINTURA POSTERIORE FISSA

CEINTURE ABDOMINALE AVEC ENROULEUR
GURTE MIT AUFROLLER
INERTIA REEL LAP BELT
CON ENROLL. Y CINTURON ABDOMIN.
CINTURA ABDOMINALE - ARROTOLATORE AUTOMATICO

CEINTURE DE SECURITÉ AVANT STAT.
STATIKGURT VORN
FRONT STATIC SAFETY BELT
ARROLLAR. CINTURON ABDOMINAL
CINTURA ANTERIORE FISSA.

CEINTURES PASSIVES
GURTEL PASSIV.
PASSIVE SAFETY BELT
CINTURON PASSIVE
CINTURA PASSIVA

CEINTURE DE SÉCURITÉ AVANT A ENROULEUR
AUFROLLGURT VORN
FRONT INERTIA REEL SAFETY BELT
CINTURON SEGUR. DEL. ESTATICO
CINTURA ANTERIORE - ARROTOLATORE AUTOMATICO

CLIMAT TEMPÉRÉ
GEMAESSIGTES KLIMA
TEMPERATE CLIMATE
CLIMA TEMPERANTE
CLIMA TAMPERARE

CLIMAT GRAND FROID
SEHR KALTE LAENDER
VERY COLD COUNTRIES
CLIMA GRANDE FRIO
CLIMA GRANDE FREDDO

CLIMAT TRÈS CHAUD
TROPISCBE LAENDER.
HOT CLIMATE
CLIMA ISIMO CALIENTE
CLIMA GRANDE CALORE

CLIMATISEUR
HEIZUNGSANLAGE
HEATER
CLIMATIZZADOR
CLIMATISATORE

CHAUFFAGE COMPLÉMENTAIRE
ZUSATZHEIZUNG
ADDITIONAL HEATING
CALENTAMIENTO COMPLEMENTARIO
RISCALDATORE - COMPLEMENT.

COLONNE DE DIRECTION RÉGLABLE
VERSTELLBARE LENKSAULE
ADJUSTABLE STEERING COLUMN
COLUMNA DEL VOLANTE REGULANDO
TUBO PER ALBERO COMMANDO STERZO - REGOLAZIONE

CHAUFFANTE
HEIZBAR
HEATING
CALENTAMIENTO
RISCALDAMENTO

CLAIR
KLAR
CLEAR
CLARO
CHIARO

DISQUES VENTILÉS
BREMSSCHEIBE BELUEFTET
VENTILATED DISC
DISCO VENTILADO
DISCO VENTILE

DIRECTION NON ASSISTÉE
OHNE SERVO LENKUNG
EXCEPT POWER STEERING
CONJUNTO DIRECCION NO ASISTIDA
STERZO NO SERVO COMMANDO

DIRECTION ASSISTÉE
SERVO-LENKUNG
POWER STEERING
CONJUNTO DIRECCION ASISTIDA
STERZO CON SERVO COMMANDO

DIRECTION ASSISTÉE VARIABLE
SERVOLENKUNG VARIABEL
VARIABLE POWER STEERING
DIRECCION ASISTIDA VARIABLE
STERZO CON SERVO COMMANDO VARIAZ.

EMPATTEMENT COURT
RADSTAND - KURZ
WHEELBASE - SHORT
BATALLA - CORTO
PASSO - CORTO

EMPATTEMENT LONG
RADSTAND - LANGUE
WHEELBASE - LENGTH
BATALLA - LONG.
PASSO - LUNGHE.

ESSUIE-VITRE INTERMITTANT
SCHEIBENWISCHER MIT INTERVALL
INTERMITTENT WINDOW WIPER
LIMPIAPARABRISAS INTERMITENTE
TERGICRISTALLO - INTERMIT.

ESSUIE-VITRE AVANT
SCHEIBENWISCHER VORN
FRONT WINDOW WIPER
LIMPIAPARABRISAS DELANTERAS
TERGICRISTALLO ANTERIORE

ESSUIE-VITRE ARRIERE
SCHEIBENWISCHER HINTEN
REAR WINDOW WIPER
LIMPIA LUNETA TRASERA
TERGICRISTALLO POSTERIORE

EMBRAYAGE STANDARD
STANDARD KUPPLUNG
STANDARD CLUTCH
EMBRAGUE STANDARD
FRIZIONE STAND.

EMBRAYAGE AUTOMATIQUE
AUTOMAT. KUPPLUNG
AUTOMATIC CLUTCH
EMBRAGUE AUTOMATICA
FRIZIONE AUTOMATICO

http://ca.lon2cv.free.fr

1117 **SYMBOLES UTILISÉS DANS LE TEXTE**
ZEICHENERKLAERUNG
SYMBOLS USED IN THE TEXT
A–09 LEYENDA DE LOS SIMBOLOS
PROSPETTO DEI SIMBOLI

ÉQUIPEMENT RADIO
RADIO EINBAUSATZ
RADIO EQUIPMENT
EQUIPO RAD
RADIO EQUIPAGGIAMENTO

FEU DE BROUILLARD ARRIERE
NEBELHECKLEUCHTE
REAR FOG LAMP
PILOTOS NIEBLA TRASEROS
LUCI POSTERIORI ANTINEBBIA

FEUX DIURNES
TAGESLEUCHTE
DAYLIGHT RUNNING LIGHTS
LUZ DEL DIA
LUCE DE GIORNO

FREIN ARRIERE A TAMBOUR
HINTERE TROMMEL BREMSE
REAR DRUM BRAKE
FRENO DE TAMBOR TRASERO
FRENO A TAMBURO - ANTERIORE

FREIN ARRIERE A DISQUE
HINTERE SCHEIBENBREMSE
REAR DISC BRAKE
FRENO DE DISCO TRASERO
FRENO A DISCO ANTERIORE

INTERMITTENCE RÉGLABLE
VERSTELLBARE INTERVALLSCHALTUNG
ADJUSTABLE ALTERNATING DEVICE
INTERMITENCIA REGULANDO
INTERMITTENZA RETTIFICA

INCLINAISON MANUELLE
NEIGUNG MANUELLE
MANUAL TILT
INCLINACION MANUAL
INCLINAZIONE MANUALE

INCLINAISON ÉLECTRIQUE
NEIGUNG ELEKTRISCH
ELECTRIC TILT
INCLINACION ELECTRICO
INCLINAZIONE ELETTRICO

LEVE-VITRE ARRIERE - COMMANDE ÉLECTRIQUE
ELEK. FENSTERHEBER HT
ELECT. CONTR. RR WINDOW LIFTER
ELEVALUNA TRASEROS MANDO ELECT
ALZACRISTALLO ELETTRICO, ORDINAZIONE POSTERIORE

LEVE-VITRE AVANT - COMMANDE ÉLECTRIQUE AVANT
VERD. FENSTERHEBER MIT VORD. B
FRONT ELECT. CONTR. FRONT WIND. LIFTER
ELEVALUNA MANDO DEL. ELECTRICO
ALZACRISTALLO ANTERIORE ELETTRICO, ORDINAZIONE ANTERIORE

LEVE-VITRE
FENSTERHEBER
ELECTRIC CONTROL WINDOW
ELEVALUNAS
ALZACRISTALLO

LEVE-VITRE SÉQUENTIEL
SCHEIBENHEBER REIHENFOLGE
SEQUENCIAL WINDOW LIFTER
ELEVALUNA SECUENCIA
ALZACRISTALLO, SEQUENZA

LUNETTE ARRIERE CHAUFFANTE
HEIZ - RUECKFENSTER
HEATING REAR WINDOW
LUNETA TRASERA ANTIVAHO
LUNOTTO POSTERIORE TERMICO

MONTAGE HP
LAUTSPRECHERMONTAGE
LOUDSPEAKER ASSEMBLY
MONTAJE HP
MONTATURA ALTA PARLANTE

MONTAGE SANS DÉFLECTEUR ARRIERE
MONTAGE OHNE HINT. AUSST. FENS
ASSEMBLY WITH REAR SPOILER
MONTAJE SIN DEFLECTOR TRASERO
MONTATURA SENZA DEFLETTORE POSTERIORE

MONTAGE AVEC DÉFLECTEUR
MONTAGE MIT HINT. AUSSTELLFENS
ASSEMBLY WITH REAR SPOILER
MONTAJE CON DEFLECTOR TRASERO
MONTATURA CON DEFLETTORE POSTERIORE

MONTAGE AVEC ACCOUDOIR ARRIERE CENTRAL
MONTAGE MIT HINTERE ARMLEHNE
ASSEMBLY WITH REAR CENTRAL ARMREST
MONTAJE CON APOYABRAZOS TRASERO CENTRAL
MONTATURA CON POSTERIORE APPOGGIA CENTRALE

NETTOYAGE VITRE PROJECTEUR
SCHEINWERFERWASCHANLANGE
HEADLAMP GLASS CLEANING OR HEA.
LIMPIAFAROS
LAVACRISTALLO

NON CHAUFFANTE
NICHT HEIZBAR
NOT HEATED
NO CALENTAMIENTO
NO RISCALDAMENTO

OPTION TÉLÉPHONE
WAHLSEISE MIT TELEFON
PHONE OPTION
OPCION TELEFONO
OPZIONE TELEFONO

ORDINATEUR DE BORD
BORDCOMPUTER
DASHBOARD COMPUTER
CALCULADOR
CALCOLATORE DI GUIDA

PORCOU
SCHIEBETUR
SLIDING DOOR
PUERTA DESLIZANTE
PORTIERA SLITTANTE

PRÉÉQUIPEMENT RADIO
VORAUSRUSTUNG FUR RADIO
RADIO PREEQUIPMENT
PREEQUIPO RADIO
PRE-EQUIPAGGIAMENTO RADIO

PAYS FROID
KALTE LAENDER
COLD COUNTRIES
PAISANO FRIO
PAESE FREDO

PAYS CHAUD
WARM LAENDER
HEAT COUNTRIES
PAISANO CALIDO
PAESE CALDO

POIGNÉES AV. + AR. AVEC CROCHETS
HANDGRIFF (VOR - HINTERE) MIT HAKEN
HANDLE (FRONT - REAR) WITH LOCK
MANECILLA (DELANTERA - TRASERA) CON GANCHO
MANOPOLA (ANTERIORE - POSTERIORE) CON GANCIO

POIGNÉES ARRIERE AVEC CROCHETS
HANDGRIFF - VOR - MIT HAKEN
HANDLE - FRONT - WITH LOCK
MANECILLA - DELANTERA - CON GANCHO
MANOPOLA - ANTERIORE - CON GANCIO

POMPE A ESSENCE ÉLECTRIQUE
KRAFTSTOFF PUMPE, ELEK.
ELECTRIC FUEL PUMP
ELECTRICO BOMBA DE COMBUSTIBLE
ELETTRICO POMPA BENZINA

http://pulion2cv.free.fr

1117 **SYMBOLES UTILISÉS DANS LE TEXTE**
ZEICHENERKLAERUNG
SYMBOLS USED IN THE TEXT
A – 10 LEYENDA DE LOS SIMBOLOS
PROSPETTO DEI SIMBOLI

POMPE A ESSENCE MÉCANIQUE
KRAFTSTOFF PUMPE, MECA.
MECANIC FUEL PUMP
MECANICO BOMBA DE COMBUSTIBLE
MECANICO POMPA BENZINA

PORTE BAGAGES
GEPACKROST
LUGGAGE RACK
PORTAEQUIPAJES
RETE PORTAPACCHI

PROJECTEURS ANTI-BROUILLARD
NEBELSCHEINWERFER
FOG LAMP
LIMPIAFAROS ANTI NIEBLA
PROIETTORE SIGILLATO

PROJECTEURS LONGUE PORTÉE
FERNSCHEINWERFER
HIGH BEAM HEADLIGHT
FAROS LARGO ALCANCE
PROIETTORE PORTATA LUNGUA

PLAFONNIER
DECKENLEUCHTE
INTERIOR LIGHT
LUZ DE TECHO
LUCE DI SOFFITTO

RÉHAUSSE RÉGLABLE AVANT
REGULIERBARE ERHOCHUNG VORN.
FRONT ADJUSTMENT SPACER
REALCE REGLAJE DELANTERO
RIALZARE REGOLATO POSTERIORE

RÉHAUSSE RÉGLABLE AVANT - ARRIERE
REGULIERBARE EIHOEHUNG VORN/HINT.
FRONT REAR ADJUSTMENT SPACER
REALCE REGLAJE DELANTERO ATRAS
RIALZARE REGOLATO POSTERIORE - ANTERIORE

RALLONGÉ
VERLANGERUNG
EXTENSION
PROLONGADOR
ALLUNGARE

RÉFRI
KLIMAANLAGE
AIR CONDITIONING
REFRIGERANTE
REFRIGERANTE

RÉGULATION DE VITESSES
TEMPO-MAT
SPEED CONTROL
REGULADOR DE VELOCIDADE
VELOCITA REGOLARIZZARE

RÉHAUSSE MANUELLE AVANT CONDUCTEUR
MECH. MANUELLE VORD. ERHOCHUNG
DRIVER FRONT MANUEL EXTENSION

ELEVAZIONE MANUALE - POSTERIORE, GUIDA

RÉHAUSSE MOTORISÉE
MOTORISIERTE ERHOCHUNG
MOTORIZED SPACER
MOTOR. REALCE
MOTOR. ELEVAZIONE

RÉHAUSSE RÉGLABLE PARALLÉLE
PARALELE REGULIERB. ERHOEHUNG
PARALLEL. ADJUSTMENT SPACER
REALCE REGLAJE PARALELO
ELEVAZIONE REGOLATA - PARALLELO

RÉTROVISEUR EXTÉRIEUR SANS COMMANDE
AUSSENSPIEGEL OHNE IN. EINST.
EXT. REARVIEW MIRROR W/O CONTROL
RETROVISOR EXT. SIN CONTROL
SPECCHIO RETROVISORE ESTERNO SENZA ORDINAZIONE

RÉTROVISEUR EXTÉRIEUR COMMANDE INTÉRIEURE MANUELLE
IN. MAN. EINST. AUSSENSPIEGEL
EXT. REARVIEW MIRROR MAN. INT. CONTROL
RETRO. EXT. CONTROL INTERIOR MANUEL
SPECCHIO RETROV. ESTERNO CON ORDINAZIONE INT. MANUALE

RÉTROVISEUR EXTÉRIEUR CHAUF. COMMANDE INTÉR. MANUELLE
IN. MAN. EINST. AUSSENSPIEGEL HEI.
HT EXT. REARVIEW MIRROR MN. INT. CTR
RETRO. EXT. ANTIVAHO CONTROL INT. MANUEL
SPECCHIO RETROVISORE EST. (RISCALDO.) CON ORDINAZIONE INTERNO MANUALE

RÉTROVISEUR EXTÉRIEUR COMMANDE INTERIEURE ÉLECTRIQUE
EL. EINSTELLB. AUSSENSPIEGEL
EXT. REARVIEW MIRROR EL. INT. CONTROL
RETRO. EXT. CONTROL INT. ELECT.
SPECCHIO RETROVISORE EST. CON ORDINAZIONE INT.ELETTRICO

RÉTROVISEUR EXTÉRIEUR CHAUF. COMMANDE INTÉRIEURE ELECT.
EL. EINSTELLB. AUSSENSPIEGEL H.
HT EXT. REARVIEW MIRROR EL INT. CTR
RETRO EXT. ANTIVAHO CONTROL INT.
SPECCHIO RETROVISORE EST. (RISCALDO.) CON ORDINAZIONE INTERNO ELETTRICO

RÉTROVISEUR EXTÉRIEUR
AUSSENRUECKSPIEGEL
EXTERIOR MIRROR
RETROVISOR EXT.
SPECCHIO RETROVISORE ESTERNO

RÉGULATION TEMPÉRATURE
TEMPERATURREGLER
TEMPERATURE CONTROL
REGULACION TEMPERATURA
REGULATORE TEMPERATURA

SIÈGE CHAUFFANT
HEIZBARER SITZ
HEATED SEAT
ASSIENTO CALIENTE
SEDILE RISCALDO

SANS PORTE LATÉRALE
OHNE SEITENTUER
W/O SIDE DOOR
SIN PUERTA LATERAL
SENZA PORTA LATERALE

SIÈGE AVANT DROIT
VORDERSITZ RECHTS
FRONT SEAT RIGHT
ASIENTO DELANTERO DERECHO
SEDILE ANTERIORE - DESTRO

SIÈGE AVANT GAUCHE
VORDERSITZ LINKS
FRONT SEAT LEFT
ASIENTO DELANTERO IZQUIERDO
SEDILE ANTERIORE - SINISTRO

SANS CONDAMNATION CENTRALISÉE
OHNE ZENTRALVERRIEG.
W/O CENTRAL LOCKING SYSTEM
SIN CONDENAC CENTRAL DE PUERTAS
SENZA CONDANNA CENTRALE

SANS ASSISTANCE DE FREINAGE
OHNE SERVO-BREMSE
W/O BRAKE SERVO
SIN AMPLICADOR DE FRENADA
SENZA FRENATA ASSISTENZA

http://ru.lon2cv.free.fr

1117 **SYMBOLES UTILISÉS DANS LE TEXTE**
ZEICHENERKLAERUNG
SYMBOLS USED IN THE TEXT
A–11 ↑ LEYENDA DE LOS SIMBOLOS
PROSPETTO DEI SIMBOLI

SANS AMIANTE
OHNE MAGNET
W/O ASBESTOS
SIN AMIANTO
SENZA AMIANTO

SIÈGES ARRIERE SÉPARÉS
HINT. EINZELSITZE
SEPARATE REAR SEATS
ASIENTOS TRAS. SEPARADO
SEDILE POSTERIORE - SEPARAZIONE

SANS RÉTROVISEUR EXTÉRIEUR
OHNE AUSSENRUECKSPIEGEL
OUTSIDE EX. WITHOUT VIEW MIRROR
SIN RETROVISORES EXTERIORES
SENZA SPECCHIO RETROVISORE ESTERNO

SIÈGE AVANT CONDUCTEUR
FAHRERSITZ
FRONT DRIVERS SEAT
ASIENTO DELANTERO CONDUCTOR
SEDILE ANTERIORE - GUIDA

SIEGE A MÉMOIRE
COMPUTERSITZ
SEAT WITH MEMORISED POSITION
ASIENTO EN MEMORIA
SEDILE CON MEMORIA

SIÈGE AVANT PASSAGER
BEIFAHRERSITZ
FRONT PASSENGERS SEAT
ASIENTO DELANTERO PASAJERO
SEDILE ANTERIORE - PASSEGGIERO

TOIT FIXE
OHNE SCHIEBEDAEL
FIXED ROOF
TECHO FIJO
TETTO FISSO

TOIT OUVRANT COMMANDE MANUELLE
SCHIEBEDACH MANUEL. BETAETIG.
MANUAL CONTR SUN-ROOF
TECHO CORREDIZO MANDO MANUAL
TETTO SCORREVOLE - ORDINAZIONE MANUALE

TOIT OUVRANT
SCHIEBEDACH
SUN-ROOF
TECHO CORREDIZO
TETTO SCORREVOLE

TOIT OUVRANT COMMANDE ÉLECTRIQUE
SCHIEBEDACH ELEKTR. BETAETIG.
ELECTR. CONTR. SUN-ROOF
TECHO MANDO ELECTRICO
TETTO SCORREVOLE - ORDINAZIONE ELETTRICO

TEINTÉE
GETOENT
TINTED
TENIDO
TINTO

TEINTÉE VERT
GETOENT GRUN
TINTED GREEN
TENIDO VERDE
TINTO VERDE

TEINTÉE BRONZE
GETOENT BRONZE
TINTED BRONZE
TENIDO BRONCE
TINTO BRONZO

TEINTÉE VERTE + ANTENNE RADIO
GETOENT GRÜN + ANTENNE
TINTED GREEN + AERIAL
TENIDO VERDE + ANTENA
TINTO VERDE + ANTENNA

VITRE PIVOTANTE
DREHSCHEIBE
HINGED WINDOW
ORDENADOR DE VIAJE
VETRO GIRANTE

4 ROUES MOTRICES
4 ALLRADANTRIEB
4 DRIVEN WHEELS
4 RUEDAS MOTOR
4 RUOTA MOTRICE

http://guillo2cv.free.fr

1117

A12

CODE COULEUR
FARBENVERMERKUNG
COLOUR CODIFYING
CODIGO DE COLORES
CODICE DEI COLORI

CODE VERMERK. CODE CODIGO CODICE	DÉSIGNATION COULEUR BEZEICHNUNG DER FARBE DESCRIPTION OF COLOUR DESIGNACION DE COLOR DENOMINAZIONE COLORE
AN	
AP	BEIGE A RAYURES MARRON-NOIR
AR	BEIGE
AS	BEIGE MARRON
DA	JAUNE HELIOS
DB	BEIGE COLORADO
EAA	JAUNE RIALTO
EC	CHATAIGNE
EE	BRUN
EKA	ROUGE DELAGE
EKB	ROUGE VALLELUNGA
ERJ	VERT BAMBOU
EVP	GRIS CORMORAN
EWT	BLANC
FDA	BEIGE DAIM
FLV	BLEU JEANS
FMB	BLEU CELESTE
FTM	GRIS MOYEN
FXX	NOIR
FYC	GRIS
KA	ROUGE DELAGE
KB	ROUGE VALLELUNGA
LH	BLEU LAGUNE
LR	BLEU A RAYURES VERT ET NOIR
LV	BLEU JEANS
MB	BLEU CELESTE
NA	BLEU LAGUNE
NG	BLEU OCEAN
NOIR	
NW	BLEU TROPIQUES
PH	VERT A RAYURES VERT ET NOIR
SB	GRIS
TL	GRIS MOYEN ASPHALTE
TM	GRIS MOYEN
VA	GRIS
VC	GRIS ROSE
VM	GRIS ANTHRACITE
VP	GRIS CORMORAN
VT	GRIS
WB	BLANC MEIJE
WT	BLANC MEIJE
XA	NOIR + BANDE GRISE
XX	NOIR
YC	GRIS CLAIR
103	BRUN 33
136	GRIS ROSE
200	ROUGE
322	BLEU A RAYURES
348	BLEU A RAYURES VERT ET NOIR
700	NOIR
706	NOIR
836	BEIGE A RAYURES ORANGE-BRUN
841	JERSEY A RAYURES BEIGE-ROUGE-BRUN
846	BEIGE IMPRIME MARRON-NOIR
900	ORANGE A RAYURES + SIMILI NOIR

http://guillon2cv.free.fr

15/02/91

1117 **TABLEAU DES VUES**
AUFSTELLUNG DER BILDER
TABLE OF PICTURE
B01 ↑ TABLA DE VISTAS
TABELLA DELLE VEDUTE

GROUPE
GROUP
GROUP **01**
GRUPO
GRUPPO

SOUS-GROUPE UNTERGRUPPE SUBGROUP SUBGRUPO SOTTOGRUPPO	NUMERO NUMMER NUMBER NUMERO NUMERO	VUE BILD PICTURE VISTA VEDUTA
MOTEUR - POCHETTE DE JOINTS MOTOR - DICHTSATZ ENGINE - GASKET KIT MOTOR - JUEGO DE JUNTAS MOTORE - SERIE GUARNIZIONI	0010-10	C02
CULASSE ZYLINDERKOPF CYLINDER-HEAD CULATA TESTATA	1120-10	C03 C04 C05 C06
CARTER MOTEUR KURBELGEHAEUSE CRANKCASE CARTER DEL MOTOR BASAMENTO DEL MOTOR	1140-10	C07
CARTER MOTEUR - FIXATION MOTORGEHAEUSE - BEFESTIGUNG CYLINDER BLOCK - SECURING BLOQUE MOTOR - SUJECION MONOBLOCCO - FISSAGIO	1142-10	C08
VILEBREQUIN - ARBRE A CAMES MOTORGEHAEUSE - BEFESTIGUNG CYLINDER BLOCK - SECURING BLOQUE MOTOR - SUJECION MONOBLOCCO - FISSAGIO	1212-10	C09 C10 C11
POMPE A HUILE-CARTOUCHE FILTRANTE OELPUMPE - FILTEREINSATZ OIL PUMP - FILTER CARTRIDGE BOMBA DE ACEITE FILTRO DE ACEITE POMPA OLIO CARTUCCIA FILTRO OLIO	2221-10	C12 C13
REFRIGERATEUR RENIFLARD JAUDE CARTOUCHE OELPUMPE - FILTEREINSATZ OIL PUMP - FILTER CARTRIDGE BOMBA DE ACEITE - FILTRO DE ACEITE POMPA OLIO-CARTUCCIA FILTRO OLIO	2250-10	C14 C15
BOITE DE VITESSES COMPLETE KOMPLETTES GETRIEBE COMPLETE GEARBOX CAJA DE CAMBIOS COMPLETA CAMBIO DI VELOCITA COMPLETO	3300-10	D15
BOITE DE VITESSES ET CARTERS GERTRIEBEGEHAEUSE GEARBOX HOUSING CARTER DE CAJA DE VELOCIDADES CARTER SCATOLA CAMBIO	3303-10	D14
CARTER BOITE DE VITESSES - FIXATION GETRIEBEGEHAEUSE - BEFESTIGUNG GEARBOX CASING - FASTENING CARCASA DE LA CAJA DE CAMBIO-FIJACION CORPO DEL CAMBIO DI VELOCITA-FISSAGGIO	3314-10	D13 D12
COMMANDE DE COMPTEUR GESCHWINDIGKEITSMESSERANTRIEB SPEEDOMETER DRIVE MANDO CUENTAKILOMETROS COMANDO CONTACHILOMETRI	3323-10	D11
ARBRE PRIMAIRE-BALADEUR PRIMAERWELLE-SCHIEBEMUFFE PRIMARY SHAFT-SLIDING SLEEVE ARBOL PRIMARIO - DESPLAZABLE ALBERO PRIMARIO-SCORREVOLE	3342-10	D10 D09
ARBRE SECONDAIRE - PIGNONS - SYNCHROS SEKUNDAERWELLE - ZAHNRAEDER - SYNCHRONE SECONDARY SHAFT - GEARS - SYNCHRONIZERS ARBOL SECUNDARIO ALBERO SECONDARIO	3344-10	D08 D07 D06
LEVIERS - AXES - FOURCHETTES HEBEL - ACHSEN - GABELN LEVERS - SHAFTS - FORKS PALANCAS-EJES HORQUILLAS LEVAS-PERNI-FORCELLE	3355-10	D05

http://guillo26.free.fr

15/02/91

1117	**TABLEAU DES VUES** AUFSTELLUNG DER BILDER TABLE OF PICTURE TABLA DE VISTAS TABELLA DELLE VEDUTE	**GROUPE** GROUP GROUP **01** GRUPO GRUPPO		
B02 ↑				

SOUS-GROUPE UNTERGRUPPE SUBGROUP SUBGRUPO SOTTOGRUPPO	**NUMERO** NUMMER NUMBER NUMERO NUMERO	**VUE** BILD PICTURE VISTA VEDUTA
COMMANDE DE VITESSES-COTE HABITACLE GANGSCHALTUNG INNENRAUMSEITE GEAR-CHANGE CONTROL-BINACLE SIDE MANDO DE VELOCIDADES-LADO BITACORA COMANDO DELLMARCE - LATO ABITACOLO	**3358-10**	**D04 D03**
DIFFERENTIEL DIFFERENTIALGETRIEBE DIFFERENTIAL DIFERENCIAL DIFFERENZIALE	**3430-10**	**D02 D01**

http://guillon2cv.free.fr

15/02/91
1117 01-0010-10
PAGE : 1
C02 ↑

MOTEUR - POCHETTE DE JOINTS
MOTOR - DICHTSATZ
ENGINE - GASKET KIT
MOTOR - JUEGO DE JUNTAS
MOTORE - SERIE GUARNIZIONI

- NOTA:LES MOTEURS SONT FOURNIS AVEC:REFRIGERATEUR,ALLUMEUR ET JAUGE D,HUILE SANS VOLANT MOTEUR NI AUTRE EQUIPEMENT 1 POS: ESSENCE SUPER - 2 POS : ESSENCE SANS PLOMB
- ANM:DIE MOTOREN WERDEN GELIEFERT,MIT OELKUEHLER,VERTEILER UND OELMESSTAB OHNE SHWUNGRAD UND SONTIGE AUSRUESTUNG
- NOTE:ENGINES ARE SUPPLIED WITH,OIL COOLER,IGNIT,DISTRIBUTOR AND OIL DIPSTICK WITHOUT FLYWHEEL AND OTHER EQUIPMENT
- NOTA:LOS MOTORES SE ENTREGAN:CON REFRIGERADOR,ENCENDIDO Y VARILLA DE NIVEL DE ACEITE SIN VOLANTE NI OTRO EQUIPO
- NOTA:MOTORI SONO FORNITI:CON RADIATORE OLIO,SPINTEROGENO E ASTINA CONTROLLO OLIO SENZA VOLANO NE EQUIPAGGIAMENTO

01		5 412 403	01	REP A 06/635 - 1 POS DEO-2-75478957	MOTEUR NEUF MOTOR NEU NEW ENGINE MOTOR NUEVO MOTORE NUOVO
02		5 463 048	01		POCHETTE MOTEUR MOTORDICHTSATZ ENGIN GASKT KIT JUNTAS DE MOTOR S.GUARN.MOTORE
				XT	
51		95 543 284	01	REP A 06/635 - 1 POS -(D) 11/79 ▶ 3156 -(A) 11/79 ▶ -(DK) 11/79 ▶ -(I) 1696 ▶ 2335	MOTEUR NEUF MOTOR NEU NEW ENGINE MOTOR NUEVO MOTORE NUOVO
		5 412 403	01	REP A 06/635 - 1 POS -(D) ▶ 11/79 -(A) ▶ 11/79 -(DK) ▶ 11/79 -(I) ▶ 1695 -(I) 2335 ▶ -(CH) RMP DEO 2-75478937	
51		95 616 725	01	REP A 06/664 - 2 POS -(D) 3157 ▶ -(A) 3157 ▶ -(CH) 3614 ▶	MOTEUR NEUF MOTOR NEU NEW ENGINE MOTOR NUEVO MOTORE NUOVO

http://g10n2cv.free.fr

15/02/91
1117 01-1120-10
PAGE : 1
C03 ↑

CULASSE
ZYLINDERKOPF
CYLINDER-HEAD
CULATA
TESTATA

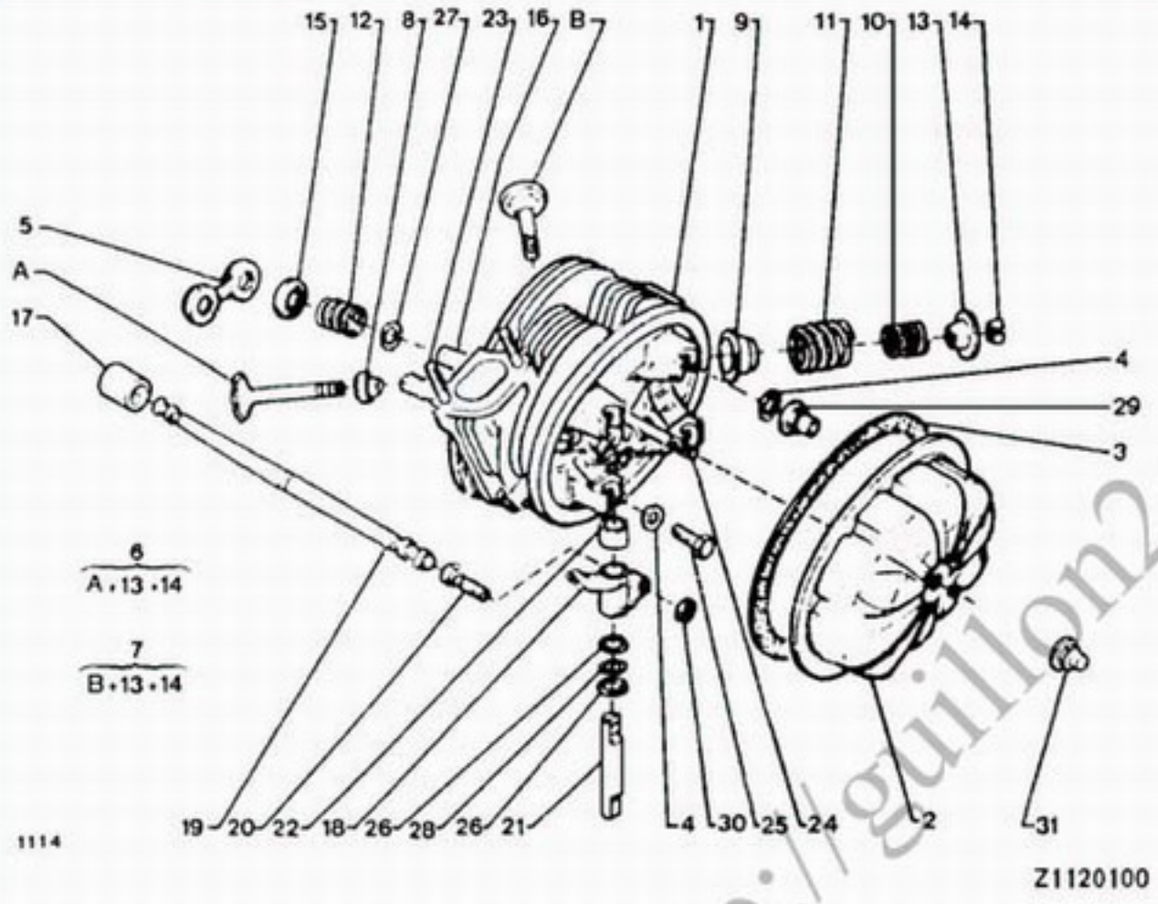

01	5 482 018	01	G.	CULASSE ZYLINDERKOPF CYLINDER-HEAD CULATA TESTATA	
	5 482 023	01	D.		
02	75 478 957	02		COUVERCLE DECKEL CYL-HEAD COVER TAPA DE CULATA COPERCHIO	

03	75 516 398	02		JOINT DICHTUNG COVER GASKET JUNTA DE TAPA GUARNIZIONE
04	5 433 578	08	CU 8.2X14.5X0,9	RONDELLE PLATE FLACHSCHEIBE PLAIN WASHER ARANDELA PLANA RONDELLA PIATTA
05	75 504 636	02		JOINT CAOUTCHOU GUMMIDICHTUNG RUBBER SEAL JUNTA GOMA GUARNIZIONE GOM
06	5 457 476	02	ENS-DIAM 34	SOUPAPE ECH AUSLASSVENTIL EXHAUST VALVE VALVULA ESCAPE VALVOLA SCARICO
07	5 457 475	02	ENS-DIAM 40	SOUPAPE ADM EINLASSVENTIL INTAKE VALVE VALVULA ADM VALVOLA ASPIRAZ
08	AYA 124 63	01	POCHETTE 4 JOINTS	JOINT SOUPAPE VENTIL.DICHTUNG VALVE STEM SEAL RETEN VALVULA GUARNIZIONE
09	75 516 381	01	DIAM 31,6-H 9,5	CENTREUR ZENTRIERSTUECK CENTRING STUD CENTRADOR CENTRATORE
10	AM 124 9 A NFP	04	DIAM INT 17 3	RESSORT SOUPAPE VENTILFEDER VALVE SPRING MUELLE VALVULA MOLLA VALVOLA
11	75 491 633	04	DIAM 24X32,4	
12	75 516 419	04		RESSORT RUCKZUGFEDER RETURN SPRING MUELLE MOLLA RICHIAMO

.../...

http://guillon2cv.free.fr

15/02/91
1117 01-1120-10
PAGE : 2
C04 ↑

CULASSE
ZYLINDERKOPF
CYLINDER-HEAD
CULATA
TESTATA

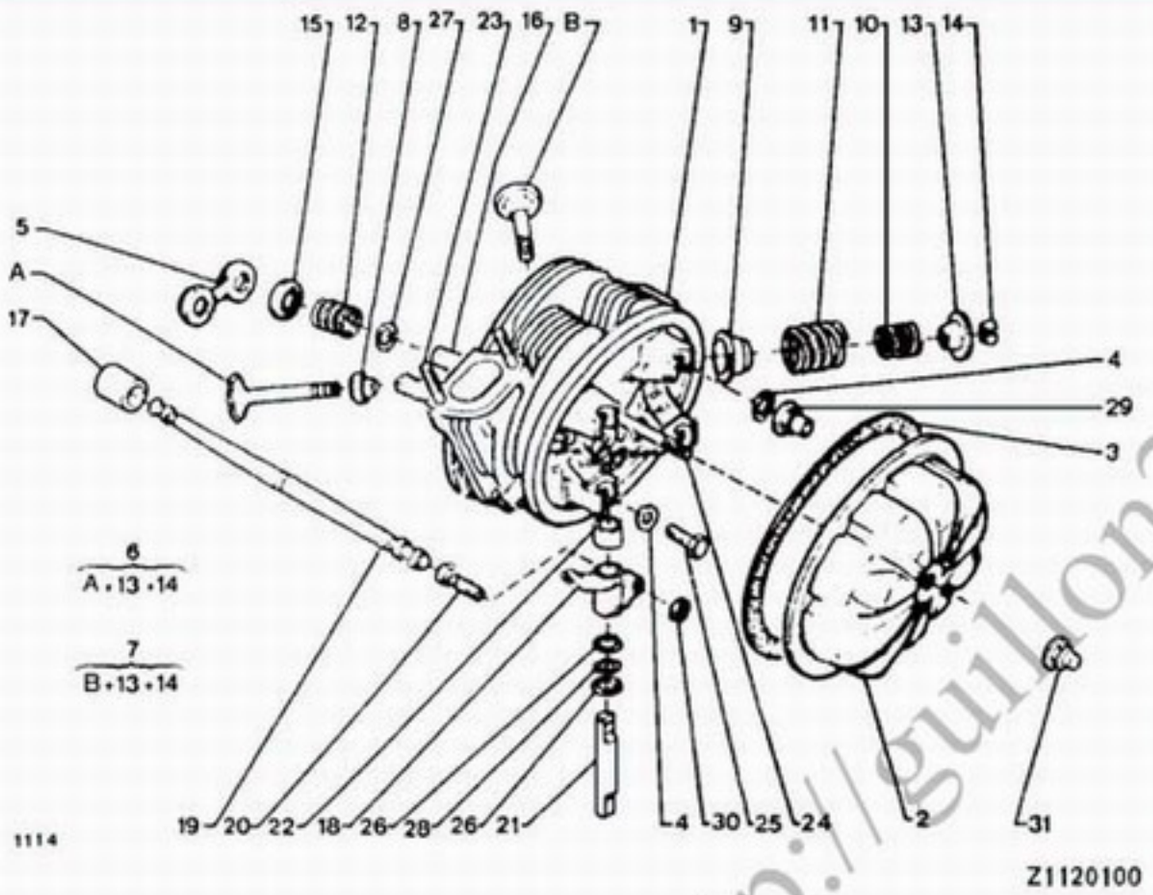

13		75 516 382	04	DIAM 30 - H 7,95	CUVETTE FEDERTELLER SPRING RETAINER PLATILLO MUELLE SCODELLINO
14		75 412 011	06	H 7,5	DEMI-CONE HALBKEGEL VALVE HALF-CONE SEMI CONO SEMICONO
15		75 504 637	04		COUPELLE TELLER CUP COPELA SCODELLINO
16		75 516 420	04	1 POS DIAM 18X155 - DIAM 17X34	TUBE DE TIGE ROHR PUSHROD TUBE TUBO DE VARILLA TUBO
		75 421 901	04	2 POS DIAM 18,5 X155 - DIAM 17 X 34	
17		75 467 070	04	1POS DIAM 24-42	POUSSOIR STOESSEL VALVE PISTON TAQUE VALVULA PUNTERIA
		75 516 383	04	2 POS DIAM 24,2-42	
18		75 516 387	02	AV D - AR G	CULBUTEUR KIPPHEBEL VALV ROCKR GEAR BALANCIN BILANCIERE
		75 516 390	02	AV G - AV D	
19		75 487 233	04	LON 286,3	TIGE CULBUTEUR KIPPHEBELSTANGE ROCKER PUSHROD VARILLA BALANC ASTA BILANCERE
20		75 516 389	04	DIAM 7X100-25	VIS CULBUTEUR KIPPHEBSCHRAUBE ROCKER SCREW TORNILLO REGLAJ VITE REGOLAZ.
21		75 516 392	04	DIAM 14	AXE CULBUTEURS KIPPHEBELACHSE VALV ROCK SHAFT EJE BALANCINES PERNO BILANCERI
22		75 516 393	04	DIAM 14X18,5X8,95	ENTRETOISE ABSTANDSSTUECK SHAFT SPACER DISTANCIADOR DISTANZIALE

.../...

http://guillon2cv.free.fr

15/02/91
1117 01-1120-10
PAGE : 3
C05 ↑

CULASSE
ZYLINDERKOPF
CYLINDER-HEAD
CULATA
TESTATA

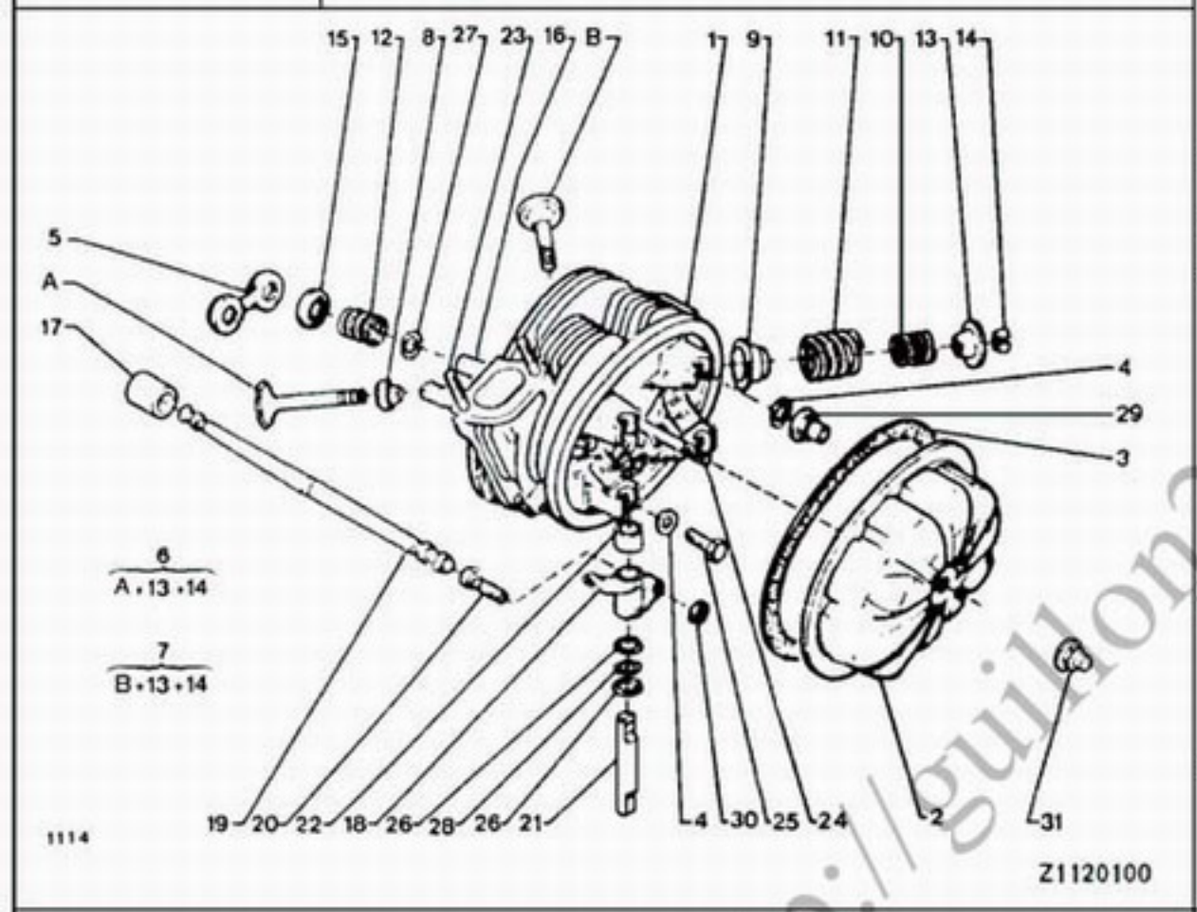

25		26 228 129	04	TR 3X34		VIS FIX AXE ACHS BEF SCHRAU STR SHAFT SCREW TORNILLO EJE VITE FISSAGGIO
26		75 516 394	04	14X19X0,8		RONDELLE SCHEIBE WASHER ARANDELA RONDELLA
27		75 516 421	04	17X25X1,5		
28		79 03 057 096	04	ELAS 14,6X18,8X1,05		
29		75 420 099	06	HE 8X1,25-H 20	▶ 1574	ECROU MUTTER NUT TUERCA DADO
		79 03 033 018	06	DIAM 8 X1,25	1574 ▶	ECROU A EMBASE MUTTER NUT WITH BASE TUERCA CON BASE DADO A BASETTA
30		75 412 014	04	DIAM 7X1,00-H 6		ECROU REGLAGE KIPPHEB MUTTER ROCKER NUT TUERCA DADO COLLETTORE
31		75 420 118	02	HE 7X1,00-H20		ECROU BORGNE HUTMUTTER CAP NUT TUERCA DADO CIECO

23	26 162 139 RP 26165029	04	DIAM 7X1,00-36	▶ 1695	GOUJON STEHBOLZEN STUD ESPARRAGO PERNO
	26 165 029	04	DIAM 7X1,00-36	1696 ▶	
24	26 162 549	02	DIAM 7X1,00-79		

XT

51	5 482 018	01	G- -(D) -(A) -(DK) -(I) -(I) -(CH)	 ▶ 11/79 ▶ 11/79 ▶ 11/79 ▶ 1696 2335 ▶	CULASSE ZYLINDERKOPF CYLINDER-HEAD CULATA TESTATA
	5 482 023	01	D- -(D) -(A) -(DK)	 ▶ 11/79 ▶ 11/79 ▶ 11/79	

.../...

http://guillon2cv.free.fr

CULASSE
ZYLINDERKOPF
CYLINDER-HEAD
CULATA
TESTATA

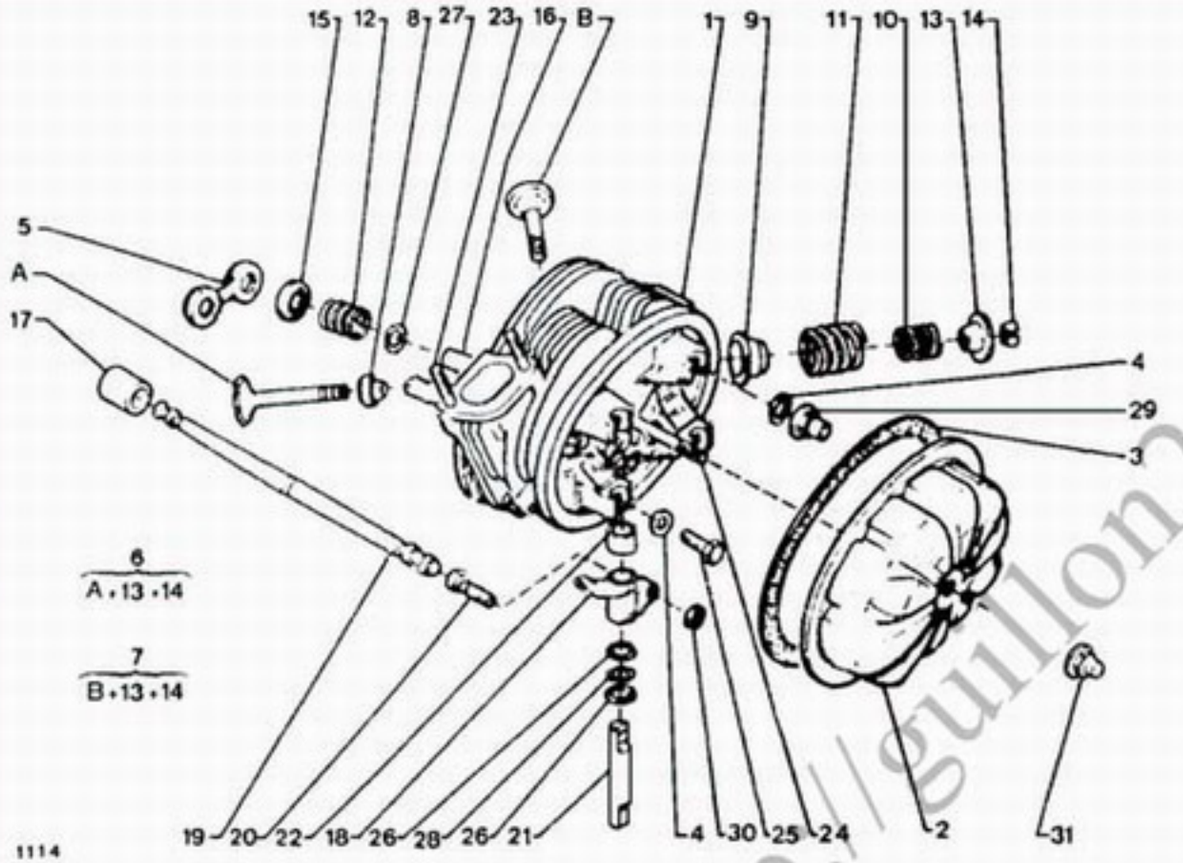

51	3 482 023	01	(suite)		CULASSE
			-(I)	▶ 1696	ZYLINDERKOPF
			-(I)	2335 ▶	CYLINDER-HEAD
			-(CH)		CULATA
					TESTATA
	5 505 828	01	D-		
	NFP		-(D)	11/79 ▶ 3156	
			-(A)	11/79 ▶ 3156	
			-(DK)	11/79 ▶ 3156	
			-(I)	1696 ▶ 3156	

51	95 615 621	01	D- ENS	CULASSE
	NFP		-(DK) 3157 ▶	ZYLINDERKOPF
			-(I) 3157 ▶	CYLINDER-HEAD
			-(A) 3157 ▶	CULATA
			-(D) 3157 ▶	TESTATA
	5 505 834	01	G-	
	RP 95616727		-(I) 1696 ▶ 3156	
			-(DK) 11/79 ▶ 3156	
			-(D) 11/79 ▶ 3156	
			-(A) 11/79 ▶ 3156	
	95 615 620	01	G- ENS RMP 5505823	
	NFP		-(D) 3157 ▶	
			-(A) 3157 ▶	
			-(I) 3157 ▶	
			-(DK) 3157 ▶	
	95 616 727	01	G-	
			-(A) 3157 ▶	
			-(DK) 3157 ▶	
			-(I) 3157 ▶	
			-(D) 3157 ▶	
	5 505 835	01	D-	
	RP 95616728		-(I) 1696 ▶ 3156	
			-(D) 11/79 ▶ 3156	
			-(A) 11/79 ▶ 3156	
			-(DK) 11/79 ▶ 3156	
	95 616 728	01	D-	
			-(A) 3157 ▶	
			-(DK) 3157 ▶	
			-(I) 3157 ▶	
			-(D) 3157 ▶	

http://guillon2cv.free.fr

15/02/91
1117 01-1140-10
PAGE : 1
C07 ↑

CARTER MOTEUR
KURBELGEHAEUSE
CRANKCASE
CARTER DEL MOTOR
BASAMENTO DEL MOTOR

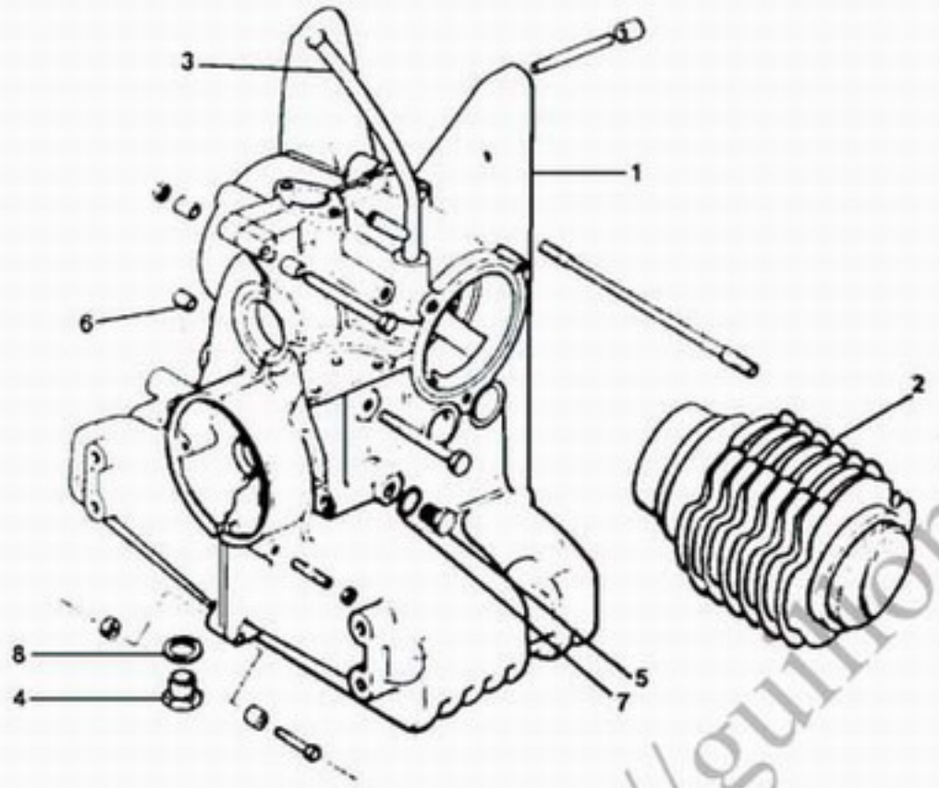

03		75 517 331	01	LON 375	GUIDE DE JAUGE STABFUEHRUNG OIL GAUGE GUIDE GUIA VARILLA GUIDA ASTINA
04		95 573 978	01	DIAM 16X1,50	BOUCHON VIDANGE ABLASS-STOPFEN DRAIN PLUG TAPON VACIADO TAPPO SCARICO
05		AZ 114 91	01	TH 12X1,50	BOUCHON STOPFEN PLUG TAPON TAPPO
06		75 521 078	01	DIAM 12-12	
07		22 458 009	01	CU 12,2X17X1	JOINT DICHTUNG CIRCUIT SEAL JUNTA GUARNIZIONE
08		22 478 009	01	16,3X22X1	
				XT	
52		95 616 726	01	DIAM 74X70-TAUX7,9 -(D) -(A)	JEU 2 CYL + PIST. 2ZYL.M.KOLBEN SET 2 CYL + PIST JUEGO 2 CYL + PIS 2 CIL. + PISTONI

- NOTA:LES PIECES NON REPEREES VOIR CHAPITRE 01-1142-10

01		5 427 960	01		CARTER CYL ZYLINDERBLOCK CYLINDER BLOCK BLOQUE CILINDRO SCATOLA CILINDR
02		5 426 572	01	DIAM 74-UFLEX	JEU 2 CYL + PIST. 2ZYL.M.KOLBEN SET 2 CYL + PIST JUEGO 2 CYL + PIS 2 CIL. + PISTONI

http://guillon2cv.free.fr

15/02/91
1117 01-1142-10
PAGE : 1
C08 ↑

CARTER MOTEUR - FIXATION
MOTORGEHAEUSE - BEFESTIGUNG
CYLINDER BLOCK - SECURING
BLOQUE MOTOR - SUJECION
MONOBLOCCO - FISSAGIO

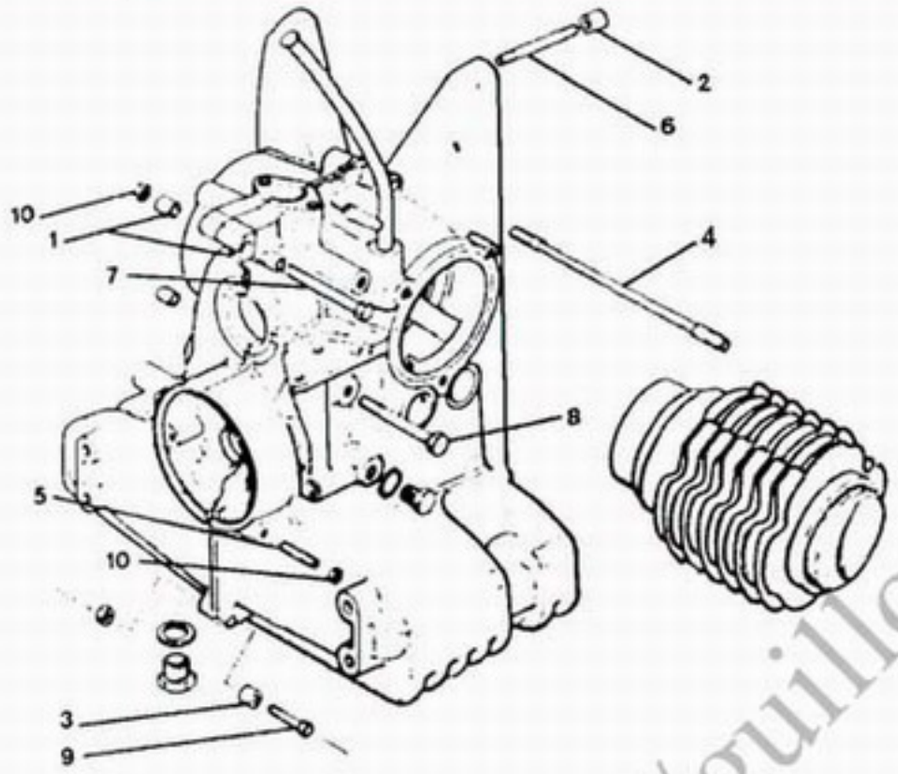

1117 [06/97] 01.1142-10
Z1142100

- NOTA: LES PIECES NON REPEREES VOIR CHAPITRE 01-1140-10

01		75 521 625	99	7,5X15X20	ENTRETOISE ABSTANDSSTUECK SPACER JUEGO DISTANCIA DISTANZIALE
02		AZ 331 99	02	10X14X27,5	BAGUE CENTRAGE ZENTRIERRING CENTRING BUSH CASQUILLO CENT. BOCCOLA CENTRAG
03		75 521 048	02	7,6 X 10 X 11	

04		75 427 959	02	INF DIAM 8X1,125 - DIAM 9X1,:25 LON 210,5 DIAM 9X1,125 LON210,5	GOUJON STEHBOLZEN STUD ESPARRACO PERNO
		75 427 958	04	SUP DIAM 8X1,125 - DIAM 9X1,25 - LON 239,5 DIAM 9X1,25 LON239,5	
05		26 163 059	01	DIAM 7X1,00-30,5	-
		26 163 069	01	DIAM 7X1,00-65,5	-
06		26 163 039	01	INF 10X1,50-75	-
		26 163 049	01	INF 10X1,50-80	-
		26 163 029	02	SUP 10X1,50-87	-
07		79 03 001 585	01	TH 7X1,00	VIS TH SCHRAUBE CAPSCREW TORNILLO TH VITE
08		26 212 079	04	TH 10X1,50-85	-
09		79 03 101 776	03	TH 7X1,00-50	-
		79 03 101 786	01	TH 7X1,00-85	-
10		79 03 032 036	07	HE 7X1,00-5,5	ECROU MUTTER NUT TUERCA DADO

http://guillon2cv.free.fr

15/02/91
1117 01-1212-10
PAGE : 1
C09 ↑

VILEBREQUIN - ARBRE A CAMES

MOTORGEHAEUSE - BEFESTIGUNG
CYLINDER BLOCK - SECURING
BLOQUE MOTOR - SUJECION
MONOBLOCCO - FISSAGIO

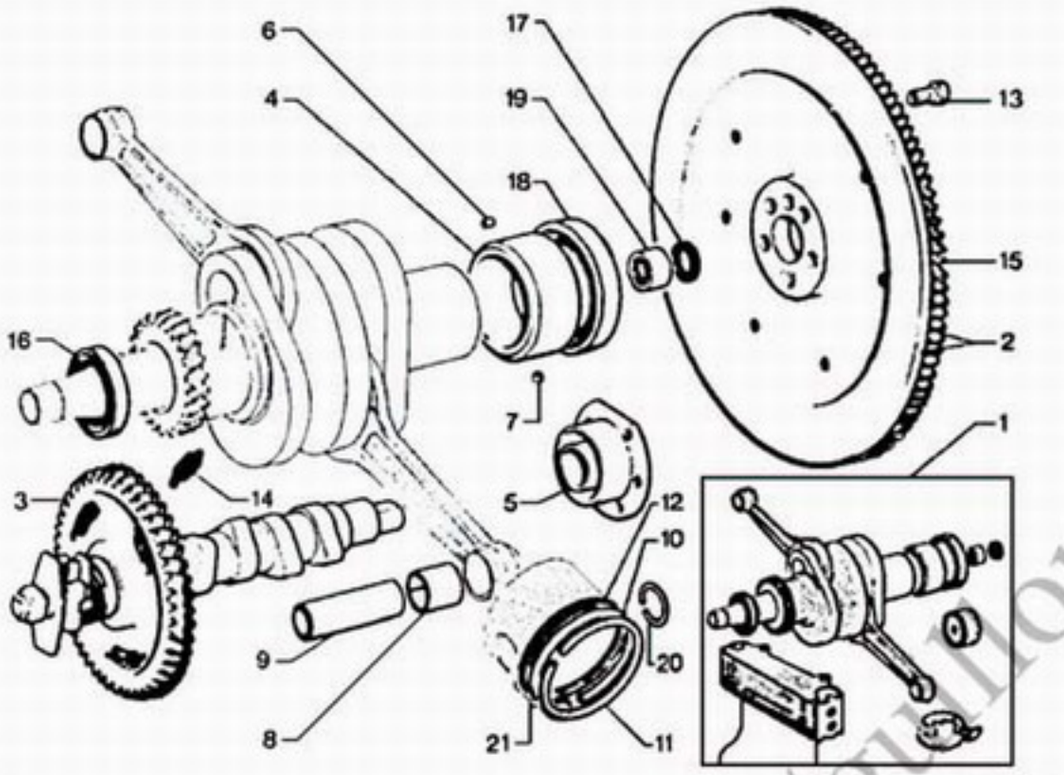

01		95 605 456	01	RMP 5503396	2518 ▶	COFFRET EMBIEL. STANGENSET ROD SET CAJA BIELAS COF. BIELLA
02		5 424 930	01	EMBNOR	▶ 1917	VOLANT MOT NE SCHWUNGSCHEI NE FLYWHEEL NEW VOLANTE MOT NE VOLANO MOT NE
		95 559 486	01	EMBNOR	1918 ▶	-
		5 424 931	01	EMBCEN	▶ 2426	-
03		95 533 239	01			ARBRE A CAMES NOCKENWELLE CAMSHAFT ARBOL DE LEVAS ALBERO A CAMES
04		75 516 356	01	1POS-56X63X34-AR		COUSSINET LAGERBUCHSE BEARING COJINETE CUSCINETTO
		75 432 324	01	2POS-55,75X63X34 -AR		-
05		95 548 236	01	RMP 75516372 DEO 1-75488894 - 1-75488893	▶ 04/80	CORPS DE POMPE PUMPENGEHAEUSE PUMP BODY CUERPO DE BOMBA CORPO POMPA
06		26 170 539	01	DIAM 8,5-LON 15 "MECANINDUS"		GOUPILLE STIFT PIN PASADOR COPPIGLIA
07		75 516 347	02	1 POS 8X4-12,25		BAGUE CENTRAGE ZENTRIERRING CENTRING BUSH CASQUILLO CENT. BOCCOLA CENTRAG
		75 516 348	02	2 POS 8,2X4-12,25		-
08		75 420 101	02	20X22X25		DOUILLE BUCHSE CONNECT ROD BRG CASQUILLO BIELA BOCCOLA

- NOTA: LES PISTONS NE SONT VENDUS QU'ASSEMBLES AVEC LES CYLINDRES
- ANM:DIE KOLBEN WERDEN NUR ZUSAMMEN MIT ZYLINDERN GELIEFERT
- NOTE:PISTONS ARE ONLY SOLD ASSEMBLED WITH THE CYLINDERS
- NOTA:LOS PISTONES NO SE VENDEN SINO JUNTOS CON LOS CILINDRO
- NOTA:PISTONI SONO FORNITI INSIEME CON I CILINDRI

.../...

http://gallon2cv.free.fr

15/02/91
1117 01-1212-10
PAGE : 2
C10 ↑

VILEBREQUIN - ARBRE A CAMES
MOTORGEHAEUSE - BEFESTIGUNG
CYLINDER BLOCK - SECURING
BLOQUE MOTOR - SUJECION
MONOBLOCCO - FISSAGIO

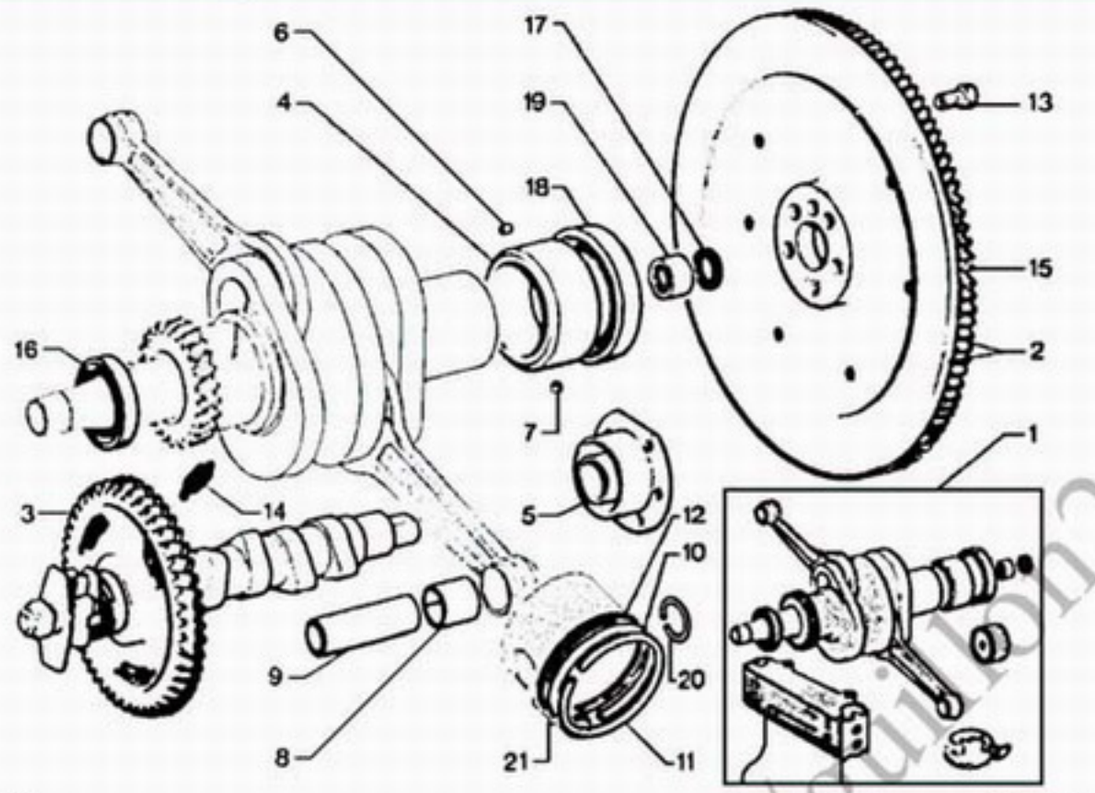

09		75 524 593	01	DIAM 13X20-54	AXE DE PISTON KOLBENBOLZEN PISTON PIN BULON DE PISTON PERNO PISTONE
10		5 420 190 RP AM1216A	02	DIAM 74 - EP 2	SEGMENT RACLEUR OELABSTREIFRING PISTON OIL RING SEGMENTO RASCAD SEGMENTO RASCHI
11		5 490 326	02	DIAM 74 - EP 1,75	SEGMENT SUP KOLBENRING OBEN PISTON TOP RING SEGMENTO COMPRE SEGMENTO SUP
12		75 490 327	02	DIAM 74 - E 3,4 "UFLEX"	SEGMENT REFOUL. ABWEISRING SUPPRESSOR RING SEGMENTO REPEL. SEGMENTO SUP
13		75 429 058	05	TH 8X26,5	VIS FIX VOLANT SCHEIB.BEF.SCHR FLYWHEEL SCREW TORNILLO VOLANT VITE VOLANO
14		75 516 364	03	DIAM 10,5-21	RESSORT RUCKZUGFEDER RETURN SPRING MUELLE MOLLA RICHIAMO
15		96 995 258	01	107 DENTS	COURONNE DEMAR. ZAHNKRANZ START RING GEAR CORONA ARRANQUE CORONA
16		79 03 087 086	01	30X42X8	JOINT DE PALIER LAGERDICHTUNG BEARING SEAL JUNTA BANCADA PARAOLIO
		ZC 9612 607 U	01	2POS-30X42,5X8	-
17		79 03 087 053	01	1POS-12X18X3	-
		79 03 087 054	01	2POS-12X 8,2X3	-
		95 495 074	01	1POS-12X18X4	-
		95 496 417	01	2POS-12X18,2X4	-
18		95 496 879	01	56X69X10 2518 ▶	BAGUE CENTRAGE ZENTRIERRING SPIGOT-BEARING CASQUILLO BOCCOLA CENTRAG
19		75 420 103	01	1 POS 12X18X16 "CALCAR"	-

.../...

http://guillon2cv.free.fr

15/02/91
1117 01-1212-10
PAGE 3
C1 ↑

VILEBREQUIN - ARBRE A CAMES

MOTORGEHAEUSE - BEFESTIGUNG
CYLINDER BLOCK - SECURING
BLOQUE MOTOR - SUJECION
MONOBLOCCO - FISSAGIO

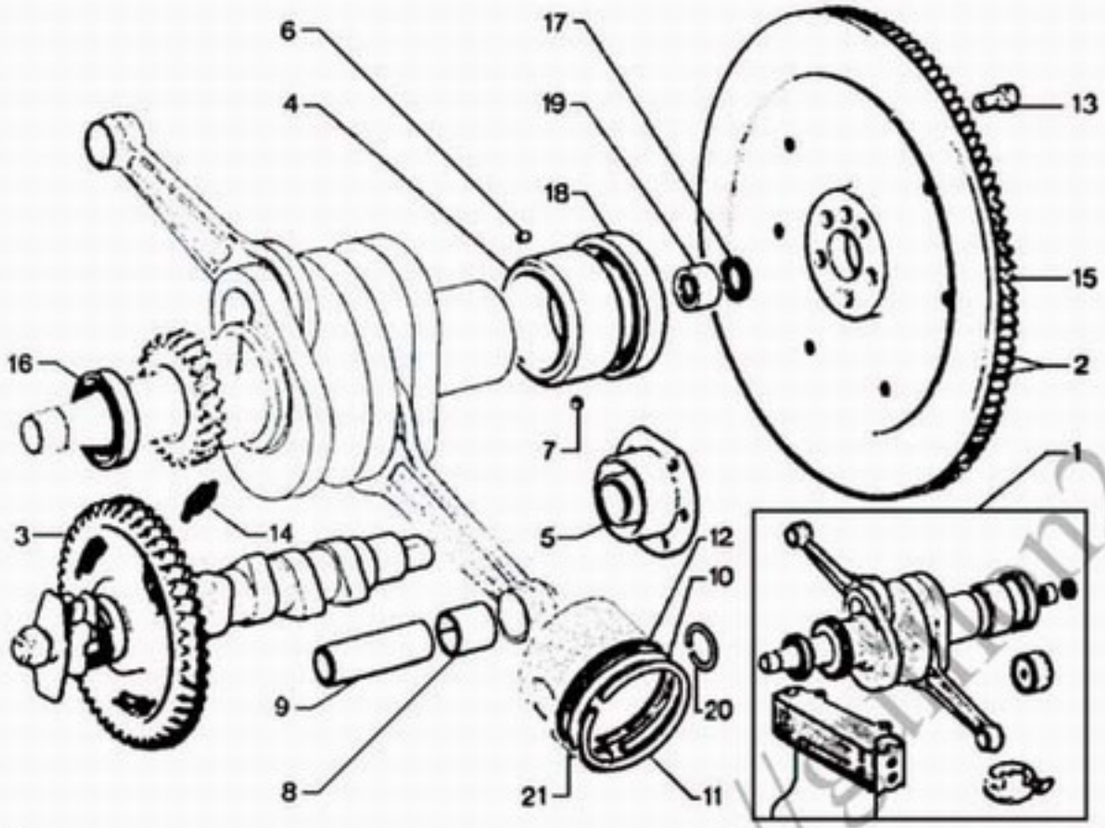

Z1212100

19		75 420 102	01	2 POS 12X18,2X16 "CALCAR"	BAGUE CENTRAGE ZENTRIERRING SPIGOT-BEARING CASQUILLO BOCCOLA CENTRAG	21		5 503 402	01	ENS-"PAM"	JEU 6 SEGMENTS SATZ 6 RINGE SET 6 PIST RING JUEGO 6 SEGMENT SERIE 6 SEGMENT
20		26 205 599	04	E 1,5	ANNEAU D'ARRET VERGASER DIESEL STOP-RING ANILLO RETENCIO ANELLO ARRESTO			95 650 887	02	COTE REPAPATION DIAM 74,5	JEU 3 SEGMENTS SATZ 3 RINGE SET 3 RING PIST JUEGO 3 SEGMEN SERIE 3 SEGMEN.

http://gilles2cv.free.fr

15/02/91
1117 01-2221-10
PAGE : 1
C12 ↑

POMPE A HUILE-CARTOUCHE FILTRANTE

OELPUMPE - FILTEREINSATZ
OIL PUMP - FILTER CARTRIDGE
BOMBA DE ACEITE- FILTRO DE ACEITE
POMPA OLIO-CARTUCCIA FILTRO OLIO

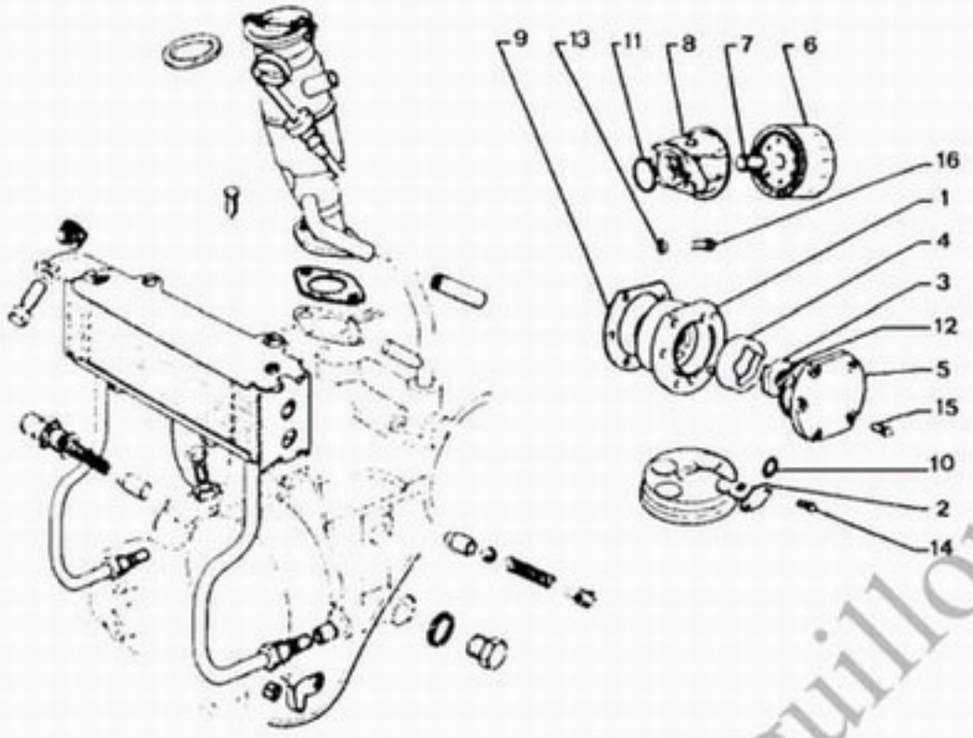

- NOTA: LES PIECES NON REPEREES VOIR CHAPITRE 01-2250-10

01		95 548 236	01	RMP 75516372 04/80 ▶ DEO 1-75488893 1-75488894		CORPS DE POMPE PUMPENGEHAEUSE PUMP BODY CUERPO DE BOMBA CORPO POMPA
02		75 516 403	01	DIAM 89		TAMIS D'HUILE OELSIEB OIL SCREEN FILTRO TAMIZ FILTRO OLIO
03		75 516 409	01	4 DENT-E 10,5 ▶ 04/80		PIGNON CDE PPE PUMP ANTRRITZEL PUMP CONTR PINN PINON CDE PPE PIGNONE POMPA
		75 488 893	01	4 DENT-E 11,2 04/80 ▶		-
04		75 516 410	01	5 DENT-E 10,5 ▶ 04/80		-
		75 488 894	01	5 DENT-E 11.2 04/80 ▶		-
05		75 516 411	01	DIAM 54		COUVERCLE PPE ABDECKUNG OIL PUMP COVER TAPA BOMBA COPERCHIO
06		75 518 393	01	"PURFLUX"		FILTRE A HUILE OELFILTER OIL FILTER FILTRO ACEITE FILTRO OLIO
		75 491 083	01	"MAN"		-
07		75 516 416	01	DIAM 16X1,50-28		INSERT EINSATZ INSERT INSERTO INSERTO
08		75 516 414	01	DIAM 77		SUPPORT HALTER FILTER BRACKET SOPORTE SUPPORTO
09		75 492 142	01	5 DIAM 8-E 0 30 09/79 ▶ PMP 75516402		JOINT PPE HUILE PUMPENDICHTUNG OIL PUMP GASKET JUNTA DE BOMBA GUARNIZIONE POM
10		79 03 065 153	01	12,1X15,9X1,9		JOINT DICHTUNG GRBX PLUG GASKT JUNTA DE TAPON GUARNIZIONE
11		24 829 009	01	34X37,8X1,9		-
12		25 111 009	01	54,5X58,3X1,9		-

.../...

http://guillon2cv.free.fr

15/02/91
1117 01-2221-10
PAGE : 2
C13 ↑

POMPE A HUILE-CARTOUCHE FILTRANTE

OELPUMPE - FILTEREINSATZ
OIL PUMP - FILTER CARTRIDGE
BOMBA DE ACEITE- FILTRO DE ACEITE
POMPA OLIO-CARTUCCIA FILTRO OLIO

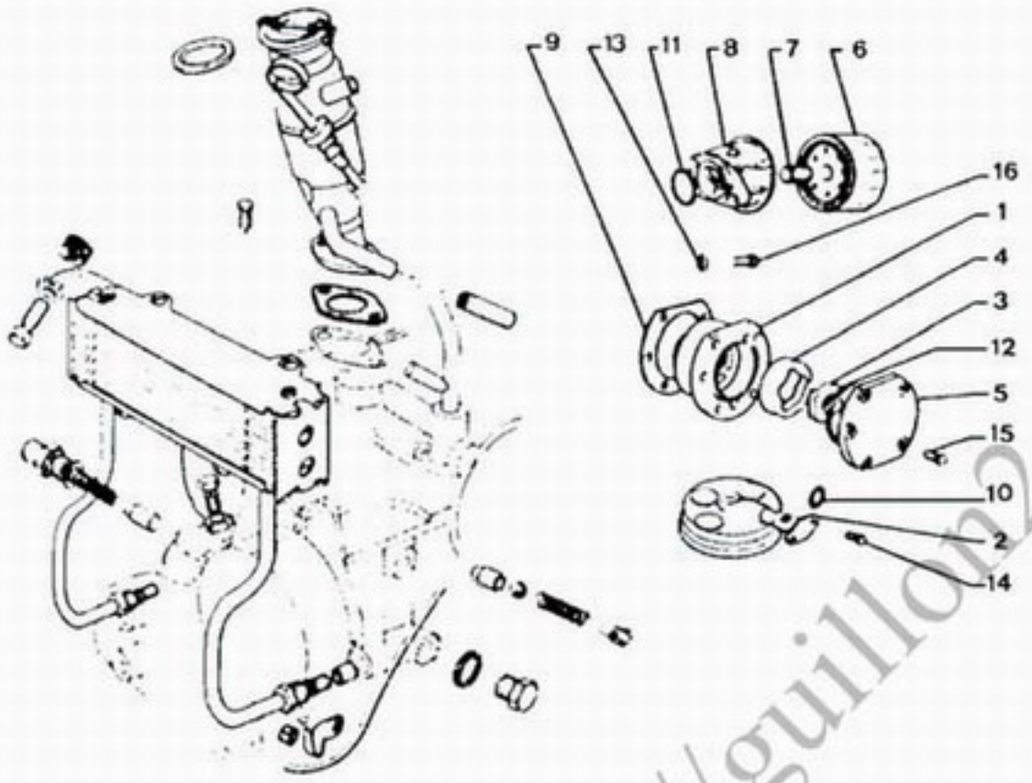

17 : 1+19+20+22+34+37

1117

6/89

01-2221.10
Z2221100

13	79 03 058 011	01	DIAM 7,2X14,2-1,4	RONDELLE CONIQU KONUSSCHEIBE SPRING WASHER ARANDELA RONDELLA CONICA	
14	79 03 201 012	02	DIAM 5X0,80-14	VIS TH SCHRAUBE CAPSCREW TORNILLO TH VITE	
15	75 516 412	05	TH 7X20		
16	26 213 659	05	TH7X65		VIS TH SCHRAUBE CAPSCREW TORNILLO TH VITE
	26 214 459	01	TH7X28		-
17	95 559 620	01	ENS-"PAM"	04/80 ▶	ENS REPARATION REPAR SATZ REPAIR SET JUEGO REPARACI INS RIPARAZIO

http://guillon2cv.free.fr

15/02/91
1117 01-2250-10
PAGE : 1
C14 ↑

REFRIGERATEUR RENIFLARD JAUDE CARTOUCHE

OELPUMPE - FILTEREINSATZ
OIL PUMP - FILTER CARTRIDGE
BOMBA DE ACEITE- FILTRO DE ACEITE
POMPA OLIO-CARTUCCIA FILTRO OLIO

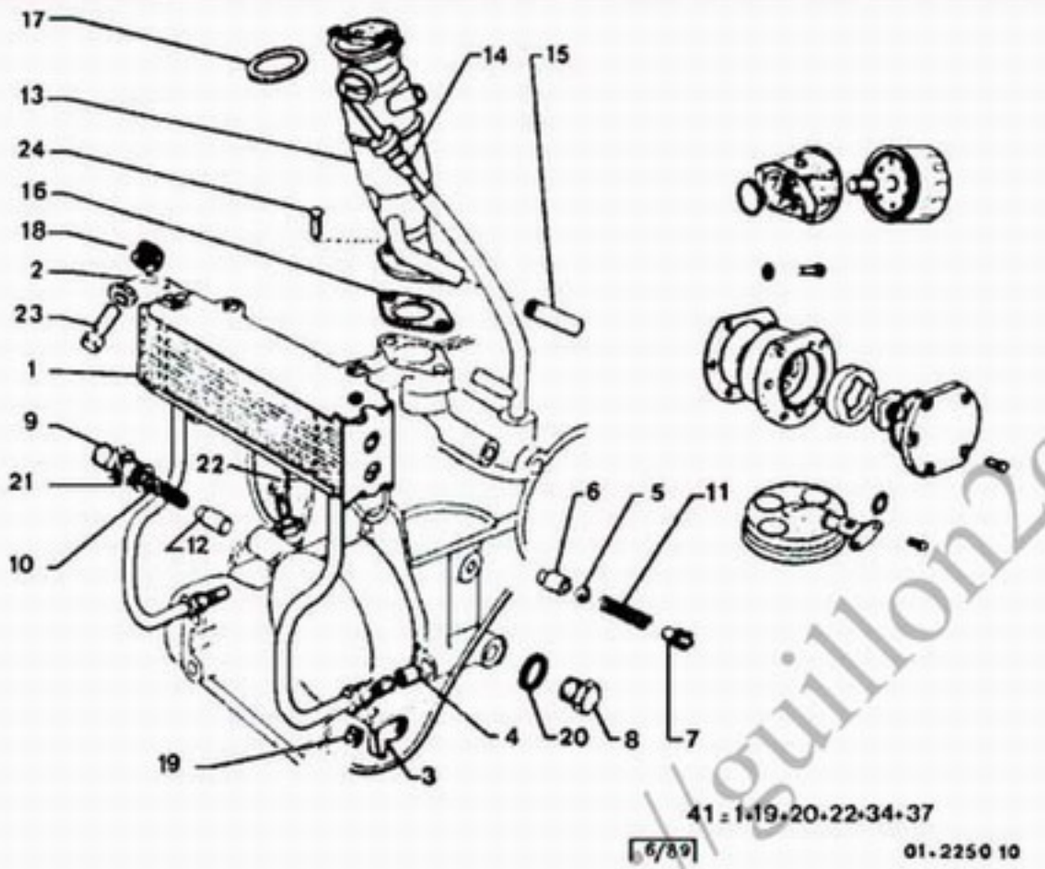

- NOTA: LES PIECES NON REPEREES VOIR CHAPITRE 01-2221-10

01		5 440 576	01			RADIATEUR + JOINT KUEHLER SEAL + OIL COLLER RADIADOR + JUNTAS RADIATORE OLIO
02		95 581 779	01	RMP 75520153	2061 ▶	TUYAU GRAISSAGE SCHMIRROHR GREASE PIPE TUBO ENGRASE TUBO LUBRIFICAZ
03		75 516 417	01	1 DIAM 8		PATTE FIX TUYAU ROHRBEF LASCHE PIPE FIX BRACKT SOP.FIX TUBO STAFFA TUBO
04		75 521 624	02	10,5X13,6X12,5		GARNITURE BESCHLAEGE PIPE LINING GUARNECIDO RIVESTIMENTO
05		24 104 009	01	DIAM 8,5		BILLE DE CLAPET VENTILKUGEL VALVE BALL BOLA DE VALVULA SFERA VALVOLA
06		75 508 466	01	1POS-11,7X8,8X14,6		SIEGE DE CLAPET VENTILSITZ VALVE SEAT ASIENTO VALVULA SEDE VALVOLA
		75 508 467	01	2POS-11,9X8,8X14,6		-
07		75 411 410	01	DIAM 8.5-LON 10		COUPELLE TELLER CENTERING CUP COPELA CENTRAJE SCODELLINO
08		AZ 114 91	01	TH 12X1,50		BOUCHON STOPFEN PLUG TAPON TAPPO
09		75 516 401	01	TH 21X1,50-DIAM 13		-
10		75 403 834	01	15 SPIR-8,5X11,3		RESSORT FEDER PISTON SPRING MUELLE MOLLA
11		75 411 411	01	LON 23.5		-
12		75 516 400	01	DIAM 12 X 8,2 - 29,6		PISTON DECHARGE ENTLASTKOLBEN DISCHARG PISTON PISTON DESCARGA PISTONE SCARICO

.../...

http://guillon2cv.free.fr

15/02/91
1117 01-2250-10
PAGE : 2
C15 →

REFRIGERATEUR RENIFLARD JAUDE CARTOUCHE

OELPUMPE - FILTEREINSATZ
OIL PUMP - FILTER CARTRIDGE
BOMBA DE ACEITE- FILTRO DE ACEITE
POMPA OLIO-CARTUCCIA FILTRO OLIO

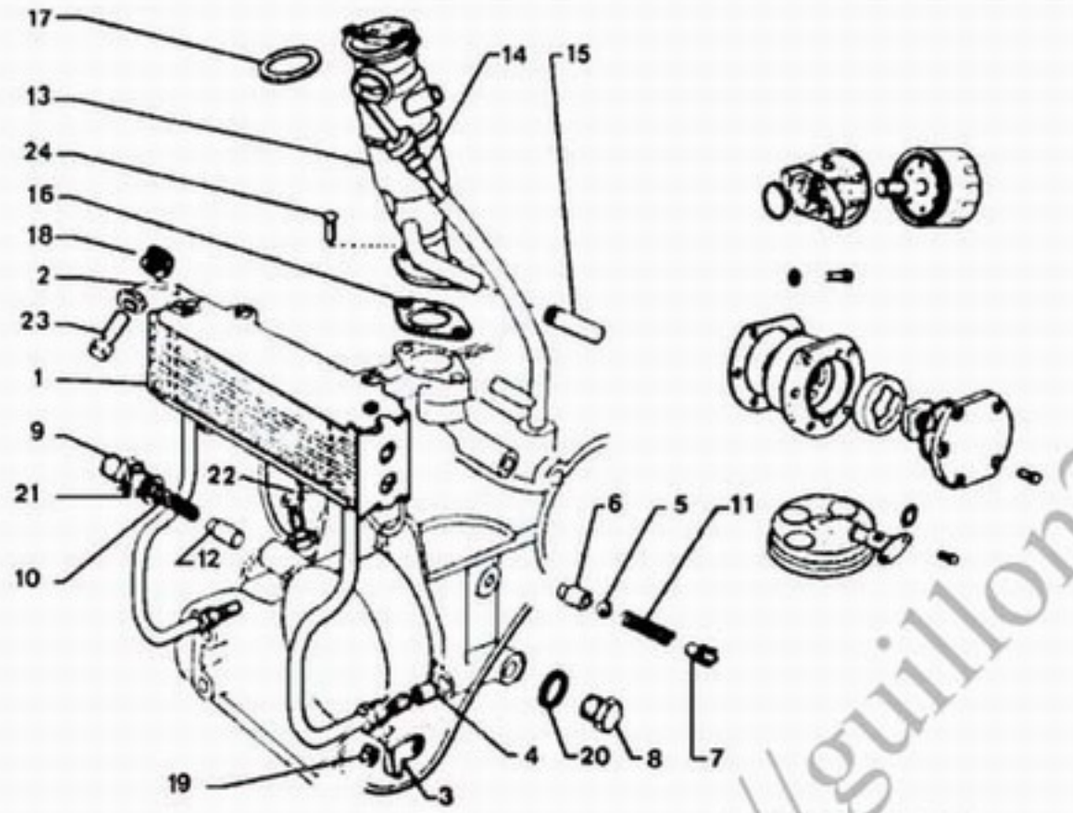

13		75 515 280	01		RENIFLARD ENTLUEFTER OIL BREATHER RESPIRADERO BOCCHETTONE
14		75 503 614	01	LON 473,5	JAUGE D'HUILE OELMESSSTAB ENGINE OIL GAUGE VARILLA NIVEL ASTINA OLIO
15		26 231 549 RP 95655310	01	7X16X40 CAOUTCHOUC	TUYAU DE RETOUR LEITUNG RETURN PIPE TUBO DE RETORNO ASTINA OLIO
16		75 427 388	01	1 DIAM 27 - 2 DIAM 8 ENT 48	JOINT DICHTUNG BREATHER GASKET JUNTA GUARNIZIONE
17		75 420 173	01	53X64X3	-
18		75 412 173	03	DIAM-7,2	JOINT DOUBLE DOPPELDICHTUNG GREASE SEAL JUNTA DOBLE DOPPIA GUARNIZ
19		75 520 086	01		BAGUE ELASTIQUE RING BUSHING CASQUILLO ELAS. BOCCOLA ELAST.
20		22 458 009	01	CU 18,2X17X1	JOINT DICHTUNG CIRCUIT SEAL JUNTA GUARNIZIONE
21		26 178 129	01	20,8X26,5X0,5	JOINT PPE HUILE PUMPENDICHTUNG OIL PUMP GASKET JUNTA DE BOMBA GUARNIZIONE POM
22		75 412 174	01	TH7X18-1 DIAM 2	VIS RACCORD VERB SCHRAUBE UNION-SCREW TORNILLO RACOR VITE RACCORDO
23		75 415 425	02	TH7X18 - 1 DIAM 1	-
24		95 623 773	02	TH7X1,00-25	VIS SCHRAUBE SCREW TORNILLO VITE

http://guillon2cv.free.fr

15/02/91
1117 01-3300-10
PAGE : 1
D15 ↓

BOITE DE VITESSES COMPLETE
KOMPLETTES GETRIEBE
COMPLETE GEARBOX
CAJA DE CAMBIOS COMPLETA
CAMBIO DI VELOCITA COMPLETO

XT

51	95 640 573	01	C 8 X 33 -(D) 3628 ▶	BV NEUVE GETRIEBE NEU NEW GEARBOX CAJA CAMBIOS NE SCAT CAMBIO NE

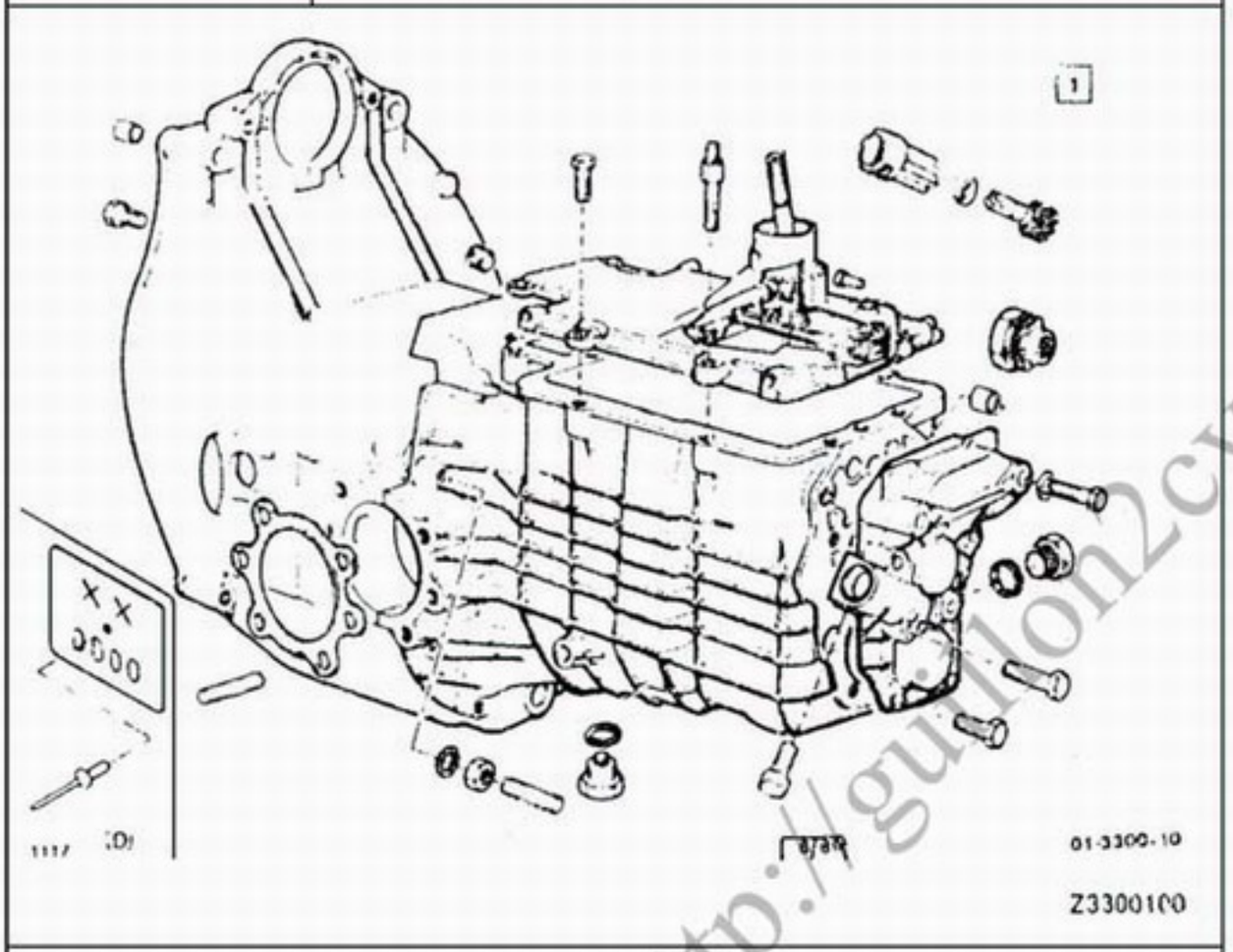

01	5 427 485 NFP	01	▶ 1665 FREIN TAMBOUR	BV NEUVE GETRIEBE NEU NEW GEARBOX CAJA CAMBIOS NE SCAT CAMBIO NE
	95 574 075	01	▶ 1917 FREINS A DISQUES 1918 ▶ 2426 EMBCEN	-
	95 571 133	01	EMBNOR 1918 ▶ FREINS A DISQUES	-

http://guillon2cv.free.fr

15/02/91
1117 01-3303-10
PAGE : 1
D14 ↓

BOITE DE VITESSES ET CARTERS
GERTRIEBEGEHAEUSE
GEARBOX HOUSING
CARTER DE CAJA DE VELOCIDADES
CARTER SCATOLA CAMBIO

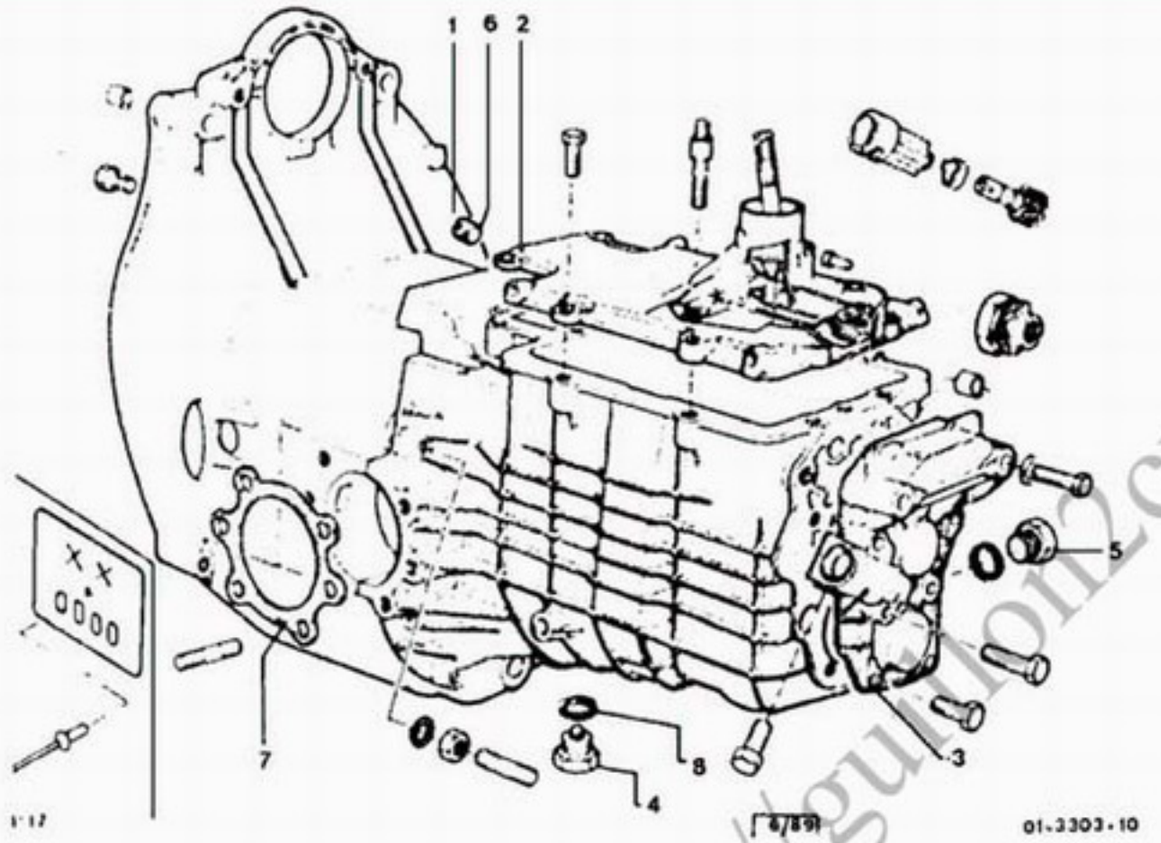

NOTA: LES PIECES NON REPEREES VOIR CAPITRES 01-3314-10
01-3323-10

01		95 563 547	01	RMP AM33101	1666 ▶	CARTER BV GEHAEUSE GEAR-BOX HOUSG CARCASA CARTER
02		75 524 524	01	RMP AM33103 AM33111	02/80 ▶	COUVERCLE BV DECKEL GEAR-BOX COVER TAPA CAJA COPERCHIO
03		AM 331 3 C	01	AR		COUVERCLE BV DECKEL GEAR-BOX COVER TAPA CAJA COPERCHIO
04		95 573 978	01	DIAM 16X1,50		BOUCHON VIDANGE ABLASS-STOPFEN DRAIN PLUG TAPON VACIADO TAPPO SCARICO
05		75 411 362	01	TH 16X1,50		BOUCHON STOPFEN OIL LEVER PLUG TAPON NIVEL TAPPO SCARICO
06		ZC 9613 037 U	01	DIAM 8,10		-
07		AM 331 86 A	02	6-DIAM 9		JOINT DE CARTER GEHAEUSEDICHTUN HOUSING GASKET JUNTA CARCASA GUARNIZIONE CAR
08		22 478 009	02	16,3X22X1		JOINT DICHTUNG DRN PLUG GASKET JUNTA DE TAPON GUARNIZIONE
				XT		
53		96 995 255	01	AR -(D)		COUVERCLE BV DECKEL GEAR-BOX COVER TAPA CAJA COPERCHIO

http://guillon2cv.free.fr

15/02/91
1117 01-3314-10
PAGE : 1
D13 ↓

CARTER BOITE DE VITESSES - FIXATION

GETRIEBEGEHAEUSE - BEFESTIGUNG
GEARBOX CASING - FASTENING
CARCASA DE LA CAJA DE CAMBIO-FIJACION
CORPO DEL CAMBIO DI VELOCITA-FISSAGGIO

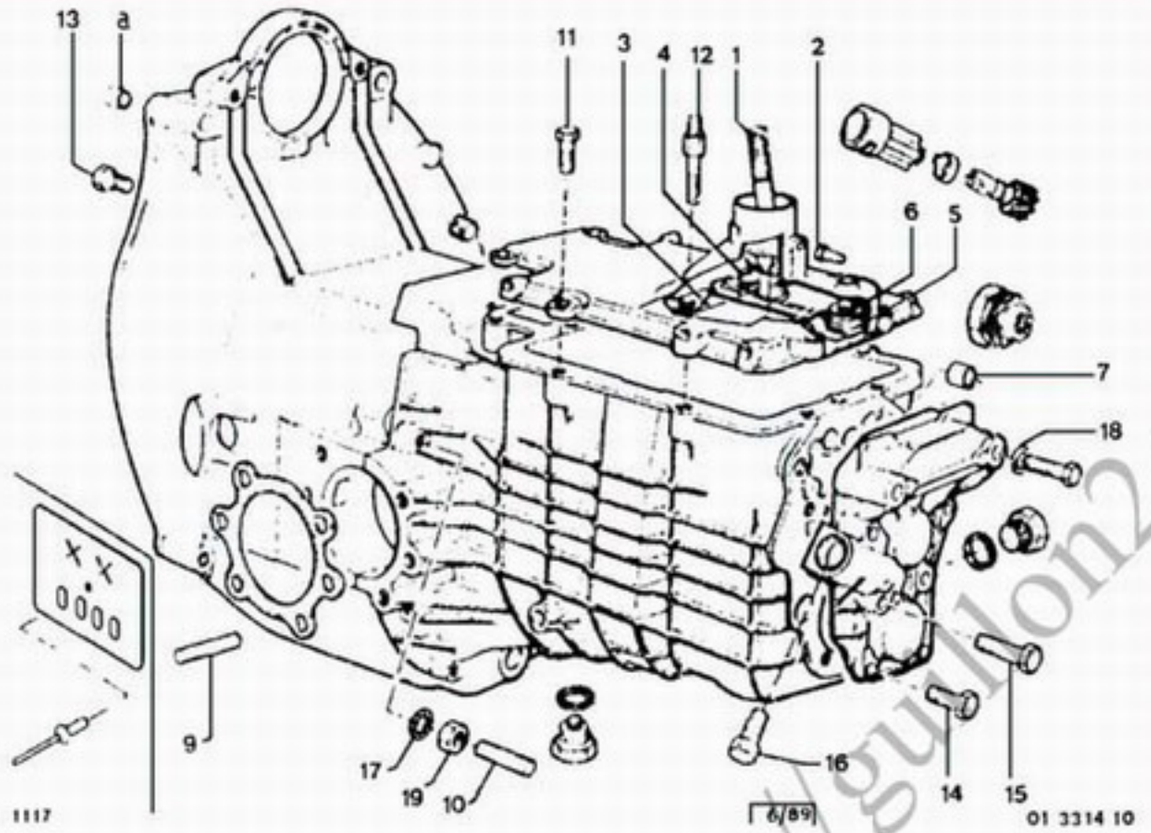

Z3314100

- NOTA: LES PIECES NON REPERES VOIR CHAPITRES 01-3303-10 01-3323-10

01	75 524 525	01	RMP AM33103	02/80 ▶	LEVIER HEBEL LEVER PALANCA LEVA
02	AM 334 100	01	LON 15-DIAM 4		DOIGT MECANIQUE ZAPFEN MECHANL FINGER DEDO MECANICA LEVA
03	AM 334 95 A	01	DIAM 7,8		GUIDE RESSORT FUEHRUNG SPRING GUIDE GUIA RESORTE GUIDA MOLLA
04	AM 334 97	01			RESSORT FEDER LEVER SPRING RESORTE MOLLA
05	AM 334 103 A	01			-
06	AM 334 23	01	DIAM 7		CUVETTE STUETZGEHAEUSE SPRING RETAINER PLATILLO MUELLE SCODELLINO
07	5 402 249	02	DIAM 10,5X20X29		ENTRETOISE ABSTANDSSTUECK SPACER JUEGO DISTANCIA DISTANZIALE
08	AZ 331 99	03	10X14X27,5		BAGUE CENTRAGE ZENTRIERRING CENTRING BUSH CASQUILLO CENT. BOCCOLA CENTRAG
09	26 165 009	12	DIAM 9X8X1,25-43F17		GOUJON STEHBOLZEN STUD ESPARRAGO PERNO
10	26 165 019	04	DIAM 10X1,50-57,5F16		-
11	79 03 201 060	02	TH 10X1,50-LON 100		VIS TH SCHRAUBE CAPSCREW TORNILLO TH VITE
	79 03 101 777	04	TH 7X1,00-32		-
12	5 438 849	04	COL 7X1,00-51		VIS COLONNETTE STUETZSCHRAUBE SCREW COLUMN TORNILLO COLUMN VITE COLONNETTA

.../...

http://guillon2cv.free.fr

15/02/91
1117 01-3314-10
PAGE : 2
D12 ↓

CARTER BOITE DE VITESSES - FIXATION
GETRIEBEGEHAEUSE - BEFESTIGUNG
GEARBOX CASING - FASTENING
CARCASA DE LA CAJA DE CAMBIO-FIJACION
CORPO DEL CAMBIO DI VELOCITA-FISSAGGIO

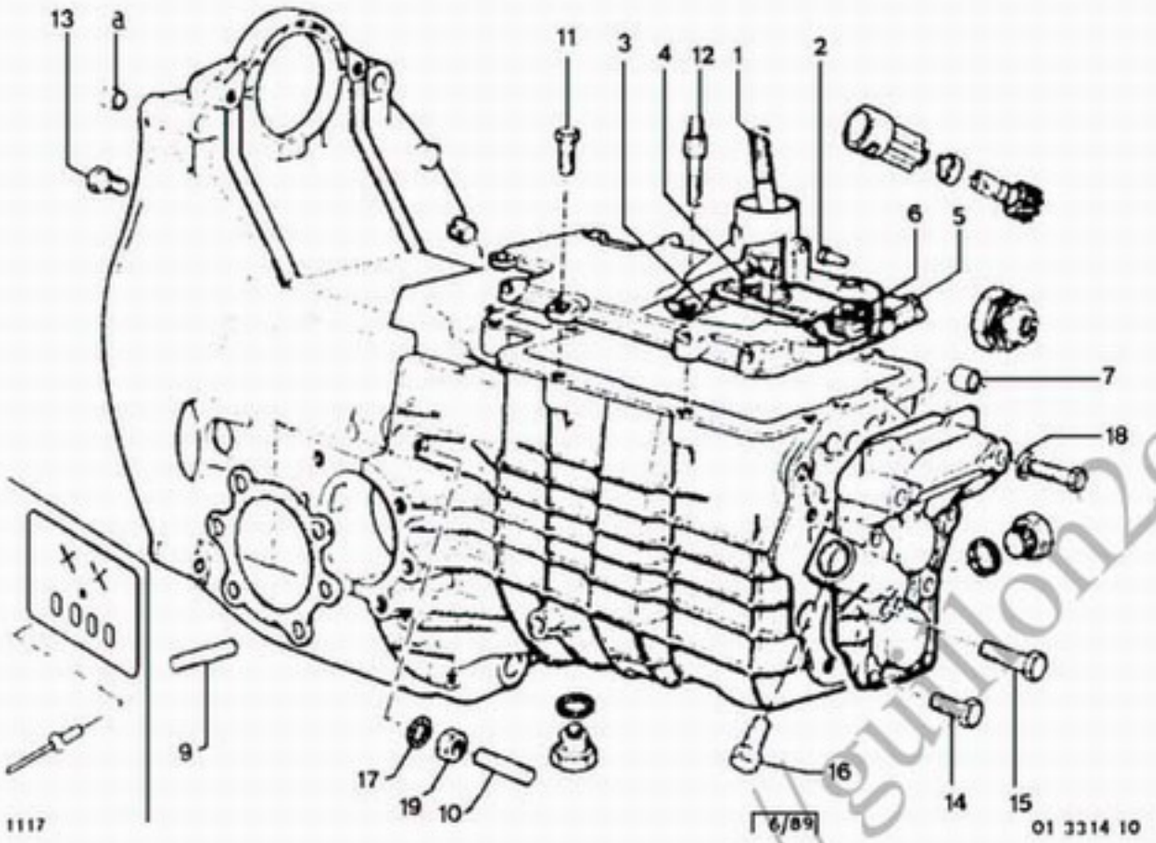

Z3314100

13	95 623 773	04	TH7X1,00-25		VIS SCHRAUBE SCREW TORNILLO VITE
14	95 623 739	04	TH 7X100-28		VIS TH SCHRAUBE CAPSCREW TORNILLO TH VITE
15	79 03 101 760	05	8X35		-
16	79 03 101 776	01	TH 7X1,00-50		VIS TH SCHRAUBE CAPSCREW TORNILLO TH VITE
17	79 03 055 019	01	DIAM 10		RONDELLE GROWER GROWERSCHEIBE SPRING WASHER ARANDELA RONDELLA GROWER
18	79 03 056 017	02	DIAM 10,5X16,8		-
19	79 03 032 252 RP 7903232018	02	H . 10X1,50		ECROU HEXAGONAL SECHSKANTMUTTER HEXAGONAL NUT TUERCA DADO ESAGONALE

http://guillon2cv.free.fr

15/02/91
1117 01-3323-10
PAGE : 1
D11 ↓

COMMANDE DE COMPTEUR
GESCHWINDIGKEITSMESSERANTRIEB
SPEEDOMETER DRIVE
MANDO CUENTAKILOMETROS
COMANDO CONTACHILOMETRI

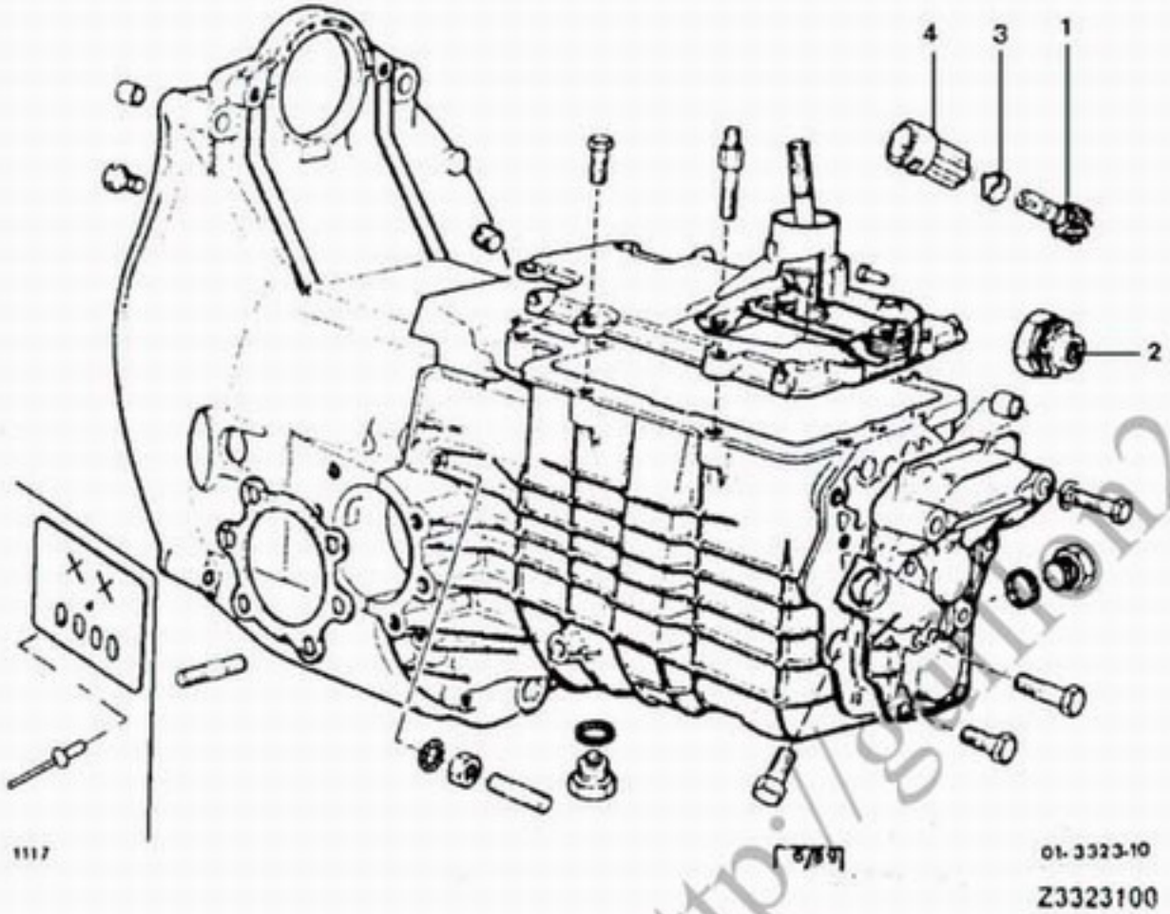

- NOTA: LES PIECES NON REPEREES VOIR CHAPITRES 01-3303-10 01-3314-10-

01	AM 381 1 B	01	16 DENT		VIS TACHYMETRE TACHOSCHNECKE TACHOMETR SCREW CORONA C KMTS VITE
02	AT 381 3 A	01	DIAM 16X1,50 4 FILETS		
03	5 411 679	01	DIAM INT 12 - H 6,2	▶1695	CUVETTE FEDERTELLER SPRING RETAINER PLATILLO MUELLE SCODELLINO
04	95 558 232	01	LON 47 "NYLON" RMP AM3812	1696 ▶	PRISE DE FORCE KRAFTABNAHME POWER TAKE-OFF CABLE CUENTAKM. PRESA CONTAKM

http://golfon2cv.free.fr

15/02/91
1117 01-3342-10
PAGE : 1
D10 ↓

ARBRE PRIMAIRE-BALADEUR
PRIMAERWELLE-SHHIEBEMUFFE
PRIMARY SHAFT-SLIDING SLEEVE
ARBOL PRIMARIO - DESPLAZABLE
ALBERO PRIMARIO-SCORREVOLE

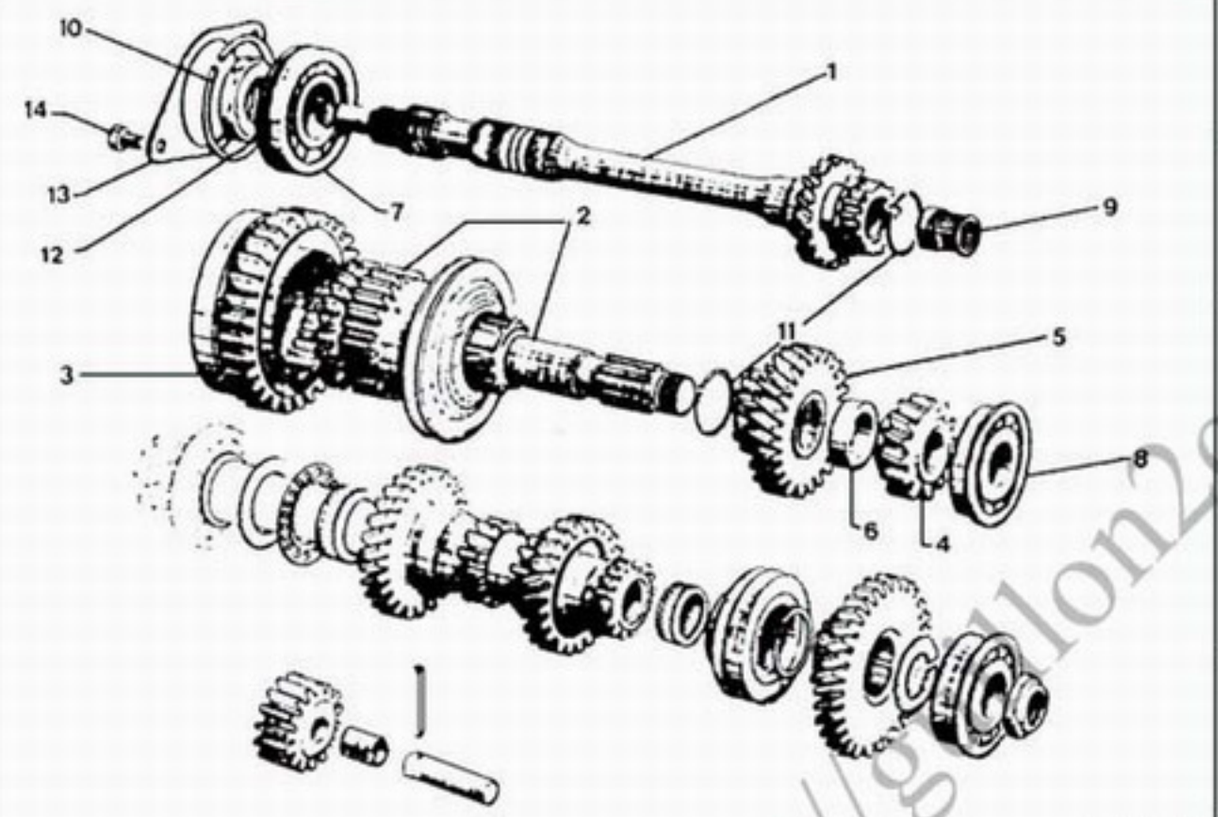

- NOTA: LES PIECES NON REPEREES VOIR CHAPITRE 01-3344-10

01		AM 332 1 E	01	19 DENT EMBCEN	1918 ▶ 2828	ARBRE D'ENTREE EINGANGSWELLE INPUT SHAFT ARBOL DE ENTRA. ALBERO DIENTRAT
		95 563 550	01	19 DENT EMBNOR	1918 ▶	-

02		96 995 658	01		ARBRE PRIMAIRE PRIMAERWELLE PRIMARY SHAFT ARBOL PRIMARIO ALBERO PRIMARIO
03		AM 335 04 B	01	1E	PIGNON BALADEUR RITZEL PINION PINON DESPLAZA INGRANAG SCOR
04		AYB 333 3	01	14 DENT	PIGNON REDUCT. RITZEL REDUCER PINION PINON REDUCTOR PIGNONE
05		AM 333 2 A	01	26 DENT-2E	PIGNON ARBRE RITZEL PINION PINON ARBOL PIGNONE
06		5 476 438	01	20X28X12.4	ENTRETOISE ABSTANDSSTUECK SHAFT SPACER DISTANCIADOR DISTANZIALE
07		95 496 767	01	DIAM 25X52X15	ROULEMENT LAGER BEARING RODAMIENTO CUSCINETTO
08		79 03 090 276	01	20X52X57X15	-
09		ZC 9620 374 U	01	15X20X27	-
10		ZC 9620 542 U	01	49X55.5X1.35	SEGMENT D'ARRET HALTERING BEARG SNAP RING ANILLO RETENC. SEGMENTO FERMO
11		A 335 90 A	02	2E-3E-DIAM EXT 29.5	-
12		AZ 332 4	01	HE 22X1.50-E 10.5	ÉCROU FIX ARBRE BEF. MUTTER WELL SHAFT FIX NUT TUERCA DADO FISS. ALBER

.../...

http://g110n2cv.free.fr

15/02/91
1117 01-3344-10
PAGE : 1
D08 ↓

ARBRE SECONDAIRE - PIGNONS - SYNCHROS
SEKUNDAERWELLE - ZAHNRAEDER - SYNCHRONE
SECONDARY SHAFT - GEARS - SYNCHRONIZERS
ARBOL SECUNDARIO
ALBERO SECONDARIO

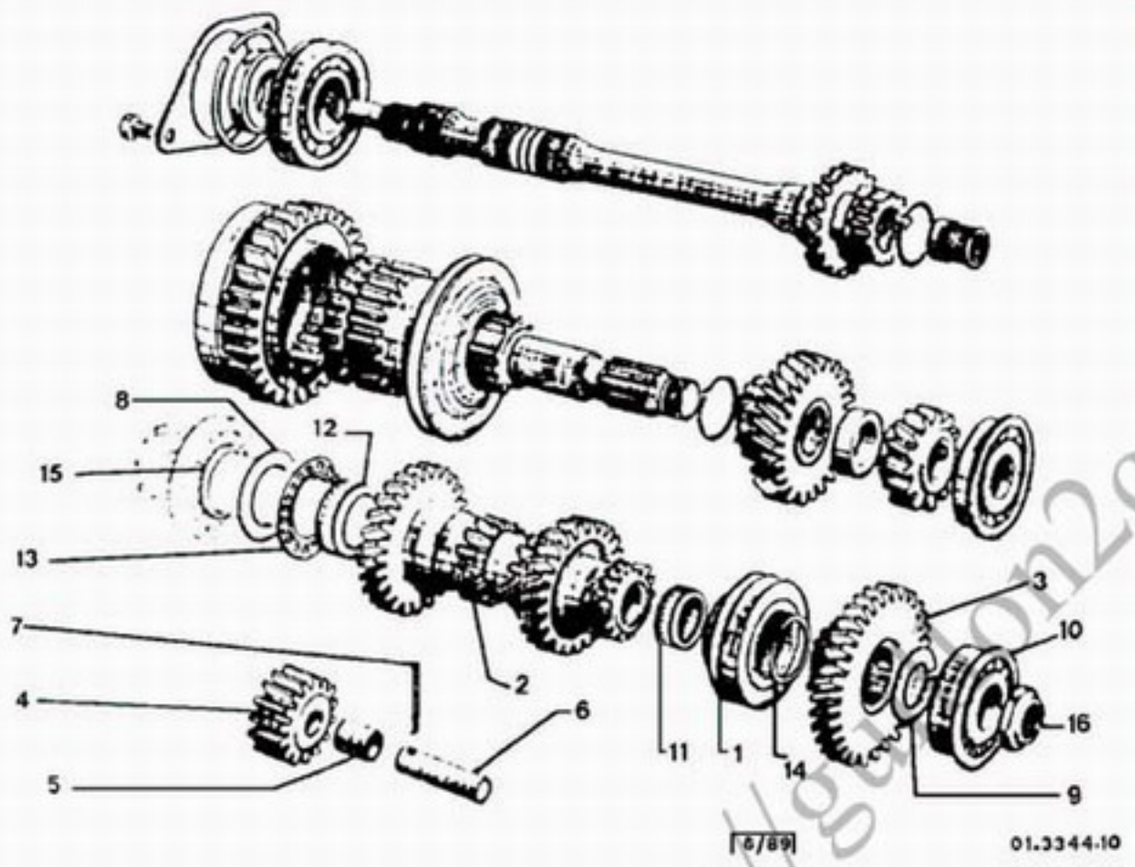

- NOTA: LES PICES NON REPEREES VOIR CHAPITRE 01-3342-10

01		96 995 659	01	4E	PIGNON BALADEUR RITZEL PINION PINON DESPLAZA INGRANAG SCOR
02		95 604 396	01	14X14X23X25 DENT	ARBRE INTM WELLE COUNTERSHAFT ARBOL INTERMED. ALBERO
		AM 333 5 C	01	14X14X23X27 DENT	-
03		AYB 333 4	01	25 DENT	PIGNON RITZEL RETURN PINION PINON INGRANAGGIO
04		AZ 333 7	01	15 DENT M AR	-
05		AZ 333 92	01	12X14,5X24	BAGUE DE PIGNON RING F.RITZEL PINION RING CASQUILLO PINON BOCCOLA PIGNONE
06		AZ 332 2	01	12X48,5	AXE DE RENVOI UMLENKACHSE RETURN SHAFT EJE REENVIO PERNO RINVIO
07		AZ 332 48	01	DIAM 5-LON 35	GOUPILLE D'AXE ACHSSTIFT SPINDLE PIN PASADOR DE EJE COPPIGLIA PERNO
08		AM 333 220	99	DIAM 29,5X43-E 1,64	RONDELLE SCHEIBE WASHER ARANDELA RONDELLA
		AM 333 221	99	DIAM 29,5X43-E 1,73	-
		AM 333 222	99	DIAM 29,5X43-E 1,82	-
		AM 333 223	99	DIAM 29,5X43-E 1,91	-
		AM 333 224	99	DIAM 29,5X43.E 2,00	-
		AM 333 225	99	DIAM 29,5X43-E 1,55	-
		AM 333 226	99	DIAM 29,5X43-E 1,46	-
		AM 333 227	99	DIAM 29,5X43-E 1,37	-
09		AM 344 300	99	DIAM 20X32-E 2,01	CALE DE REGLAGE EINSTELLBEILAGE ADJUSTMENT SHIM CALA REGLAJE SPESSORE DI REG
		AM 344 301	99	DIAM 20X32-E 2,05	-
		AM 344 302	99	DIAM 20X32-E 2,09	-

.../...

http://gudon2cv.free.fr

ARBRE SECONDAIRE - PIGNONS - SYNCHROS
SEKUNDAERWELLE - ZAHNRAEDER - SYNCHRONE
SECONDARY SHAFT - GEARS - SYNCHRONIZERS
ARBOL SECUNDARIO
ALBERO SECONDARIO

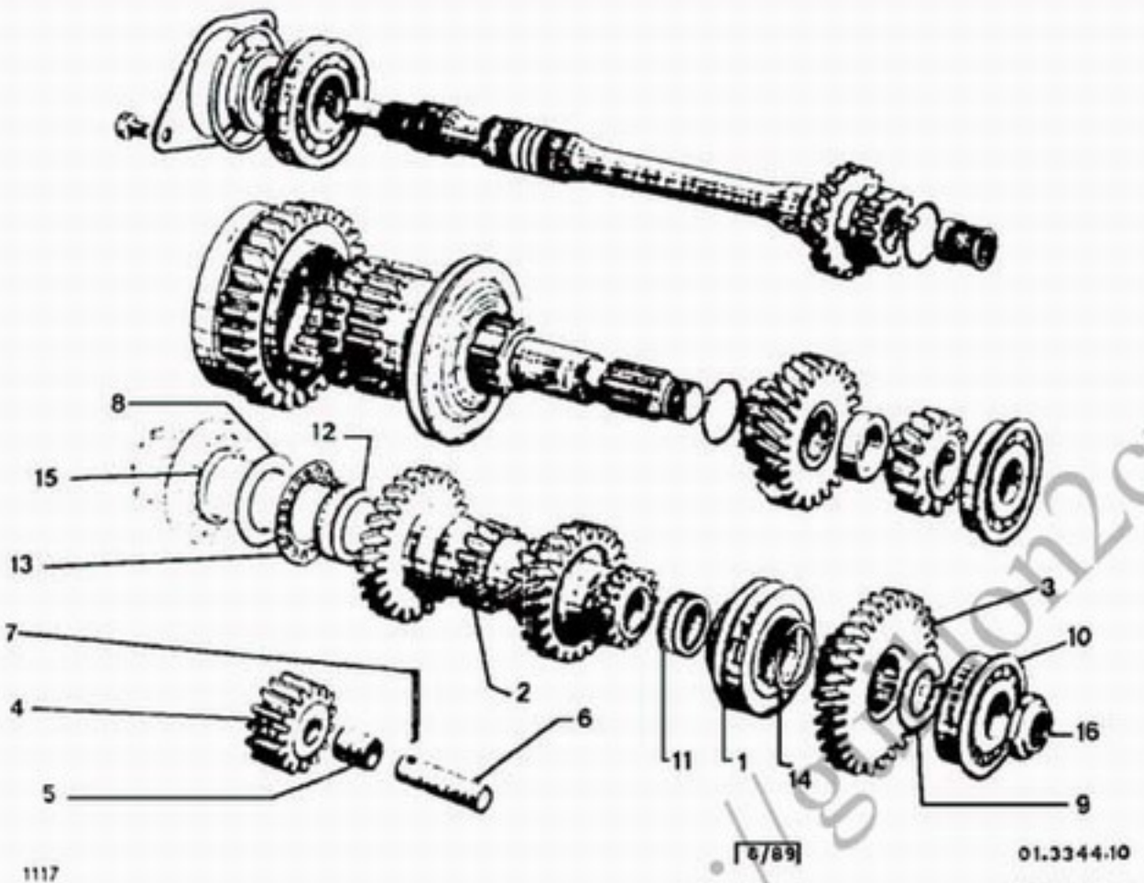

09	AM 344 303	99	DIAM 20X32-E 2,13	CALE DE REGLAGE EINSTELLBEILAGE ADJUSTMENT SHIM CALA REGLAJE SPESSORE DI REG
	AM 344 304	99	DIAM 20X32-E 2,17	-
	AM 344 305	99	DIAM 20X32-E 2,21	-
	AM 344 306	99	DIAM 20X32-E 2,25	-
	AM 344 307	99	DIAM 20X32-E 2,29	-
09	AM 344 308	99	DIAM 20X32-E 2,33	CALE DE REGLAGE EINSTELLBEILAGE ADJUSTMENT SHIM CALA REGLAJE SPESSORE DI REG
	AM 344 309	99	DIAM 20X32-E 2,37	-
	AM 344 310	99	DIAM 20X32-E 2,41	-
	AM 344 311	99	DIAM 20X32-E 2,45	-
	AM 344 312	99	DIAM 20X32-E 2,49	-
	AM 344 313	99	DIAM 20X32-E 2,53	-
	AM 344 314	99	DIAM 20X32-E 2,57	-
	AM 344 315	99	DIAM 20X32-E 2,61	-
	AM 344 316	99	DIAM 20X32-E 2,65	-
	AM 344 317	99	DIAM 20X32-E 2,69	-
	AM 344 318	99	DIAM 20X32-E 2,73	-
	AM 344 319	99	DIAM 20X32-E 2,77	-
	AM 344 320	99	DIAM 20X32-E 2,81	-
	AM 344 321	99	DIAM 20X32-E 2,85	-
	AM 344 322	99	DIAM 20X32-E 2,89	-
	AM 344 323	99	DIAM 20X32-E 2,93	-
	AM 344 324	99	DIAM 20X32-E 2,07	-
	AM 344 325	99	DIAM 20X32-E 3,01	-
	AM 344 326	99	DIAM 20X32-E 3,05	-
	AM 344 327	99	DIAM 20X32-E 3,09	-
	AM 344 328	99	DIAM 20X32-E 3,13	-
	AM 344 329	99	DIAM 20X32-E 3,17	-
	AM 344 330	99	DIAM 20X32-E 3,21	-

.../...

http://gamma2cv.free.fr

15/02/91
1117 01-3344-10
PAGE : 3
D06 ↓

ARBRE SECONDAIRE - PIGNONS - SYNCHROS
SEKUNDAERWELLE - ZAHNRAEDER - SYNCHRONE
SECONDARY SHAFT - GEARS - SYNCHRONIZERS
ARBOL SECUNDARIO
ALBERO SECONDARIO

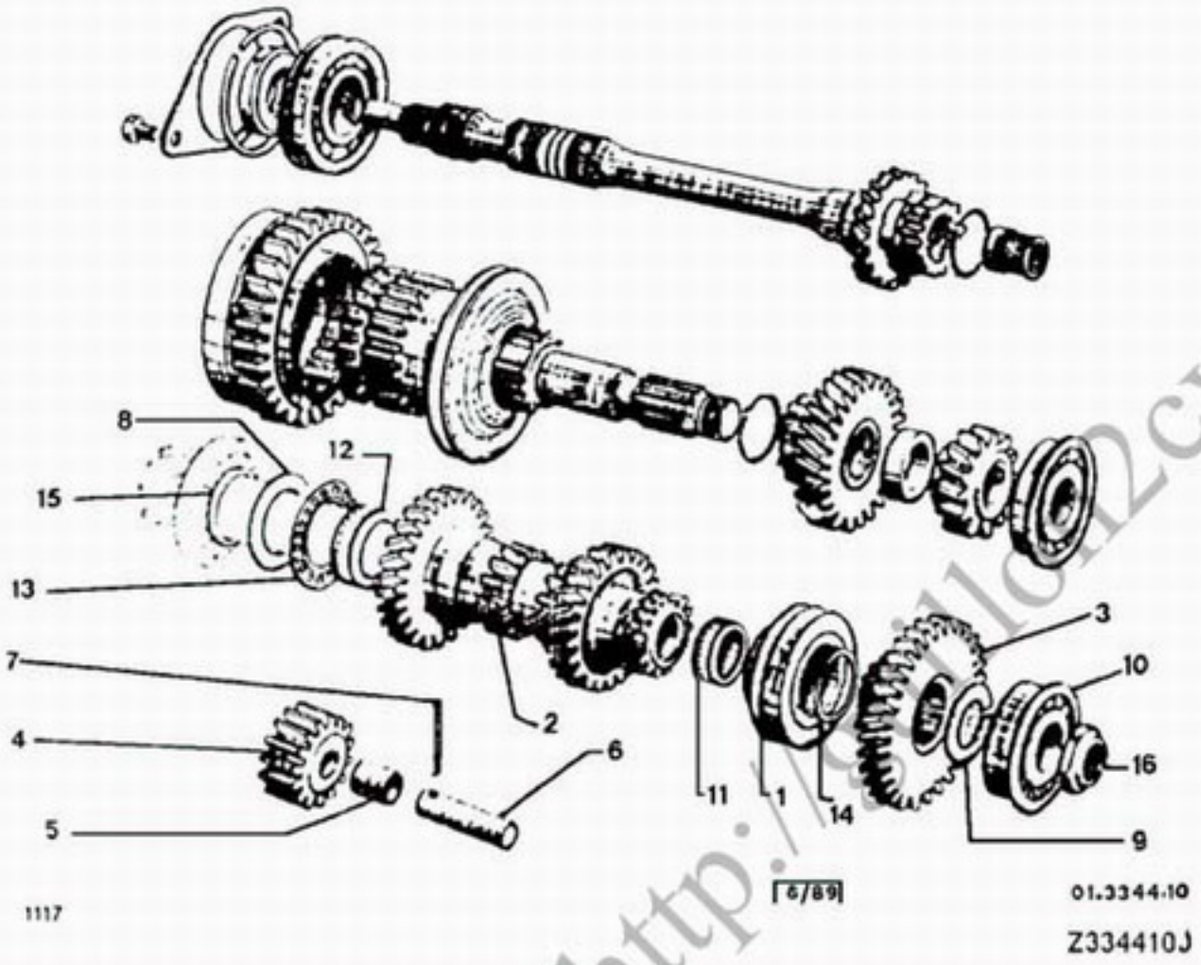

10		95 572 590	01	20X52X57,15X22	ROULEMENT LAGER BEARING RODAMIENTO CUSCINETTO
11		ZC 9620 275 U	01	19X2[illegible]X27	-
12		ZC 9620 361 U	01	29,5X33,5X18,2	-
13		26 202 299	01	19,5X45,25X2,02	BUTEE AIGUILLES DRUCKNADELLAGER NEEDLE BEARING CASQUILLO CUSCINETTO
14		AM 335 90	01	4E-DIAM EXT 31	SEGMENT D'ARRET HALTERING BEARG SNAP RING ANILLO RETENC. SEGMENTO FERMO
15		AM 344 96 A	01	27,7X34,1X2,5	
16		A 344 5 A	01	HE 20X1,50	ECROU MUTTER NUT TUERCA DADO

http://g11a12cv.free.fr

15/02/91
1117 01-3355-10
PAGE : 1
D05 ↓

LEVIERS - AXES - FOURCHETTES

HEBEL - ACHSEN - GABELN
LEVERS - SHAFTS - FORKS
PALANCAS-EJES-HOROUILLAS
LEVAS-PERNI-FORCELLE

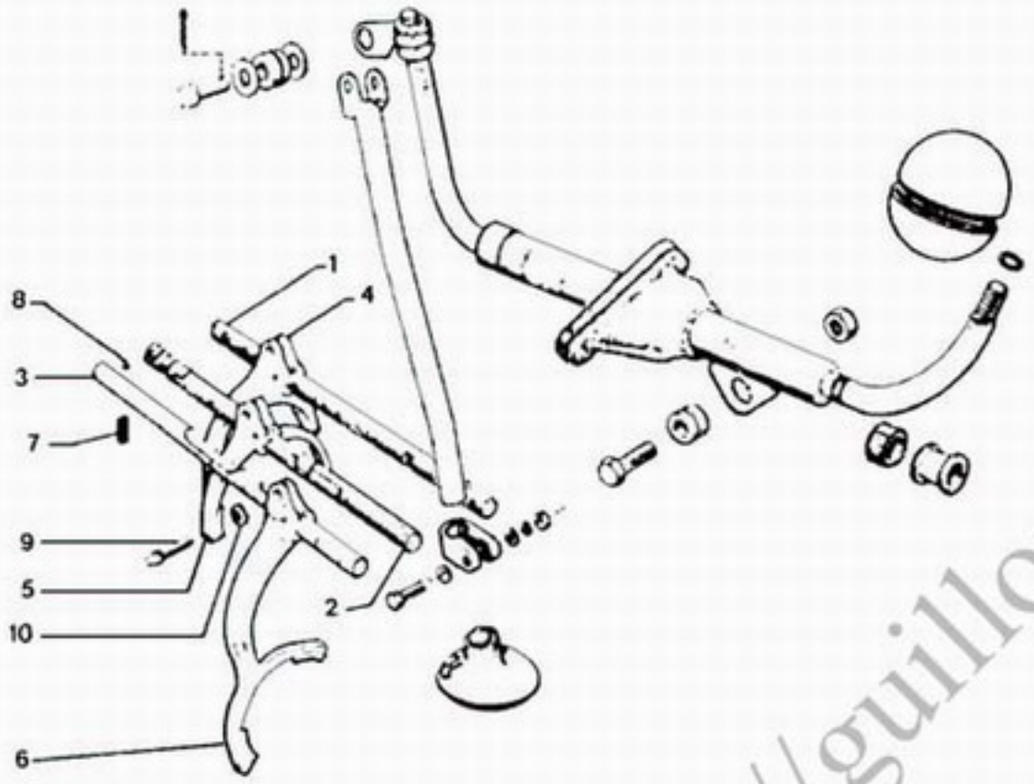

- NOTA: LES PIECES NON REPEREES VOIR CHAPITRE 01-3358-10

01		AM 334 1	01	1E-M AR -LON 220	AXE DE CDE BETAETIG.-ACHSE CONTROL SHAFT EJE DE MANDO PERNO CDO
02		AM 334 9	01	2E-3E -LON 220	-
03		AM 334 10	01	4E -LON 220	-
04		AM 334 6	01	1E -M AR	FOURCHETTE KLAMMER FORK HOROUILLA FORCELLA
05		AM 334 7	01	2E-3E	-
06		AM 334 8 A	01	4E	-
07		AM 334 11	03	14 SPIR DIAM EXT 7,5	RESSORT FEDER BALL SPRING MUELLE MOLLA
08		24 113 009	05	DIAM 7,5	BILLE VERROU KUGEL LOCKING BALL BOLA SFERA
09		26 228 109	03	7X18	VIS BUTEE D'AXE SCHRAUBE FORK STOP SCREW TORNILLO TOPE VITE
10		26 240 229	02	DIAM 6,5X14,2	CALE DE REGLAGE EINSTELLBEILAGE ADJUSTMENT SHIM CALA REGLAJE SPESSORE REGOL.

http://guillon2cv.free.fr

15/02/91
1117 01-3358-10
PAGE : 1
D04 ↓

COMMANDE DE VITESSES-COTE HABITACLE

GANGSCHALTUNG INNENRAUMSEITE
GEAR-CHANGE CONTROL-BINACLE SIDE
MANDO DE VELOCIDADES-LADO BITACORA
COMANDO DELLMARCE - LATO ABITACOLO

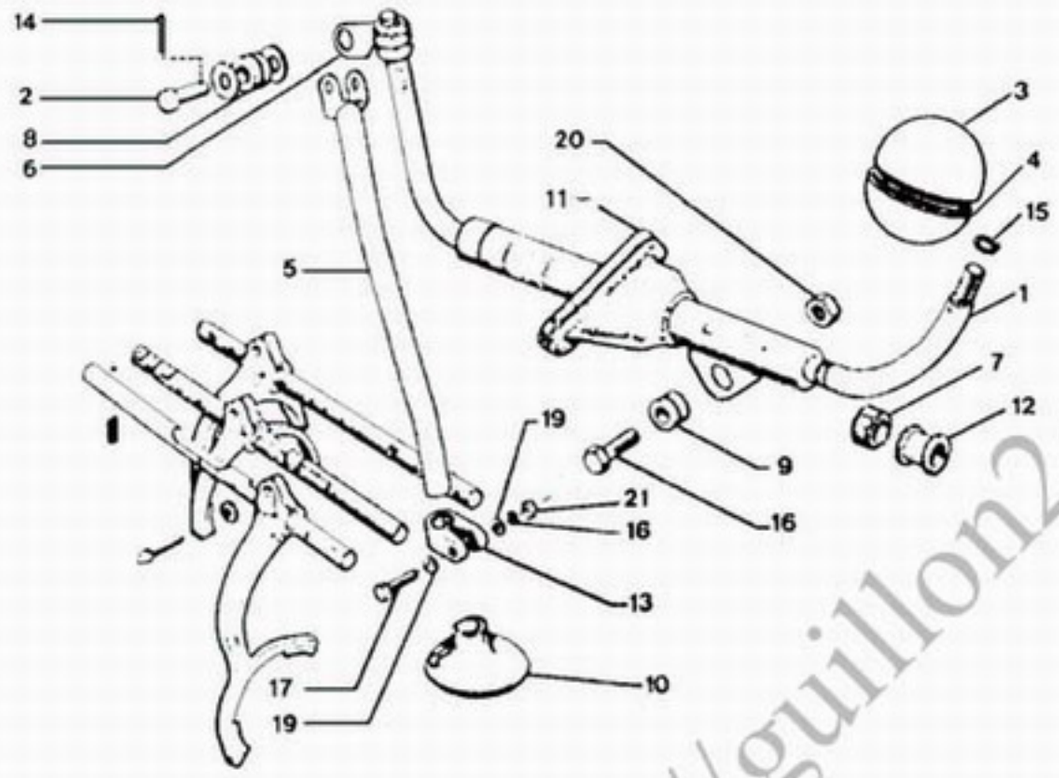

- NOTA: LES PIECES NON REPEREES VOIR CHAPITRE 01-3355-10

01	96 995 313	01		LEVIER DE CDE HEBEL CONTROL LEVER PALANCA MANDO LEVA
02	5 417 536	01	DIAM 6-LON 20	AXE BOLZEN SPINDLE EJE PERNO
03	AY 334 460 A	01	SUP	DEMI-BOULE HALBKUGE LEVER HALF-KNOB SEMI POMO SEMISFERA LEVA
04	AY 334 461 A	01	INF	-
05	AK 334 3 A	01	DIAM INT 10,25X2°5	LEVIER HEBEL SELECTION LEVER PALANCA SELECC. LEVA
06	AY 334 51	01		BIELLETTE PASSA GESTAENGE F SCH GEARSHIFT LINK BIELETA PASO BIELLETTA
07	A 334 57	02	CC-13,7X20X12	BAGUE DE LEVIER HUELSE AN HEBEL LEVER RING CASQUILLO BOCCOLA LEVA
08	5 419 946	02	6X16X12,5 CAOUTCHOUC	-
09	AY 334 73	02	61X17X5,87 "NYLON"	-
10	AM 334 62	01	CC-DIAM INT 8,5-34	PROTECTEUR SCHUTZ LEVER PROTECTOR PROTECTOR PROTEZIONE
11	AZ 334 80	01	CC-32X72	JOINT DICHTUNG LEVER GASKET JUNTA GUARNIZIONE
12	A 334 81 A	02	12X14X18X4,2	COUSSINET LAGERBUCHSE LEVER BEARING COJINETE CUSCINETTO
13	AM 334 106	01	DIAM INT 14	COLLIER SCHELLE ADJUST COLLAR ABRAZADERA COLLARE

.../...

http://guillon2cv.free.fr

15/02/91
1117 01-3358-10
PAGE : 2
D03 ↓

COMMANDE DE VITESSES-COTE HABITACLE

GANGSCHALTUNG INNENRAUMSEITE
GEAR-CHANGE CONTROL-BINACLE SIDE
MANDO DE VELOCIDADES-LADO BITACORA
COMANDO DELLMARCE - LATO ABITACOLO

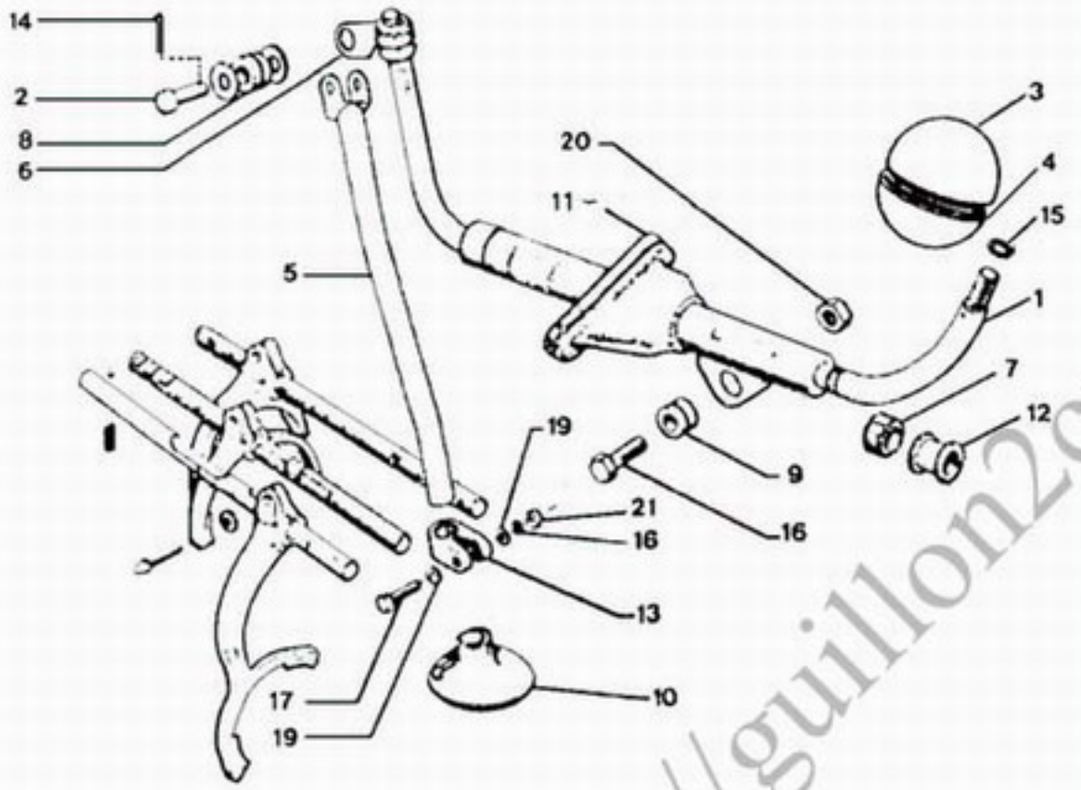

14		79 03 066 999	01	DIAM 2-LON-20	EPINGLE SPANGE BRAKE PLATE PIN GRUPILLA SPILLO
15		AY 334 89	01	10X13.5X1	RONDELLE SCHEIBE WASHER ARANDELA RONDELLA
16		23 686 009	01	TH-6X1,00-28	VIS TH SCHRAUBE CAPSCREW TORNILLO TH VITE
17		79 03 101 806	01	TH 7X1,00-30	-
18		79 03 056 012	05	CR 7,3X12	RONDELLE GROWER GROWERSCHEIBE SPRING WASHER ARANDELA RONDELLA GROWER
19		79 03 053 390	02	DIAM 7X14X1,5	RONDELLE PLATE FLACHSCHEIBE PLAIN WASHER ARANDELA PLANA RONDELLA PIATTA
20		79 03 234 016	01	HEF 6X1,00	ECROU MUTTER PIPE NUT TUERCA DADO
21		79 03 032 036	01	HE 7X1,00-5,5	-
				XT	
51		96 995 269	01	ENS CAD	LEVIER DE CDE HEBEL CONTROL LEVER PALANCA MANDO LEVA

http://guillon2cv.free.fr

15/02/91
1117 01-3430-10
PAGE : 1
D02 ↓

DIFFERENTIEL
DIFFERENTIALGETRIEBE
DIFFERENTIAL
DIFERENCIAL
DIFFERENZIALE

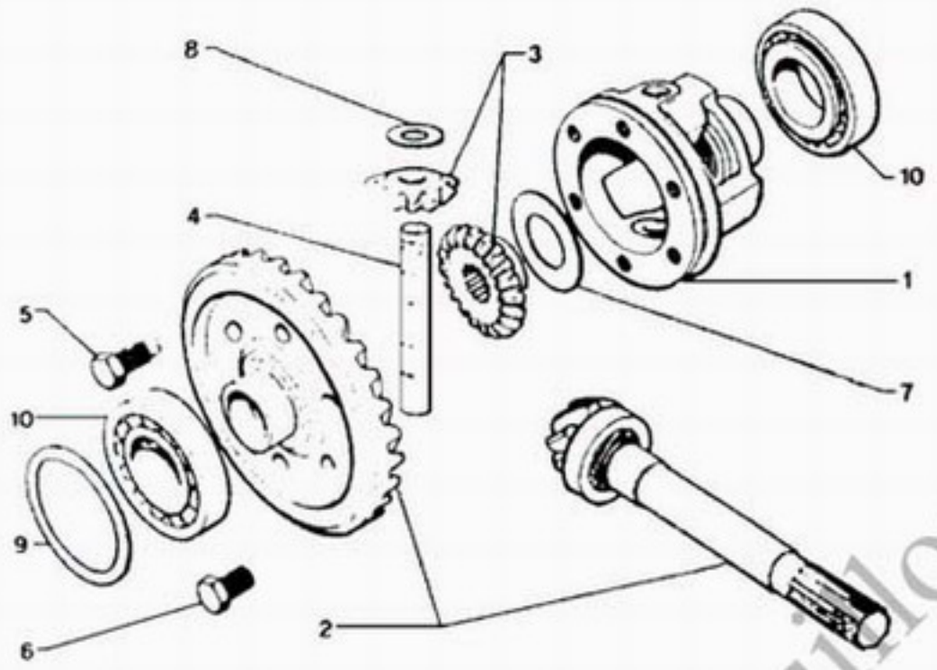

01	*	AZ 343 1	01	6 DIAM 10X1,25	BOITIER GEHAEUSE DIFF HOUSING CAJA PORTASATEL SCATOLA	03	*	75 511 563	01	ENS	ENS PLAN + SATEL. PLANET + SATELLIT GEAR SET PLANET + SATELIT PLANET + SATELLIT
02	*	AY 344 01	01	C 8X33	SECTEUR CRANTE ZAHNRAD LOCKING SECTION SECTOR SETTORE DENTATO	04	*	AM 343 4 A	01	DIAM 13 LON 94	AXE DES PIGNONS ACHSE F.RITZEL GEARS SPINDLE EJE SATELITES PERNO PIGNONI
						05	*	AZ 343 5	01	TH 10X28	VIS SCHRAUBE RING GEAR SCREW TORNILLO VITE FISS.
						06		75 527 576	05	TH10X21,5	-
						07	*	AM 343 7	99	28,5X52-E 1,35	COUPELLE TELLER FRICTION CUP COPELA SCODELLINO
							*	AM 343 7 B	99	E 1,47	-
							*	AM 343 7 D	99	E 1,59	-
							*	AM 343 7 F	99	E 1,71	-
						08	*	AM 343 8	99	13X28-E 1,47	RONDELLE SCHEIBE FRICTION WASHER ARANDELA RONDELLA
							*	AM 343 8 B	99	E 1,61	-
							*	AM 343 8 D	99	E 1,75	-
							*	AM 343 8 F	99	E 1,89	-
								AM 343 8 H	99	E 2,03	-
							*	AM 343 8 J	99	E 2,17	-
							*	AM 343 8 L	99	E 2,31	-
						09	*	A 343 98	99	62X72-E 0,05	-
							*	A 343 98 A	99	E 0,10	-
							*	A 343 98 B	99	E 0,20	-

.../...

http://guillon2cv.free.fr

15/02/91
1117 01-3430-10
PAGE : 1
D02 ↓

DIFFERENTIEL
DIFFERENTIALGETRIEBE
DIFFERENTIAL
DIFERENCIAL
DIFFERENZIALE

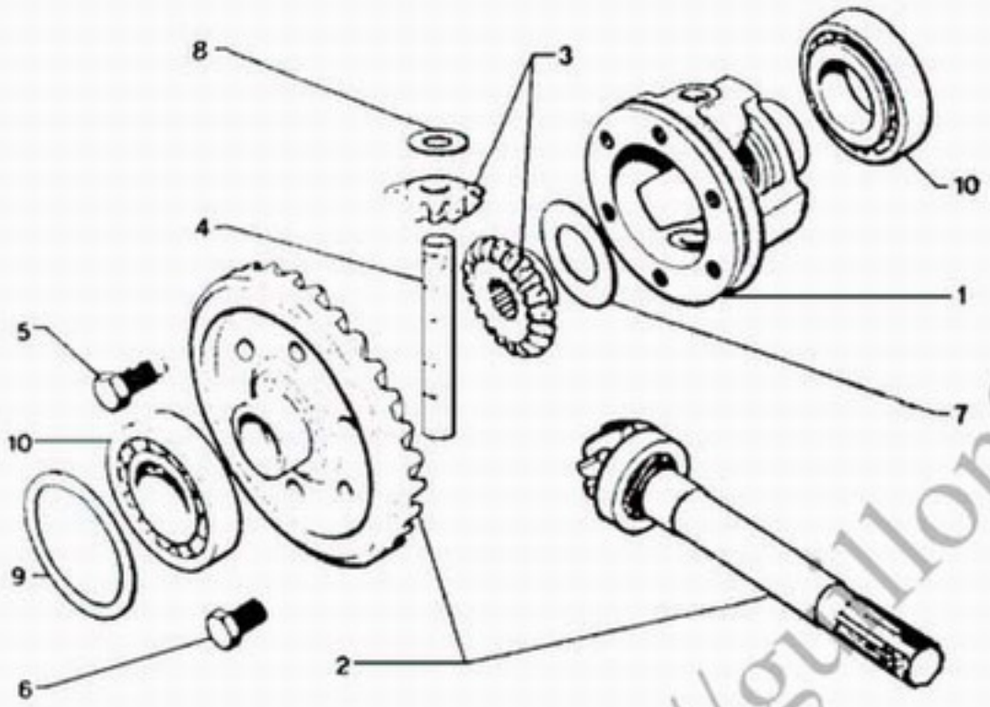

1117 [05/84] 1.343.10

Z3430100

09	*	A 343 98 C	99	E,050	RONDELLE SCHEIBE FRICTION WASHER ARANDELA RONDELLA	10		26 203 529	02	DIAM 35X72X18	ROULEMENT LAGER DIFFER. BEARING RODAMIENTO CUSCINETTO
		A 343 98 D	99	E 1,00	.						
	*	AZ 343 198 A	99	E 0,12	.						

http://gullon2cv.free.fr

NUMERO	SOUS-GROUPE	REP
5 402 249	01-3314-10	07
5 411 679	01-3323-10	03
5 412 403	01-0010-10	51
		01
5 417 536	01-3358-10	02
5 419 946		08
5 420 190	*01-1212-10*	*10*
5 424 930		02
5 424 931		02
5 426 572	01-1140-10	02
5 427 485	*01-3300-10*	*01*
5 427 960	01-1140-10	01
5 433 578	01-1120-10	04
5 438 849	01-3314-10	12
5 440 576	01-2250-10	01
5 457 475	01-1120-10	07
5 457 476		06
5 463 048	01-0010-10	02
5 476 438	01-3342-10	06
5 482 018	01-1120-10	01
		51
5 482 023		51
		01
5 490 326	01-1212-10	11
5 503 402		21
5 505 828	*01-1120-10*	*51*
5 505 834		*51*
5 505 835		*51*
22 458 009	01-1140-10	07
	01-2250-10	20
22 478 009	01-1140-10	08
	01-3303-10	08
23 686 009	01-3358-10	16
24 104 009	01-2250-10	05
24 113 009	01-3355-10	08
24 829 009	01-2221-10	11
25 111 009		12
26 162 139	*01-1120-10*	*23*
26 162 549		24
26 163 029	01-1142-10	06
26 163 039		06
26 163 049		06
26 163 059		05
26 163 069		05
26 165 009	01-3314-10	09
26 165 019		10
26 165 029	01-1120-10	23
26 170 539	01-1212-10	06
26 178 129	01-2250-10	21
26 202 299	01-3344-10	13
26 203 529	01-3430-10	10

NUMERO	SOUS-GROUPE	REP
26 205 599	01-1212-10	20
26 212 079	01-1142-10	08
26 213 659	01-2221-10	16
26 214 459		16
26 228 109	01-3355-10	09
26 228 129	01-1120-10	25
26 231 549	*01-2250-10*	*15*
26 240 229	01-3355-10	10
75 403 834	01-2250-10	10
75 411 382	01-3303-10	05
75 411 410	01-2250-10	07
75 411 411		11
75 412 011	01-1120-10	14
75 412 014		30
75 412 173	01-2250-10	18
75 412 174		22
75 415 425		23
75 420 099	01-1120-10	29
75 420 101	01-1212-10	08
75 420 102		19
75 420 103		19
75 420 118	01-1120-10	31
75 420 173	01-2250-10	17
75 421 901	01-1120-10	16
75 427 388	01-2250-10	16
75 427 958	01-1142-10	04
75 427 959		04
75 429 058	01-1212-10	13
75 432 324		04
75 467 070	01-1120-10	17
75 478 957		02
75 487 233		19
75 488 893	01-2221-10	03
75 488 894		04
75 490 327	01-1212-10	12
75 491 083	01-2221-10	06
75 491 633	01-1120-10	11
75 492 142	01-2221-10	09
75 503 614	01-2250-10	14
75 504 636	01-1120-10	05
75 504 637		15
75 508 466	01-2250-10	06
75 508 467		06
75 511 563	01-3430-10	03
75 515 280	01-2250-10	13
75 516 347	01-1212-10	07
75 516 348		07
75 516 356		04
75 516 364		14
75 516 381	01-1120-10	09
75 516 382		13

NUMERO	SOUS-GROUPE	REP
75 516 383		17
75 516 387		18
75 516 389		20
75 516 390		18
75 516 392		21
75 516 393		22
75 516 394		26
75 516 398		03
75 516 400	01-2250-10	12
75 516 401		09
75 516 403	01-2221-10	02
75 516 409		03
75 516 410		04
75 516 411		05
75 516 412		15
75 516 414		08
75 516 416		07
75 516 417	01-2250-10	03
75 516 419	01-1120-10	12
75 516 420		16
75 516 421		27
75 517 331	01-1140-10	03
75 518 393	01-2221-10	06
75 520 086	01-2250-10	19
75 521 048	01-1142-10	03
75 521 078	01-1140-10	06
75 521 624	01-2250-10	04
75 521 625	01-1142-10	01
75 524 524	01-3303-10	02
75 524 525	01-3314-10	01
75 524 593	01-1212-10	09
75 527 576	01-3430-10	06
95 495 074	01-1212-10	17
95 496 417		17
95 496 737	01-3342-10	07
95 496 879	01-1212-10	18
95 533 239		03
95 543 284	01-0010-10	51
95 548 236	01-1212-10	05
	01-2221-10	01
95 558 232	01-3323-10	04
95 559 466	01-1212-10	02
95 559 620	01-2221-10	17
95 563 547	01-3303-10	01
95 563 550	01-3342-10	01
95 571 133	01-3300-10	01
95 572 590	01-3344-10	10
95 573 978	01-3303-10	04
	01-1140-10	04
95 574 075	01-3300-10	01
95 581 779	01-2250-10	02

NUMERO	SOUS-GROUPE	REP
95 604 396	01-3344-10	02
95 605 456	01-1212-10	01
95 615 620	*01-1120-10*	*51*
95 615 621		*51*
95 616 725	01-0010-10	51
95 616 726	01-1140-10	52
95 616 727	01-1120-10	51
95 616 728		51
95 623 739	01-3314-10	14
95 623 773		13
	01-2250-10	24
95 640 573	01-3300-10	51
95 650 887	01-1212-10	21
96 995 255	01-3303-10	53
96 995 258	01-1212-10	15
96 995 269	01-3358-10	51
96 995 313		01
96 995 658	01-3342-10	02
96 995 659	01-3344-10	01
A 332 96	01-3342-10	13
A 334 57	01-3358-10	07
A 334 81 A		12
A 335 90 A	01-3342-10	11
A 343 98	01-3430-10	09
A 343 98 A		09
A 343 98 B		09
A 343 98 C		09
A 343 98 D		09
A 344 5 A	01-3344-10	16
AK 334 3 A	01-3358-10	05
AM 124 9 A	*01-1120-10*	*10*
AM 331 3 C	01-3303-10	03
AM 331 86 A		07
AM 332 1 E	01-3342-10	01
AM 333 2 A		05
AM 333 220	01-3344-10	08
AM 333 221		08
AM 333 222		08
AM 333 223		08
AM 333 224		08
AM 333 225		08
AM 333 226		08
AM 333 227		08
AM 333 5 C		02
AM 334 1	01-3355-10	01
AM 334 10		03
AM 334 100	01-3314-10	02
AM 334 103 A		05
AM 334 106	01-3358-10	13
AM 334 11	01-3355-10	07
AM 334 23	01-3314-10	06

http://guillotv.free.fr

INDEX

NUMERO	SOUS-GROUPE	REP
AM 334 6	01-3355-10	04
AM 334 62	01-3358-10	10
AM 334 7	01-3355-10	05
AM 334 8 A		06
AM 334 9		02
AM 334 95 A	01-3314-10	03
AM 334 97		04
AM 335 04 B	01-3342-10	03
AM 335 90	01-3344-10	14
AM 343 4 A	01-3430-10	04
AM 343 7		07
AM 343 7 B		07
AM 343 7 D		07
AM 343 7 F		07
AM 343 8		08
AM 343 8 B		08
AM 343 8 D		08
AM 343 8 F		08
AM 343 8 H		08
AM 343 8 J		08
AM 343 8 L		08
AM 344 300	01-3344-10	09
AM 344 301		09
AM 344 302		09
AM 344 303		09
AM 344 304		09
AM 344 305		09
AM 344 306		09
AM 344 307		09
AM 344 308		09
AM 344 309		09
AM 344 310		09
AM 344 311		09
AM 344 312		09
AM 344 313		09
AM 344 314		09
AM 344 315		09
AM 344 316		09
AM 344 317		09
AM 344 318		09
AM 344 319		09
AM 344 320		09
AM 344 321		09
AM 344 322		09
AM 344 323		09
AM 344 324		09
AM 344 325		09
AM 344 326		09
AM 344 327		09
AM 344 328		09
AM 344 329		09

NUMERO	SOUS-GROUPE	REP
AM 344 330		09
AM 344 96 A		15
AM 381 1 B	01-3323-10	01
AT 381 3 A		02
AY 334 460 A	01-3358-10	03
AY 334 461 A		04
AY 334 51		06
AY 334 73		09
AY 334 89		15
AY 344 01	01-3430-10	02
AYA 124 63	01-1120-10	08
AYB 333 3	01-3342-10	04
AYB 333 4	01-3344-10	03
AZ 114 91	01-2250-10	08
	01-1140-10	05
AZ 331 99	01-1142-10	02
	01-3314-10	08
AZ 332 2	01-3344-10	06
AZ 332 4	01-3342-10	12
AZ 332 48	01-3344-10	07
AZ 333 7		04
AZ 333 92		05
AZ 334 80	01-3358-10	11
AZ 343 1	01-3430-10	01
AZ 343 198 A		09
AZ 343 5		05
ZC 9612 607 U	01-1212-10	16
ZC 9613 037 U	01-3303-10	06
ZC 9620 275 U	01-3344-10	11
ZC 9620 361 U		12
ZC 9620 374 U	01-3342-10	05
ZC 9620 542 U		10
79 03 001 585	01-1142-10	07
79 03 032 036		10
	01-3356-10	21
79 03 032 252	*01-3314-10*	*19*
79 03 033 018	01-1120-10	29
79 03 053 390	01-3358-10	19
79 03 055 019	01-3314-10	17
79 03 056 012	01-3358-10	18
79 03 056 017	01-3314-10	18
79 03 057 096	01-1120-10	28
79 03 058 011	01-2221-10	13
79 03 065 153		10
79 03 066 999	01-3358-10	14
79 03 087 053	01-1212-10	17
79 03 087 054		17
79 03 087 086		16
79 03 090 276	01-3342-10	08
79 03 101 755		14
79 03 101 760	01-3314-10	15

NUMERO	SOUS-GROUPE	REP
79 03 101 776		16
	01-1142-10	09
79 03 101 777	01-3314-10	11
79 03 101 786	01-1142-10	09
79 03 101 806	01-3358-10	17
79 03 201 012	01-2221-10	14
79 03 201 060	01-3314-10	11
79 03 234 016	01-3358-10	20

http://allonzcv.free.fr

15/02/91

1117 **TABLEAU DES VUES** — **GROUPE**
AUFSTELLUNG DER BILDER — GROUP
TABLE OF PICTURE — GROUP **02**
B01 ↑ TABLA DE VISTAS — GRUPO
TABELLA DELLE VEDUTE — GRUPPO

SOUS-GROUPE UNTERGRUPPE SUBGROUP SUBGRUPO SOTTOGRUPPO	NUMERO NUMMER NUMBER NUMERO NUMERO	VUE BILD PICTURE VISTA VEDUTA
TUBULURE ADMISSION-ECHAPPEMENT EIN-UND AUSLASSKRÜMMER INLET AND EXHAUST MANIFOLD COLECTOR DE ADMISION Y ESCAPE COLLETTORE ASPIRAZIONE ESCARICO		
	1411-10	C02
- (D) - ▶ 11/79	1411-20	C03
COMMANDE D'ACCELERATEUR GASPEDALBETAETIGUNG ACCELERATOR CONTROL MANDO DE ACELERADOR COMANDO DEL ACCELERATORE		
	1419-10	C04 C05
- (D) - ▶ 11/79	1419-20	C06
CARBURATEUR VERGASER CARBURETTOR CARBURADOR CARBURATORE		
- **SOLEX - GAUF EMBRAYAGE CENTRIFUGE**	1434-10	C07
- **SOLEX 12 720 000 - EMBRAYAGE CENTRIFUGE**	1434-15	C08
- **SOLEX 34 PICS REP 193 - 34 PICS REP 194 - (D) - ▶ 11/79**	1434-20	C09
CARBURATEUR-NECESSAIRE DE REPARATION VERGASER - REPARATURSATZ CARBURETTOR REPAIR KIT CARBURADOR JUEGO REPARACION CARBURATORE NECESSARIO RIPARAZIONE		
- **SOLEX**	1438-10	C10
- **SOLEX - (D) - ▶ 11/79**	1438-20	C11
FILTRE A AIR LUFTFILTER AIR FILTER FILTRO DE AIRE FILTRO ARIA		
	1710-10	C12 C13

ALLUMEUR ZUENDVERTEILER IGNITION DISTRIBUTOR DISTRIBUIDOR SPINTEROGENO		
- **DUCELLIER**	2112-10	C14 C15
- **FEMSA**	2112-20	D15 D14
BOBINE BOUGIE FAISCEAU D'ALLUMAGE ZUENDKABELBUENDEL-KERZE-SPULE IGNITION HARNESS-SPARK PLUG-COIL BOBINA BUJIA-CABLEADO ENCENDIDO BOBINA CANDELA-FASCIO ACCENSIONE	2120-10	D13 D12
EMBRAYAGE KUPPLUNG CLUTCH EMBRAGUE FRIZIONE		
- ▶ 1977	3120-10	D11
EMBRAYAGE CENTRIFUGE FLIEHKRAFTKUPPLUNG CENTRIFUGAL CLUTCH EMBRAGUE CENTRIFUGO FRIZIONE CENTRIFUGA		
- ▶ 2425	3121-10	D10 D09
EMBRAYAGE A DIAPHRAGME KUPPLUNG MIT FEDERSCHEIBE CLUTCH WITH DIAFRAGME EMBRAGUE A DIAFRAGMA FRIZIONE ADIAFRAMMA		
- 1978 ▶	3124-10	D08 D07
ALTERNATEUR WECHSELSTROMGENERATOR ALTERNATOR ALTERNADOR ALTERNATORE		
- **DUCELLIER 7532 E**	5320-10	D06
- **PARIS RHONE A 11 M 12**	5320-20	D05
- **FEMSA ALN 12-1**	5320-30	D04
- **ISKRA AAG 0702**	5320-40	D03
ALTERNATEUR - FIXATION COURROIE WECHSELSTROMGENERATOR-KEILRIEMENBEFESTIGG ALTERNATOR - BELT FASTENING ALTERNADOR-FIJACION CORREA ALTERNATORE-FISSAGGIO CINGHIA	5324-10	D02

http://guillon2cv.free.fr

15/02/91

1117	**TABLEAU DES VUES**	**GROUPE**		
	AUFSTELLUNG DER BILDER	GROUP		
	TABLE OF PICTURE	GROUP **02**		
B02 ↑	TABLA DE VISTAS	GRUPO		
	TABELLA DELLE VEDUTE	GRUPPO		

SOUS-GROUPE UNTERGRUPPE SUBGROUP SUBGRUPO SOTTOGRUPPO	**NUMERO** NUMMER NUMBER NUMERO NUMERO	**VUE** BILD PICTURE VISTA VEDUTA
DEMARREUR ANLASSER STARTER MOTOR DE ARRANQUE MOTORINO AVVIAMENTO		
· DUCELLIER	**5330-10**	**D01 E01**
· PARIS RHONE D 8 E 148	**5330-20**	**E02**
· PARIS RHONE D 9 E 93	**5330-25**	**E03**
· ISKRA AZE 0305	**5330-30**	**E04 E05**
· FEMSA MTA 12-30 · ▶ 2641	**5330-40**	**E06 E07**
· BOSCH 9000141104 · 2642 ▶	**5330-45**	**E08 E09**

http://guillon2cv.free.fr

15/02/91
1117 02-1411-10
PAGE : 1
C02 ↑

TUBULURE ADMISSION-ECHAPPEMENT
EIN-UND AUSLASSKRUEMMER
INLET AND EXHAUST MANIFOLD
COLECTOR DE ADMISION Y ESCAPE
COLLETTOPE ASPIRAZIONE ESCARICO

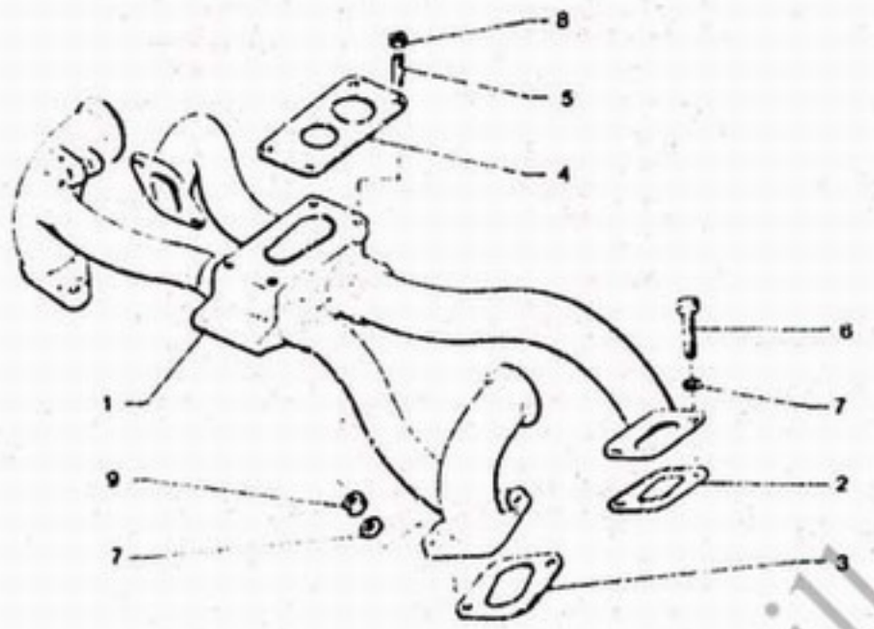

02	75 491 225	02	28,5X43,5 ADM		JOINT DICHTUNG MANIFOL GASKET JUNTA COLECTOR GUARNIZIONE
03	75 491 352	02	ENT 63 ECH		-
04	75 400 505	01	E 7-2 DIAM INT 27 6		ENTRETOISE ABSTANDSSTUECK SPACER DISTANCIADOR DISTANZIALF
05	26 161 509	02	DIAM 8X1,25-37		GOUJON STEHBOLZEN STUD ESPARRAGO PERNO
	26 161 619	02	DIAM 8X1,25-42		-
06	95 623 773	04	TH7X1,00-25		VIS SCHRAUBE SCREW TORNILLO VITE
07	79 03 056 012	08	CR 7,3X12		RONDELLE GROWER GROWERSCHEIBE SPRING WASHER ARANDELA RONDELLA GROWER
08	79 03 032 124	04	HE8X1,25		ECROU MUTTER NUT TUERCA DADO
09	79 03 032 249	04	HE 7X1,00		

- NOTA: MONTAGE CARBURATEUR DOUBLE-CORPS
- NOTA MONTAGE ZWEISTUFENVERGASER
- NOTE ASSEMBLING CARBURETTER TWO-BARREL
- NOTA MONTAGE CARBURADOR DE DOBLE CUERPO
- MONTAGGIO CARBURATORE A DOPPIO CONDOTTO

01	95 581 013	01	RMP AM141 1K	TUBULURE KRUEMMER MAIFOLD COLECTOR COLLETTORE

http://guillon2cv.free.fr

15/02/91
1117 02-1419-10
PAGE : 1
C04 ↑

COMMANDE D'ACCELERATEUR
GASPEDALBETAETIGUNG
ACCELERATOR CONTROL
MANDO DE ACELERADOR
COMANDO DEL ACCELERATORE

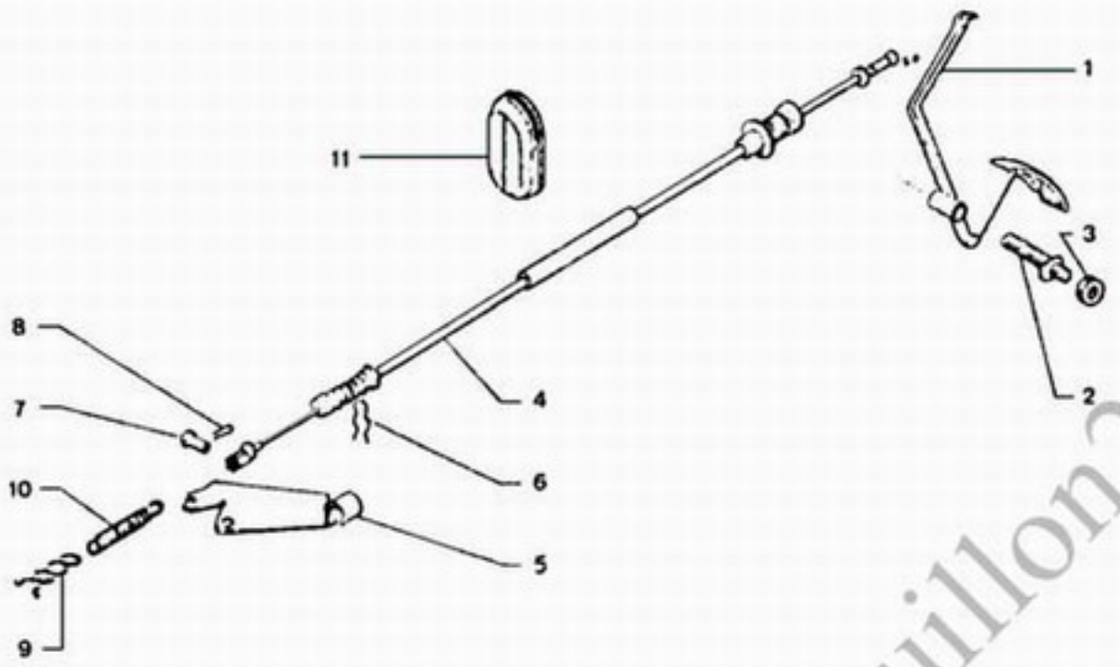

Z1419100

- NOTA: MONTAGE CARBURATEUR DOUBLE-CORPS
- NOTA:MONTAGE ZWEISTUFENVERGASER
- NOTE:ASSEMBLING CABURETTER TWO BARREL
- NOTA:MONTAGE CARBURATORE DE DOBLE CUERPO
- NOTA:MONTAGIO CARBURATORE A DOPPIO CONDOTTO

01		5 507 099	01				PEDALE GASPEDAL ACCELERAT PEDAL PEDAL PEDALE
02		75 515 541	01	DIAM9X1,25 L:12-32			AXE DE PEDALE PEDALBOLZEN PEDAL SPINDLE EJE PEDAL PERNO PEDALE
03		25 223 019	01	HE9X1,25			ECROU MUTTER NUT TUERCA DADO
04		5 507 100	01	LON 762			CABLE DE CDE BET.-ZUG CONTROL CABLE CABLE ACELERAD. CAVO DI COMANDO
05		95 576 962	01	RMP 25223009	▶	1788	SUPPORT D'ARRET HALTER SHEATH BRACKET SOPORTE SUPPORTO
06		79 03 066 995	01				EPINGLE KLAMMER ACLTR CABLE PIN GRUPILLA GRAFFETTA
07		AM 142 67	01				AXE DE SECTEUR BOLZEN F.SEGM. SECTION PIN EJE SECTOR PERNO SETTORE
08		79 03 066 999	01	DIAM 2-LON-20			EPINGLE SPANGE BRAKE PLATE PIN GRUPILLA SPILLO
09		5 509 540	01	EMBCEN	▶	12/80	AGRAFE KLAMMER CLIP GRAPA AGRAFE
		75 420 121	01	EMBNOR	12/80 ▶		-
10		75 420 119	01	DIAM EXT 13			RESSORT FEDER CABLE SPRING MUELLE CABLE MOLLA

.../...

http://guillon2cv.free.fr

15/02/91
1117 02-1419-10
PAGE : 2
C05 ↑

COMMANDE D'ACCELERATEUR
GASPEDALBETAETIGUNG
ACCELERATOR CONTROL
MANDO DE ACELERADOR
COMANDO DEL ACCELERATORE

XT

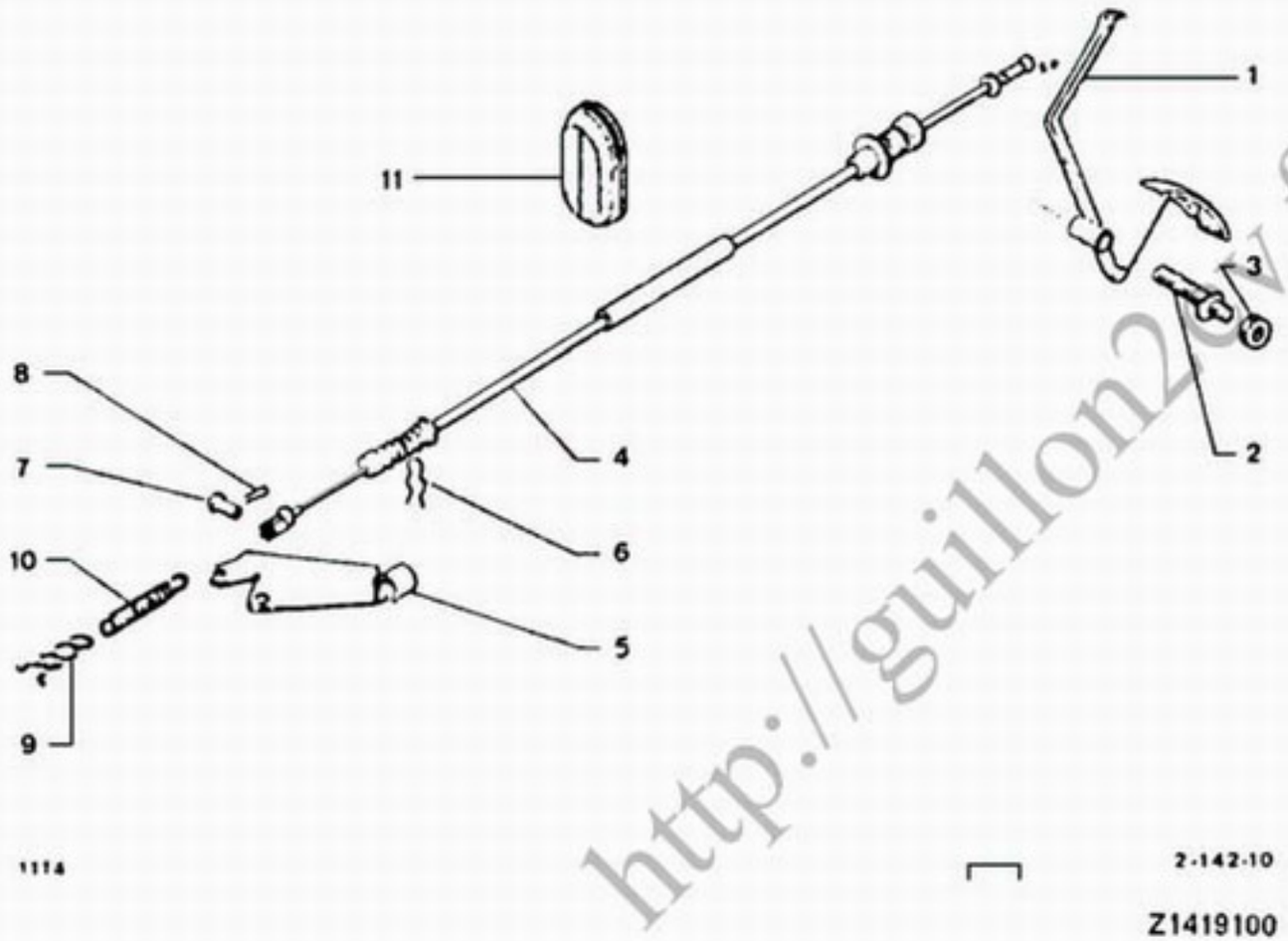

11		5 507 094	01	CC - 76,2X35,2 SUR TABLIER	ETANCHEITE ABDICHTUNG SEALING ESTANQUEIDAD TENUTA	54		75 514 352	01	LON 992 -CAD	CABLE DE CDE BET.-ZUG CONTROL CABLE CABLE ACELERAD. CAVO DI COMANDO

http://guillon2cv.free.fr

15/02/91
1117 02-1419-20
PAGE : 1
C06 ↑

COMMANDE D'ACCELERATEUR
GASPEDALBETAETIGUNG
ACCELERATOR CONTROL
MANDO DE ACELERADOR
COMANDO DEL ACCELERATORE

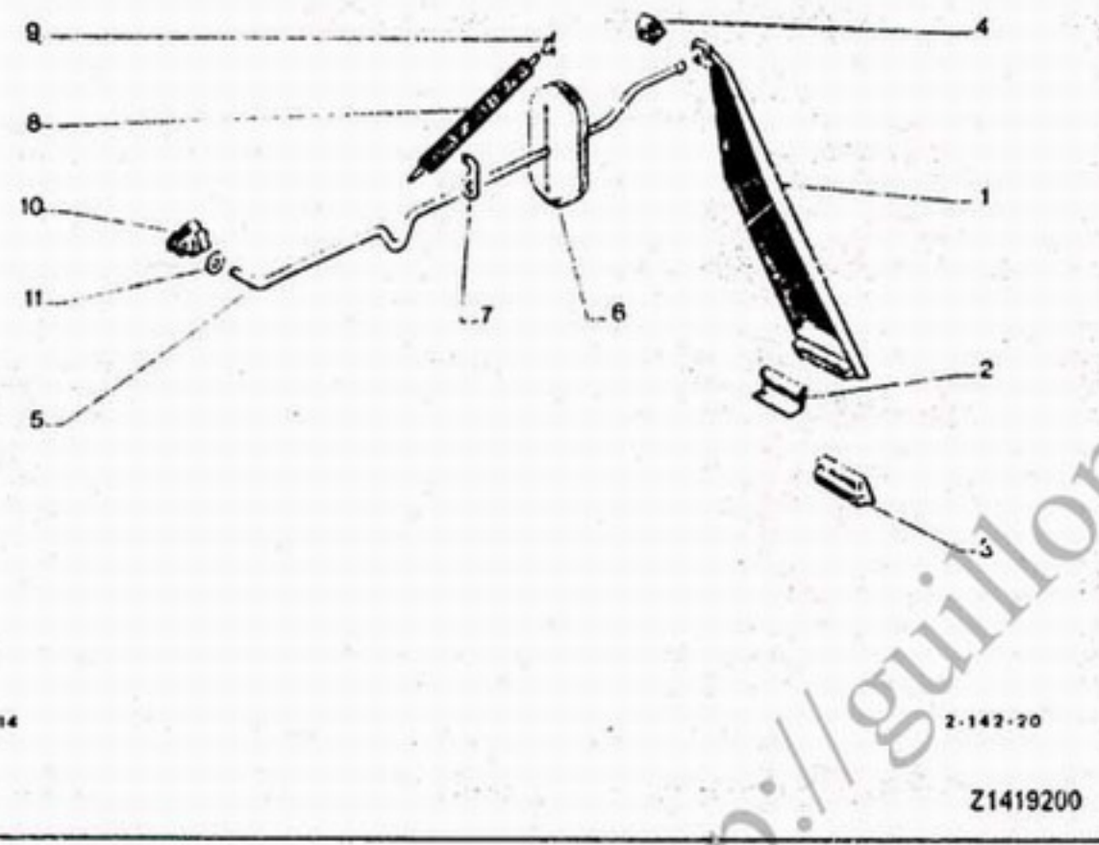

(D)
▶ 11/79

- NOTA: MONTAGE CARBURATEUR MONO-CORPS

01	AZ 142 301 A	01	AVEC BUTEE	PEDALE GASPEDAL ACCELERAT PEDAL PEDAL PEDALE
02	AZ 142 95	01	DIAM 8,5	SUPPORT PEDALE PEDALHALTER PEDAL BRACKET SOP.PEDAL ACELE SUPPORTO
03	AZ 142 107	01	LON 43 < < NYLON > >	PALIER LAGER BEARING CASQUILLO CUSCINETTO
04	A 142 83	01		BUTEE CAOUTCHOU ANSCHLAG RUBBER BUFFER TOPE GOMA REGGISPINTA
05	AZ 142 387 A	01	LON 328	TIGE DE CDE BETAETIG.STANGE CONTROL ROD VARILLA MANDO ASTA COMANDO
06	AY 142 90	01	CC-35X76	ETANCHEITE ABDICHTUNG SEALING ESTANQUEIDAD TENUTA
07	5 420 540	01		CROCHET HAKEN HOOK GANCHO GANCIO
08	75 514 904	01	DIAM 12	RESSORT RUCKZUGFEDER RETURN SPRING MUELLE MOLLA RICHIAMO
09	75 420 121	01	EMBNOR	AGRAFE KLAMMER CLIP GRAPA AGRAFE
10	5 420 120	01		-
11	75 420 125	01	3X10X3	RONDELLE FEUTRE FILZSCHEIBE FELT WASHER ARANDELA RONDELLA FELTRO

http://guillon2cv.free.fr

15/02/91
1117 02-1434-10
PAGE : 1
C07 ↑

CARBURATEUR
VERGASER
CARBURETTOR
CARBURADOR
CARBURATORE

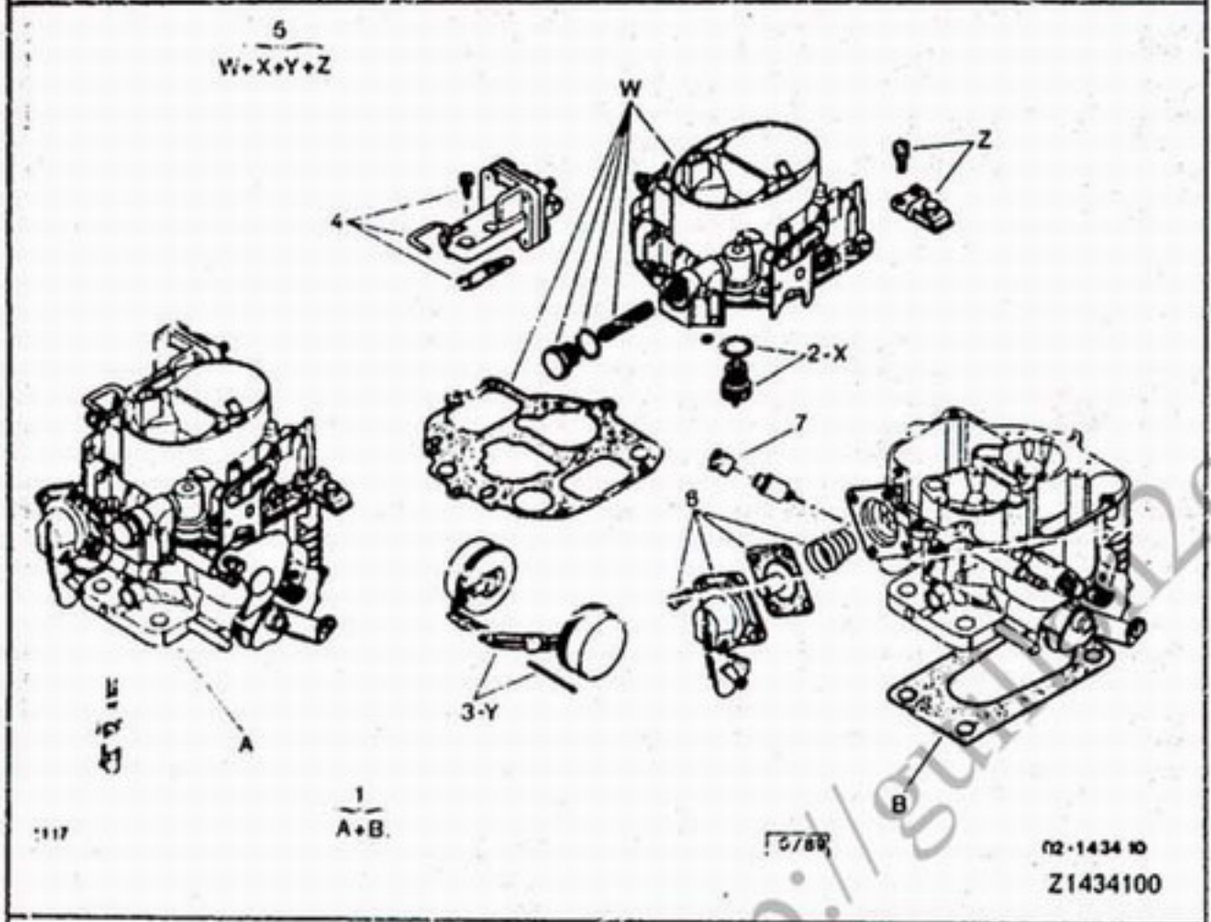

SOLEX
SAUF EMBRAYAGE CENTRIFUGE

01	95 545 941	01	12 992000 RMP 5501073 127/9000 26/35 SCIC REP197 > 6/80		CARBURATEUR VERGASER CARBURETTOR CARBURADOR CARBURATORE
02	5 486 485	01	AVEC JOINT	▶ 2092	POINTEAU CARBU. VERG.NADELVENT. CARB NEEDL VALV VALVULA AGUJA GALLEGGIANTE
	95 577 882	01	AVEC JOINT	2093 ▶	-
03	5 437 082	01	ASS		FLOTTEUR SCHWIMMER CARBURETR FLOAT FLOTADOR GALLEGGIANTE
04	95 568 478	01		06/80 ▶	ENS ASSISTANCE UNTERST.SATZ ASSISTED ASSY ENS ASISTENCIA INS.ASSISTENZA
05	95 592 895 NFP	01	COMPLET	2124 ▶	DESSUS DE CUVE GEHAEUSEDECKEL FLOAT CHB COVER CUERPO SUPERIOR PARTE SUP.VASCH
06	95 595 730	01	ENS		POMPE REPRISE BESCHLEUNIGPUMP ACCELERAT PUMP BOMBA ACELERACI POMPA RIPRESA
07	5 501 075	01	DIAM 9,2-10 HAUT13,4		BOUCHON DE VIS STOPFEN R.SCHRA SCREW PLUG CAPUCHON TAPPO VITE

http://gu12cv.free.fr

15/02/91
1117 02-1434-15
PAGE : 1
C08 ↑

CARBURATEUR
VERGASER
CARBURETTOR
CARBURADOR
CARBURATORE

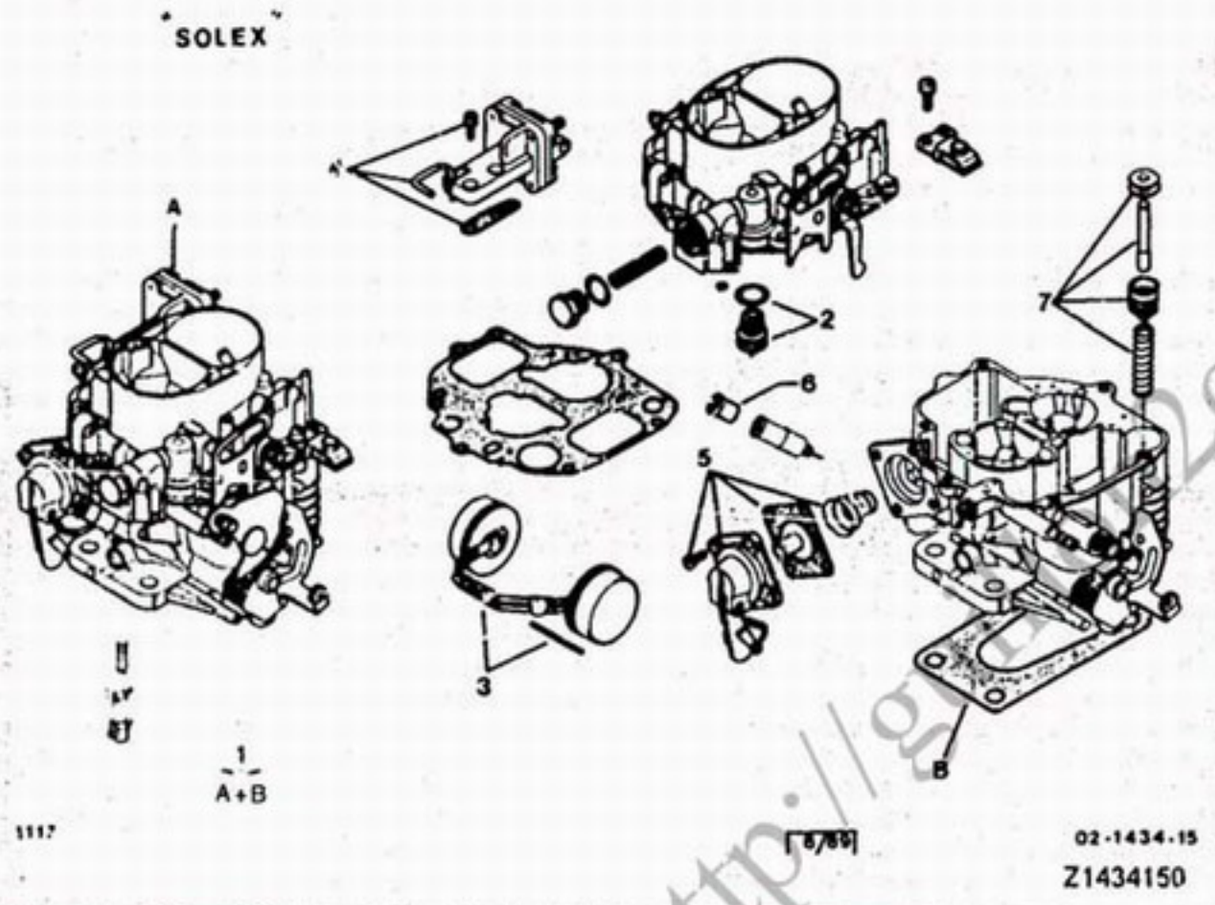

SOLEX 12 720 000
EMBRAYAGE CENTRIFUGE

- NOTA:LES PIECES NON REPEREES SONT NFP

01	5 501 074	01	12 720000 ▶ 06/80 26/35 SCIC REP 198		CARBURATEUR VERGASER CARBURETTOR CARBURADOR CARBURATORE
	95 545 941	01	12 992000 06/80 ▶ 12 993000-26/35 SCIC REP 226		-
02	5 486 485	01	AVEC JOINT ▶ 09/81		POINTEAU CARBU. VERG.NADELVENT. CARB NEEDL VALV VALVULA AGUJA GALLEGG'ANTE
	95 577 882	01	AVEC JOINT 09/81 ▶		-
03	5 437 082	01	ASS		FLOTTEUR SCHWIMMER CARBURETR FLOAT FLOTADOR GALLEGGIANTE
04	95 568 478	01	06/80 ▶		ENS ASSISTANCE UNTERST.SATZ ASSISTED ASSY ENS ASISTENCIA INS.ASSISTENZA
05	95 595 730	01	ENS		POMPE REPRISE BESCHLEUNIGPUMP ACCELERAT PUMP BOMBA ACELERACI POMPA RIPRESA
06	5 501 075	01	DIAM 9,2-10 HAUT13,4		BOUCHON DE VIS STOPFEN R.SCHRA SCREW PLUG CAPUCHON TAPPO VITE

http://g...2cv.free.fr

15/02/91
1117 02-1434-20
PAGE : 1
C09 ↑

CARBURATEUR
VERGASER
CARBURETTOR
CARBURADOR
CARBURATORE

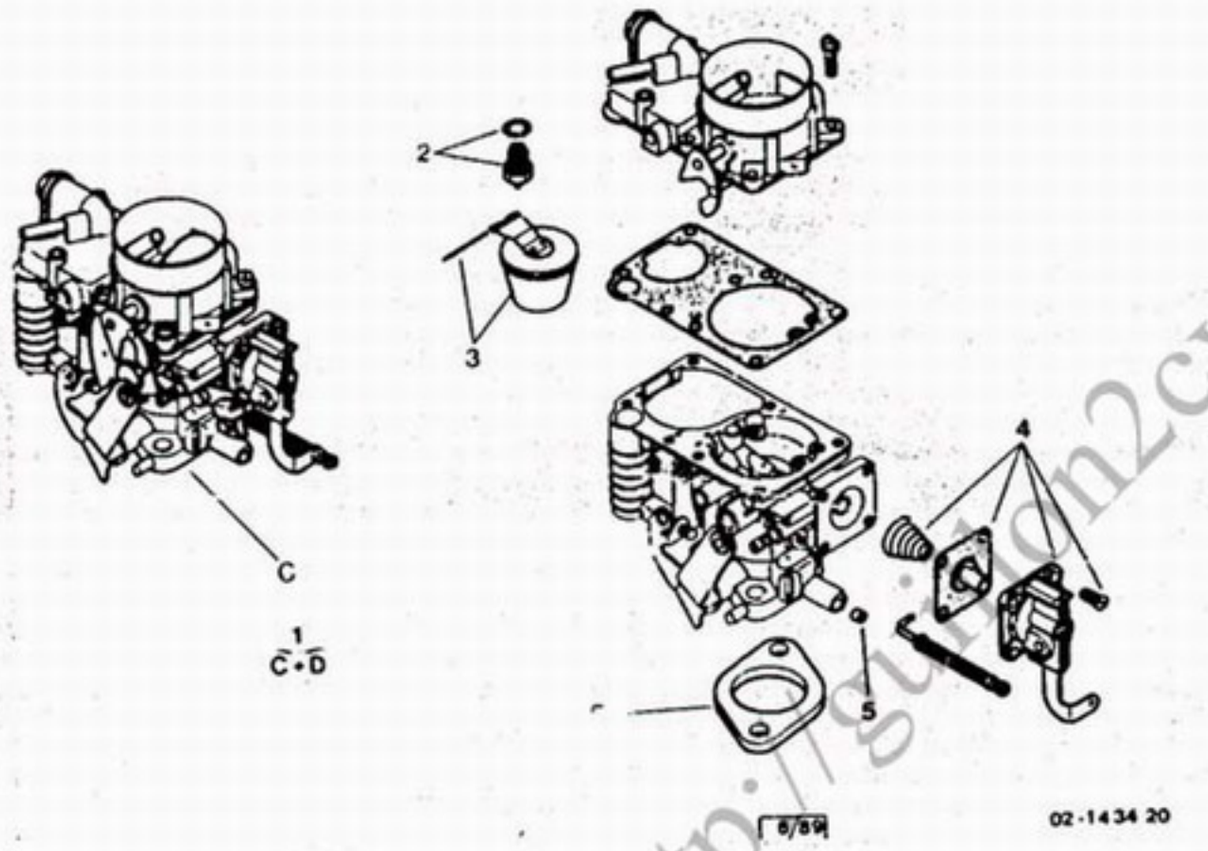

Z1434200

SOLEX 34 PICS REP 193 - 34 PICS REP 194
(D)
▶ 11/79

- NOTA: POUR L EMPLOIE AVEC UN EMBRAYAGE NORMAL,RETOURNER LE LEVIER (L) DANS LA POSITION INVERSE

01		5 501 070	01	COMPLET	**CARBURATEUR** VERGASER CARBURETTOR CARBURADOR CARBURATORE
02		95 533 290	01		**FLOTTEUR** SCHWIMMER CARBURETR FLOAT FLOTADOR GALLEGGIANTE
03		5 478 724	01		**POINTEAU CARBU.** VERG.NADELVENT. CARB NEEDL VALV VALVULA AGUJA GALLEGGIANTE
04		5 504 891	01	ENS	**POMPE REPRISE** BESCHLEUNIGPUMP ACCELERAT PUMP BOMBA ACELERACI POMPA RIPRESA
05		75 489 718	01	DIAM EXT 6,70-H4	**BOUCHON DE VIS** STOPFEN R.SCHRA SCREW PLUG CAPUCHON TAPPO VITE

http://gulion2cv.free.fr

15/02/91
1117 02-1438-10
PAGE : 1
C10 ↑

CARBURATEUR-NECESSAIRE DE REPARATION
VERGASER - REPARATURSATZ
CARBURETTOR REPAIR KIT
CARBURADOR JUEGO REPARACION
CARBURATORE NECESSARIO RIPARAZIONE

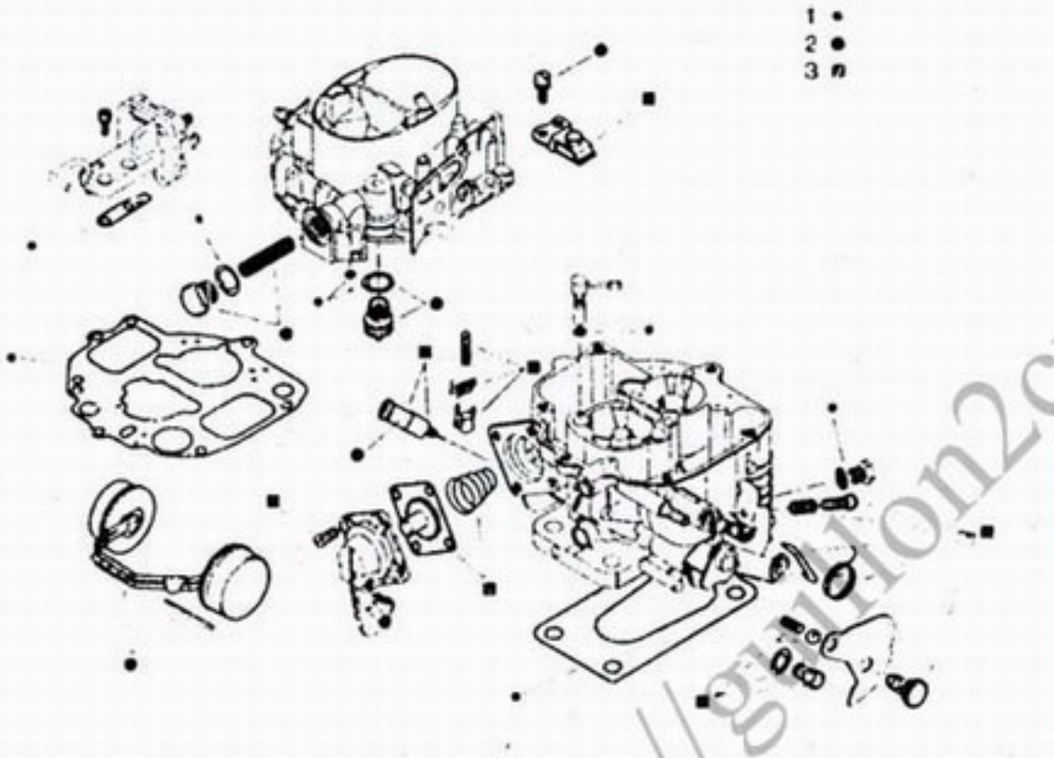

SOLEX

01	5 451 034	01	ENS		POCHETTE JOINTS DICHTSATZ CARB GASKET KIT JUEGO DE JUNTAS SERIE GUARNIZ.	03	75 515 610	01	SANS JOINTS DE CORPS DE CUVE	NEC CARBURATEUR REP-SATZ CARB REPAIR KIT JUEGO REPARACI. NECESSARIO
02	75 515 609	01	SANS JOINTS DE DESSUS DE CUVE	▶ 1757	NEC CARBURATEUR REP-SATZ CARB REPAIR KIT JUEGO REPARACI. NECESSARIO					
	95 577 884	01	SANS JOINTS DE DESSUS DE CUVE	1758 ▶	-					

http://gillion2cv.free.fr

15/02/91
1117 02-1438-20
PAGE : 1
C11 ↑

CARBURATEUR-NECESSAIRE DE REPARATION
VERGASER - REPARATURSATZ
CARBURETTOR REPAIR KIT
CARBURADOR JUEGO REPARACION
CARBURATORE NECESSARIO RIPARAZIONE

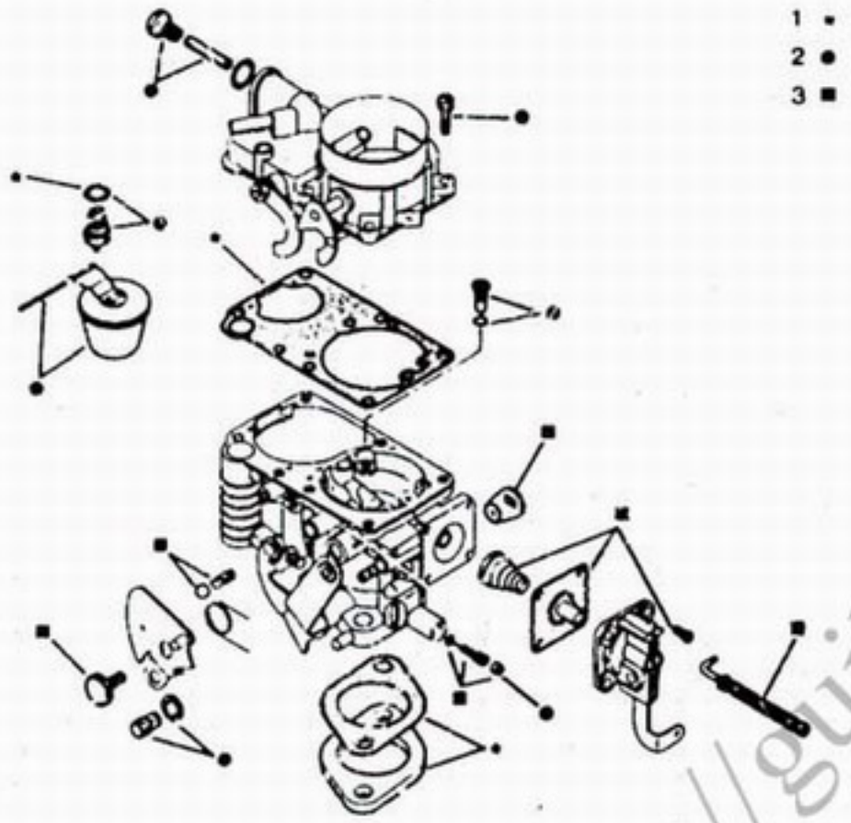

Z1438200

SOLEX
(D)
▶ 11/79

01	5 451 055	01	ENS	JOINT DE CARBU. VERGASERDICHTUN CARBURET GASKET JUNTA CARBURAD. GUARNIZIONE	03	75 517 322	01	SANS JOINTS DE CORPS DE CUVE	NEC CARBURATEUR REP-SATZ CARB REPAIR KIT JUEGO REPARACI. NECESSARIO
02	75 517 320	01	SANS JOINTS DESSUS DE CUVE	NEC CARBURATEUR REP-SATZ CARB REPAIR KIT JUEGO REPARACI. NECESSARIO					

http://guillon2cv.free.fr

15/02/91
1117 02-1710-10
PAGE : 1
C12 ↑

FILTRE A AIR
LUFTFILTER
AIR FILTER
FILTRO DE AIRE
FILTRO ARIA

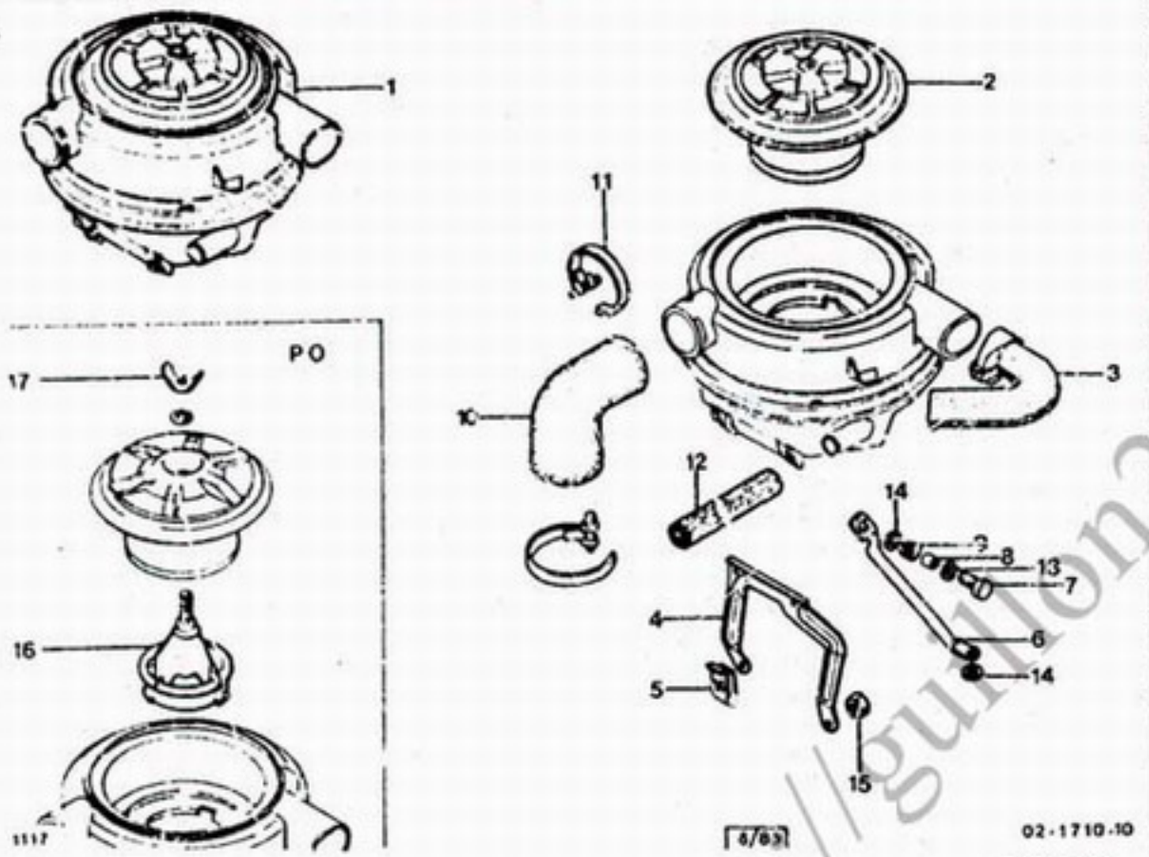

- NOTA:LES PIECES NON REPEREES SONT NFP

01		95 546 597	01	19744	FILTRE AIR SEC LUFTFILTER AIR FILTER FILTRO DE AIRE FILTRO ARIA	02		95 546 429	01		ELEMENT FILTRE EINSATZ FILTER ELEMENT ELEMENTO FILTR. ELEMENTO
		5 508 267	01	19703 -ATMOSPHERE POUSSIERES	-			5 508 266	01	-ATMOSPHERE POUSSIERES	-
						03		75 515 254	01		RACCORD AIR EINLASSSCHLAUCH FILTER AIR HOSE MANGUITO AIRE RACCORDO
						04		75 529 967	01		SUPPORT DE COL HALTER F. ROHR PIPE BRACKET SOPORTE SUPPORTO
						05		5 503 400	02	DIAM 6	ECROU MUTTER NUT TUERCA DADO
						06		75 515 401	01	AR	SUPPORT DE COL HALTER F. ROHR PIPE BRACKET SOPORTE SUPPORTO
						07		79 03 201 132	01	TH5X0,80-25	VIS TH SCHRAUBE CAPSCREW TORNILLO TH VITE
						08		75 420 126	01	6X8X6,5	ENTRETOISE ABSTANDSSTUECK SPACER JUEGO DISTANCIA DISTANZIALE
						09		75 521 653	01	DIAM INT8X10X6,5	BAGUE ELASTIQUE RING BUSHING CASQUILLO ELAS. BOCCOLA ELAST.
						10		75 523 566	01	CC	RACCORD AIR EINLASSSCHLAUCH FILTER AIR HOSE MANGUITO AIRE RACCORDO

.../...

http://guillon2cv.free.fr

15/02/91
1117 02-1710-10
PAGE : 2
C13 ↑

FILTRE A AIR
LUFTFILTER
AIR FILTER
FILTRO DE AIRE
FILTRO ARIA

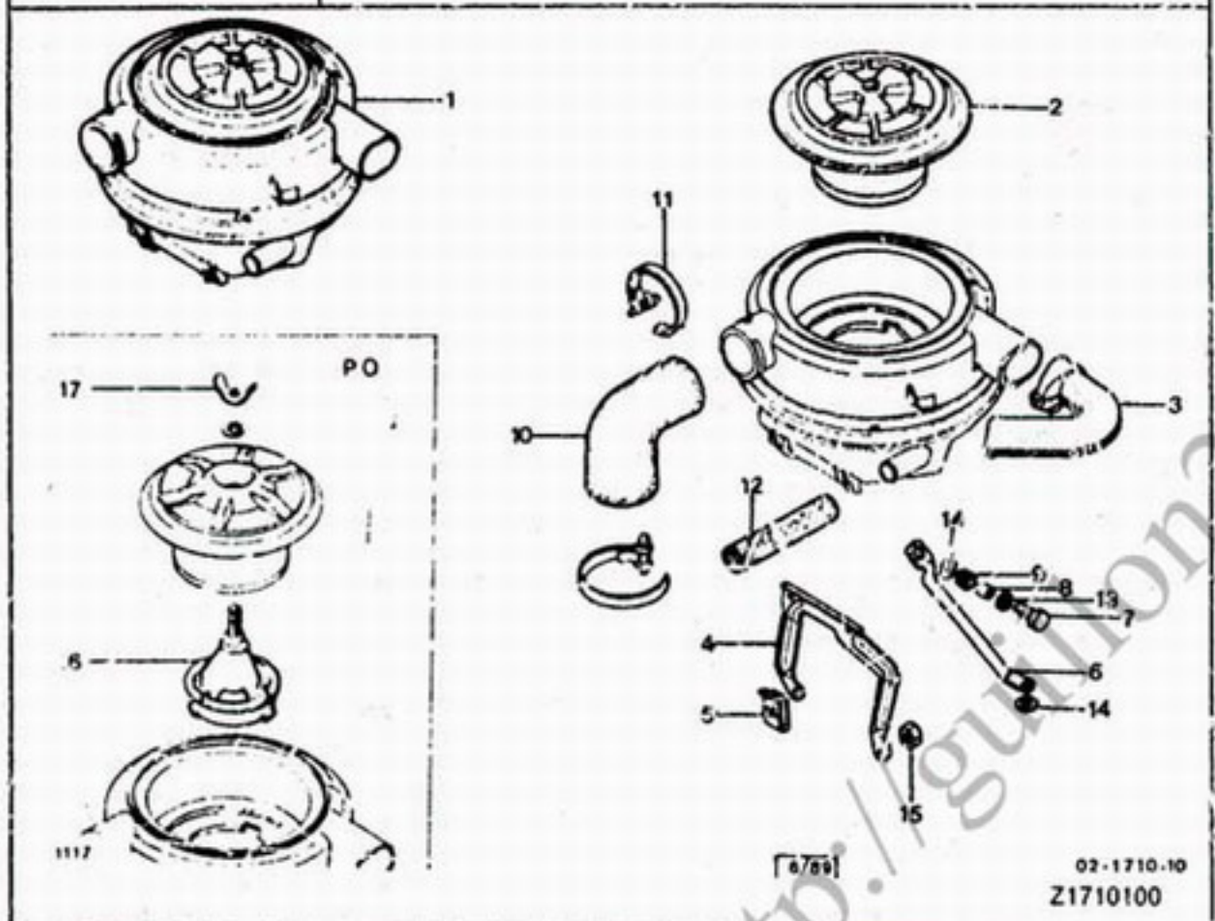

11	22 558 029 NFP	01	LON 495	COLLIER SCHELLE ADJUST COLLAR ABRAZADERA COLLARE	
12	AK 171 99	01	17/23X280	TUBE SOUPLE VERBIND.ROHR FLEXIBLE TUBE TOBO FLEXIBLE TUBO FLESSIBILE	
13	22 769 009	03	DIAM 5X20-E 1	RONDELLE GROWER GROWERSCHEIBE SPRING WASHER ARANDELA RONDELLA GROWER	
14 *	95 624 273	01	DIAM 7.4 X 20 X 2	RONDELLE PLATE FLACHSCHEIBE PLAIN WASHER ARANDELA PLANA RONDELLA PIATTA	
15	79 03 033 252 RP 7903232018	02	HE 10X1.50	ECROU HEXAGONAL SECHSKANTMUTTER HEXAGONAL NUT TUERCA DADO ESAGONALE	
16	75 530 717	01	-ATMOSPHERE POUSSIERES	ENTRETOISE ABSTANDSSTUECK SPACER JUEGO DISTANCIA DISTANZIALE	
17	75 530 718	01	-ATMOSPHERE POUSSIERES	ECROU OREILLES FLUEGELMUTTER FLY NUT TUERCA MARIPOSA DADO ORECCHI	

http://guillon2cv.free.fr

15.02/91
1117 02-2112-10
PAGE : 1
C14 ↑

ALLUMEUR
ZUENDVERTEILER
IGNITION DISTRIBUTOR
DISTRIBUIDOR
SPINTEROGENO

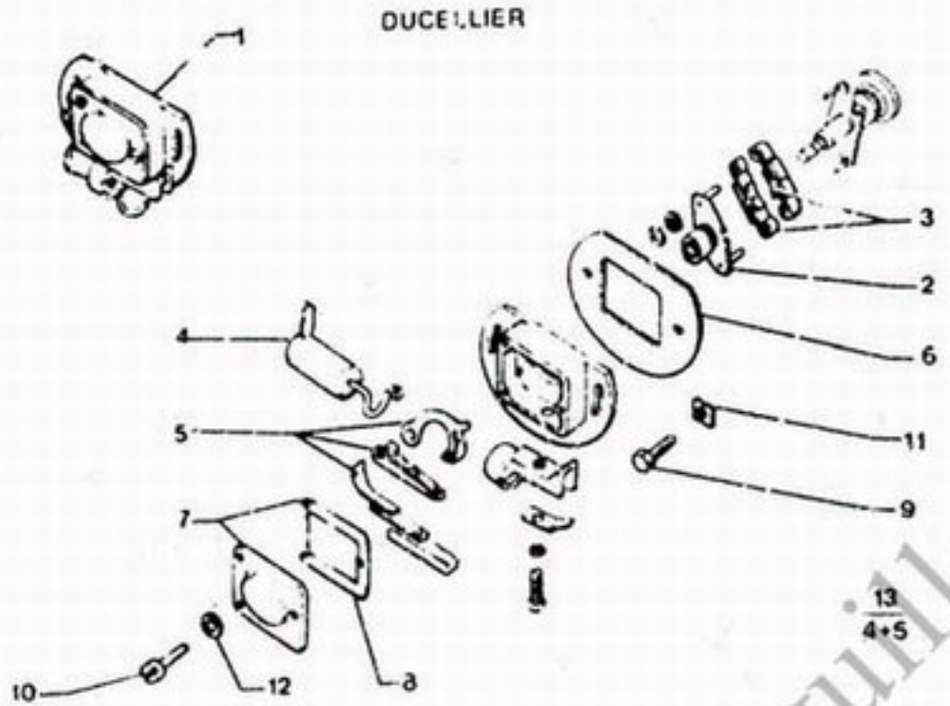

DUCELLIER

01	AZ 211 05	01		ALLUMEUR ZUENDVERTEILER DISTRIBUTOR DISTRIBUIDOR SPINTEROGENO
02	AM 211 204 A	01		CAME D'ALLUMEUR NOCKEN DISTRIBUTOR CAM LEVA CAMMA
03	5 422 859	01	LON 31	JEU DE RESSORTS FEDERNSATZ DIST SPRING SET JUEGO MUELLES SERIE MOLLE
04	AZ 211 8	01		CONDENSATEUR KONDENSATOR IGNIT CONDENSER CONDENSADOR CONDENSATORE
05	AZ 211 17	01		RUPTEUR UNTERBRECHER CONTACT BREAKER RUPTOR SPAZZOLA ROTANT
06	AM 211 92 B	01	DIAM 85	TOLE PROTECTION ABSCHIRMBLECH GUARD SHEET MET PANTALLA PROTEC LAMIERA
07	AZ 211 9	01		COUVERCLE DECKEL COVER TAPA COPERCHIO
08	AZ 211 116	01	CC	JOINT CAOUTCHOU GUMMIDICHTUNG RUBBER SEAL JUNTA GOMA GUARNIZIONE GOM
09	79 03 001 708	01	DIAM 7X1,00-20	VIS TH SCHRAUBE CAPSCREW TORNILLO TH VITE
10	79 03 007 147	03	DIAM 4X0,70 LON 8	VIS TCB SCHRAUBE CAPSCREW TORNILLO TCB VITE
11	5 427 438	02	DIAM 7,5X15X15	PLAQUETTE PLAETTCHEN DISTR FIX PLATE PLAQUETA PIASTRA

.../...

http://guillon2cv.free.fr

15/02/91
1117 02-5324-10
PAGE : 1
D02 ↓

ALTERNATEUR - FIXATION COURROIE
WECHSELTROMGENERATOR-KEIRIEMENBETESTGG
ALTERNATOR - BELT FASTENING
ALTERNADOR-FIJACION CORREA
ALTERNATORE-FISSAGGIO CINGHIA

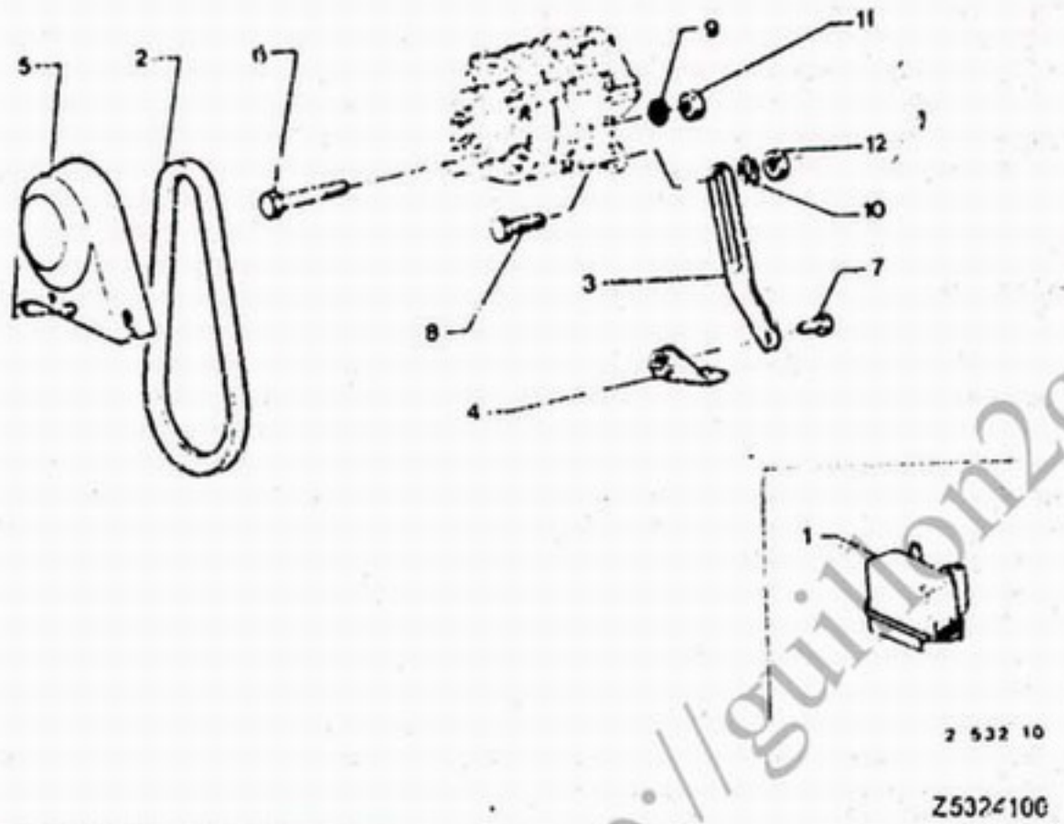

01	5 501 011	01	RMP GX1110901A-GX1110902A-549150% ▶ 06/80		REGULATEUR REGLER ALTERN REGULATR REGULADOR REGOLATORE
02	AY 532 17	01	LON 755 ▶ 4495		COURROIE ALTER. KEILRIEMEN ALTERNATOR BELT CORREA ALTERNA CINGHIA
02	91 536 302	01	LON 765 4496 ▶		COURROIE RIEMEN BELT CORREA CINGHIA
03	75 526 182	01			PATTE STREBELASCHE TENSION LUG SOPORTE STAFFA
04	75 526 180	01	1 DIAM 7X1,00		PATTE SUPPORT HALTELASCHE SUPPORT BRACKET SOP.ALTERNADOR STAFFA SUPPORTO
05	95 534 707	01			CAPOT ALTERNAT. DECKEL ALTERNATOR CAP PROTECTOR COPERCHIO
06	23 871 019	01	DIAM 9X1,25-105 RMP 23872019		VIS TH SCHRAUBE CAPSCREW TORNILLO TH VITE
07	23 464 319	01	DIAM 7X22		-
08	79 03 001 708	01	DIAM 7X1,00-20		-
09	79 03 056 125	01	DIAM 9,5X16,5		RONDELLE GROWER GROWERSCHEIBE SPRING WASHER ARANDELA RONDELLA GROWER
10	79 03 058 011	02	DIAM 7,2X14,2-1,4		RONDELLE CONIQU KONUSSCHEIBE SPRING WASHER ARANDELA RONDELLA CONICA
11	25 243 019 RP 95623753	01	DIAM 9X1,25-7,5		ECROU HEXAGONAL SECHSKANTMUTTER HEXAGONAL NUT TUERCA DADO ESAGONALE
12	79 03 032 036	02	HE 7X1,00-5,5		ECROU MUTTER NUT TUERCA DADO

http://guillon2cv.free.fr

15/02/91
1117 02-5320-40
PAGE : 1
D03 ↓

ALTERNATEUR
WECHSELSTROMGENERATOR
ALTERNATOR
ALTERNADOR
ALTERNATORE

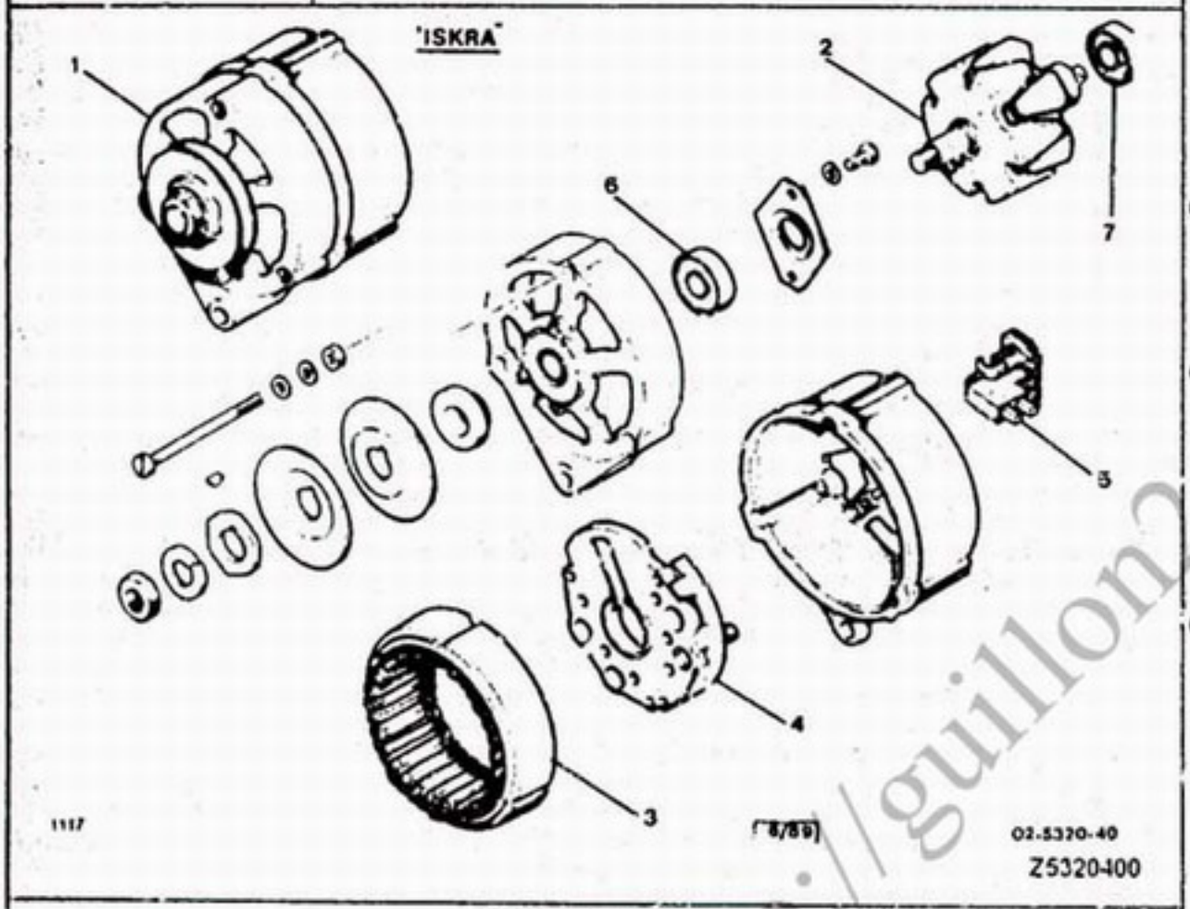

ISKRA AAG 0702

- LES PIECES NON REPEREES SONT N F P

01	5 473 145	01	RMP 75491667		ALTERNATEUR NE LIMA NEU ALTERNATOR NEW ALTERNADOR NE ALTERNAT NUOVO
02	75 512 014	01			ROTOR ROTOR ALTERNATR ROTOR ROTOR ROTORE
03	75 512 015 NFP	01			STATOR STATOR ALTERNAT STATOR ESTATOR ALTERN. STATORE
04	75 512 012 R.P 95580160	01		▶ 4008	BLOC REDRESSEUR GLEICHRICHTER DIODE PLATE PLACA BLOCCO RADDRIZZ
	95 646 202	01	ENS		-
05	75 512 011	01			PORTE-BALAIS KOHLENTRAEGER ALT BRUSH-HOLDR PORTA ESCOBILLA PORTASPAZZOLA
06	26 201 039	01	AV 40X17X12	07/79 ▶ 4004	ROULEMENT LAGER ALTERNT BEARING RODAMIENTO CUSCINETTO
	95 646 200 NFP	01		4005 ▶	-
07	26 203 169	01	AR-12X32X10	▶ 4000	-
	95 646 201	01	ENS	4035 ▶	-

http://guillon2cv.free.fr

15/02/91
1117 02-5320-30
PAGE : 1
D04 ↓

ALTERNATEUR
WECHSELSTROMGENERATOR
ALTERNATOR
ALTERNADOR
ALTERNATORE

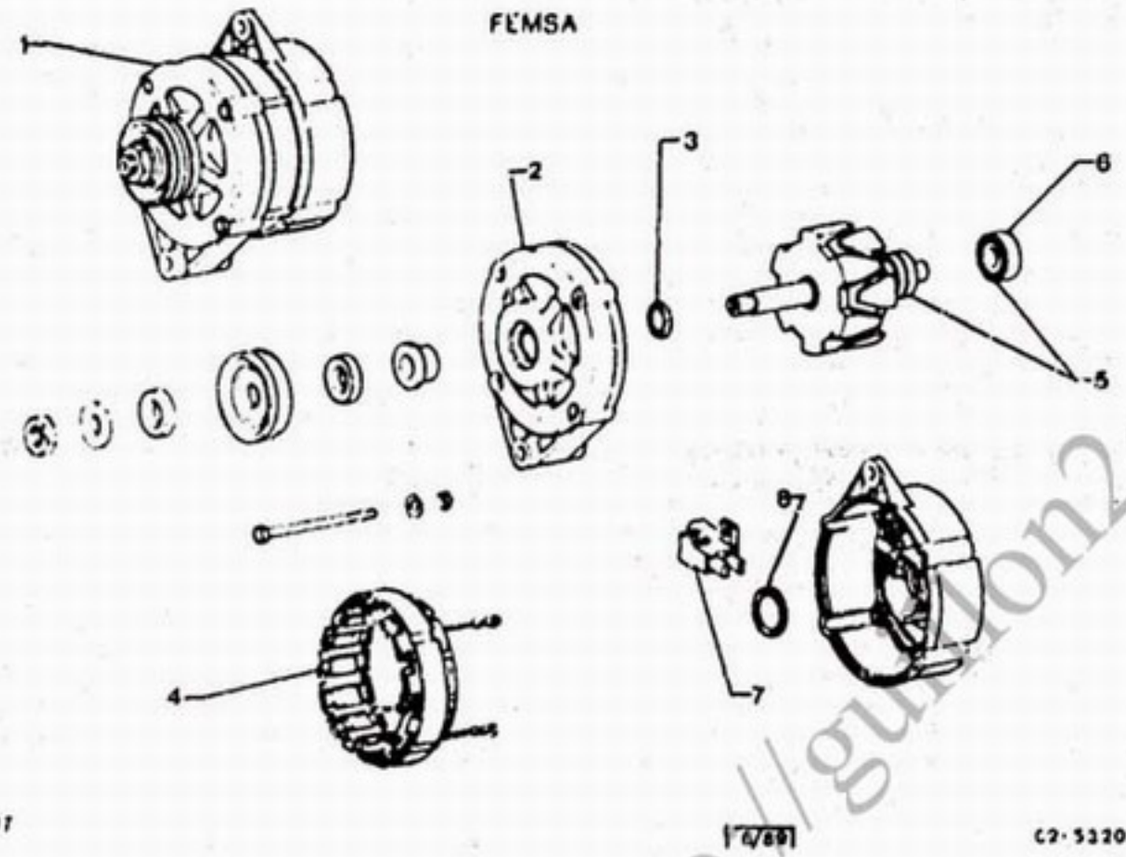

FEMSA ALN 12-1

- LES PIECES NON REPEREES SONT N F P

01		5 473 145	01	RMP 5490438	ALTERNATEUR NE LIMA NEU ALTERNATOR NEW ALTERNADOR NE ALTERNAT NUOVO
02		5 471 236	01		PALIER AV LAGERDECKEL V. ALT FRT BEARING TAPA DELANTERA SUPPORTO ANTER.
03		95 471 709 NFP	01	AV	BAGUE DE PALIER LAGERHUELSE BEARING BUSH CASQUILLO BOCCOLA SUPPORT
04		5 471 238	01		STATOR STATOR ALTERNAT STATOR ESTATOR ALTERN. STATORE
05		5 471 237	01		ROTOR ROTOR ALTERNATR ROTOR ROTOR ROTORE
06		94 05 724 138	01	13X32-10 RMP 95471240	ROULEMENT LAGER ALTERNT BEARING RODAMIENTO CUSCINETTO
07		5 471 241	01		PORTE-BALAIS KOHLENTRAEGER ALT BRUSH-HOLDR PORTA ESCOBILLA PORTASPAZZOLA
08		95 480 020	01	DIAM INT 3,4E1,8 CAOUTCHOUC	JEU DE PIECES TEILESATZ ALTERN PART KIT JUEGO DE PIEZAS SERIE PEZZI

http://gulion2cv.free.fr

15/02/91
1117 02-5320-20
PAGE : 1
D05 ↓

ALTERNATEUR
WECHSELSTROMGENERATOR
ALTERNATOR
ALTERNADOR
ALTERNATORE

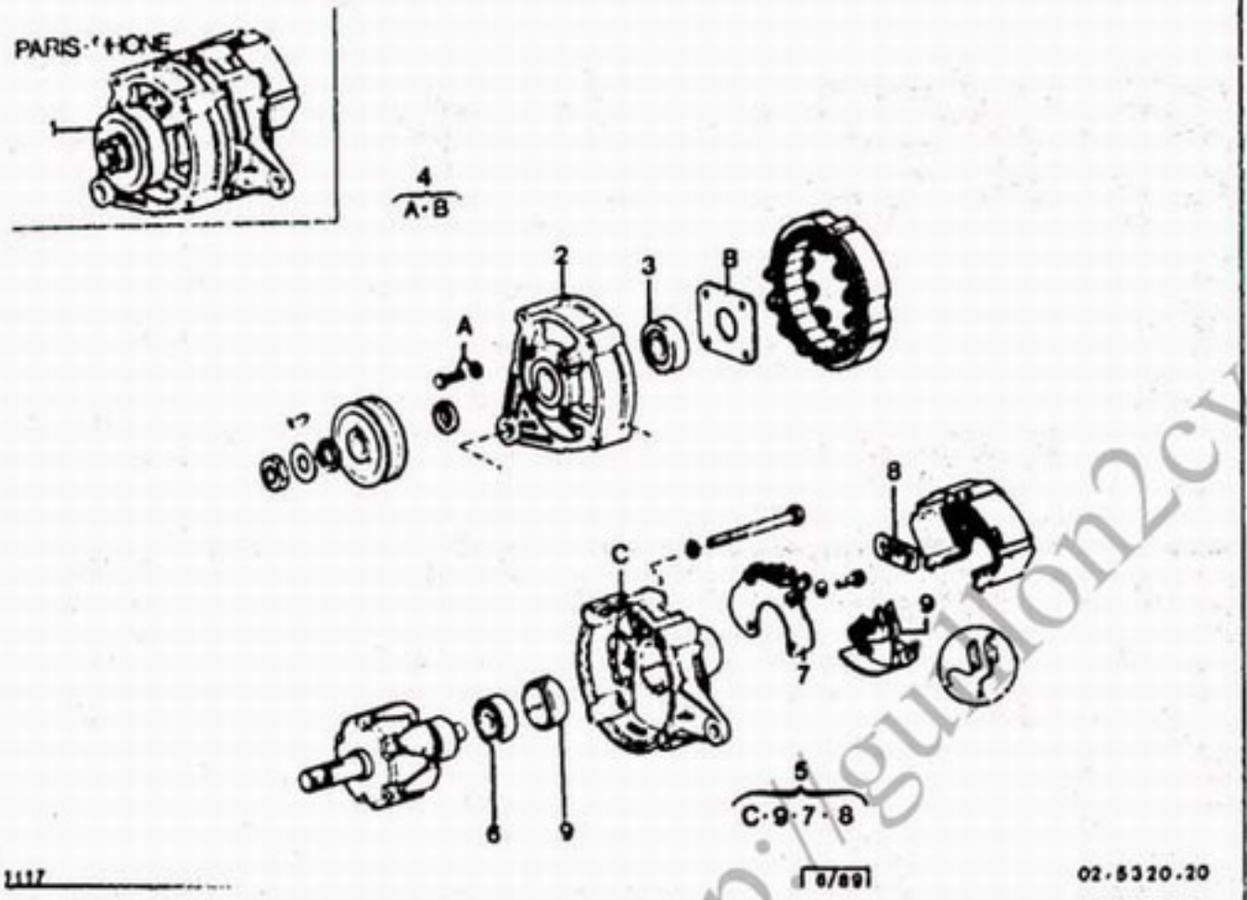

PARIS RHONE A 11 M 12

- LES PIECES NON REPEREES SONT N F P

01	5 473 145	01	RMP 5446248		ALTERNATEUR NE LIMA NEU ALTERNATOR NEW ALTERNADOR NE ALTERNAT NUOVO
02	5 446 242	01	AV AVEC ROULEMENT		PALIER AV LAGERDECKEL V. ALT FRT BEARING TAPA DELANTERA SUPPORTO ANTER.
03	AY 9532 995 A	01	AV-15X25X11		ROULEMENT LAGER ALTERNT BEARING RODAMIENTO CUSCINETTO
04	5 446 245 NFP	01			JEU DE PIECES TEILESATZ ALTERN PART SET JUEGO DE PIEZAS SERIE PEZZI
05	5 446 244 NFP	01			PALIER LAGER BEARING CASQUILLO CUSCINETTO
06	AY 9532 995 B	01	10X26-8		ROULEMENT LAGER BEARING RODAMIENTO CUSCINETTO
07	GX 11 100 01A	01			SUPPORT DIODES DIODENTRAEGER DIODE SUPPORT PLACA DIODOS SUPPORTO DIODI
08	AY 532 62 A	01			FUSIBLE SICHERUNG FUSE FUSIBLE FUSIBILE
09	GX 11 154 01A	01			PORTE-BALAIS KOHLENTRAEGER ALT BRUSH-HOLDR PORTA ESCOBILLA PORTASPAZZOLA
10	5 485 839	01			JEU DE BALAIS KOHLENSATZ ALT BRUSH SET JUEGO ESCOBILL SERIE SPAZZOLE
11	AY 9532 912 L	01			JEU DE PIECES TEILESATZ ALTERN PART SET JUEGO DE PIEZAS SERIE PEZZI

http://guylon2cv.free.fr

15/02/91
1117 02-5330-10
PAGE : 1
D01 →

DEMARREUR
ANLASSER
STARTER
MOTOR DE ARRANQUE
MOTORINO AVVIAMENTO

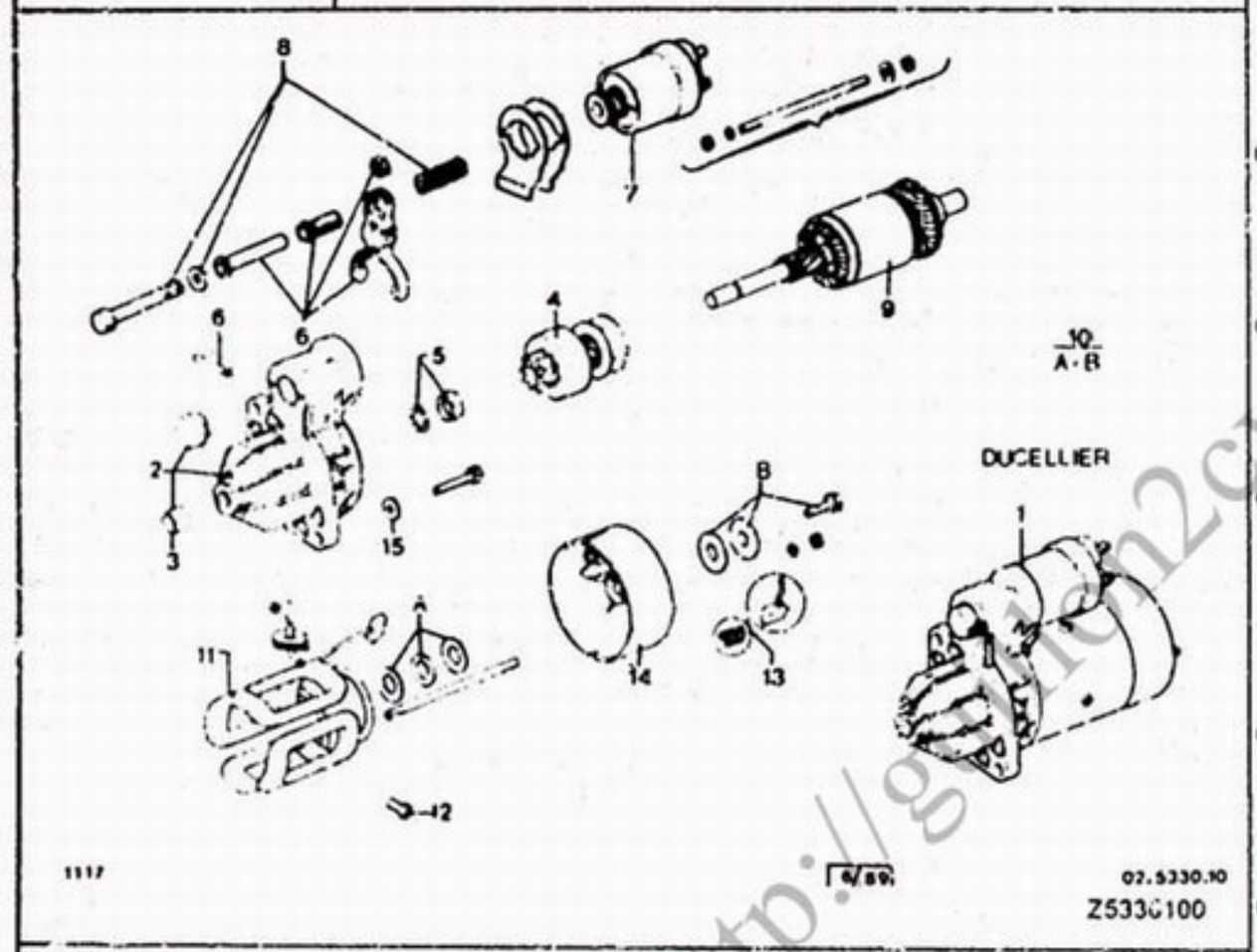

DUCELLIER

- LES PIECES NON REPEREES SONT N F P

01	5 473 630	01	RMP 95494247-75491723-6202C-6202D-62	DEMARREUR NEUF ANLASSER NEU STRT-MOTOR NEW MOT ARRANQ. NE MOTOR.AVV.NUOVO
02	5 469 499 NFP	01		PALIER AV LAGERDECKEL V. FRONT BEARING TAPA DELANTERA SUPPORTO ANTER.
03	95 618 271 RP 95618194	01	ENS RMP DM9503002L	JEU COUSSINETS SATZ LAGER BEARING SET JUEGO COJINETES SERIE CUSCINET
04	AM 533 248 A	01		LANCEUR MAGNETSCHALTER STRTR-MOT DRIVE PIRON ARRASTRE PIGNONE MOT AVV
05	DV 9533 267 A	01	ENS	BUTEE LANCEUR ANSCHLAG SOLENOID BUFFER TOPE DEL LANZAD CUSCINETTO
06	5 430 262 NFP	01	ENS	AXE DE FOURCHE. GABELACHSE FORK PIN EJE HOROUILLA PERNO FORCELLA
07	5 469 497	01	6202 C-D	SOLENOIDE MAGNETSCHALTER SOLENOID SOLENOIDE MOT A SOLENOIDE
	AM 533 031 A	01	6202 F	-
08	5 486 547	01	6202F RMP 7901583320	JEU DE PIECES TEILESATZ SOLEN PART SET JUEGO DE PIEZAS SERIE PEZZI
09	5 469 533	01		INDUIT ANKER STRTR MOT ARMAT INDUCIDO INDOTTO
10	5 486 799	01	ENS RMP 5469503	JEU DE PIECES TEILESATZ BRAKE PART SET JUEGO DE PIEZAS SERIE PEZZI
11	5 469 496 NFP	01	ENS	INDUCTEURS ERREGERWICKLUNG FIELD COIL BOBINAS INDUCTO INDICATORE

.../...

http://gpion2cv.free.fr

15/02/91
1117 02-5330-10
PAGE : 2
E01 ↑

DEMARREUR
ANLASSER
STARTER
MOTOR DE ARRANQUE
MOTORINO AVVIAMENTO

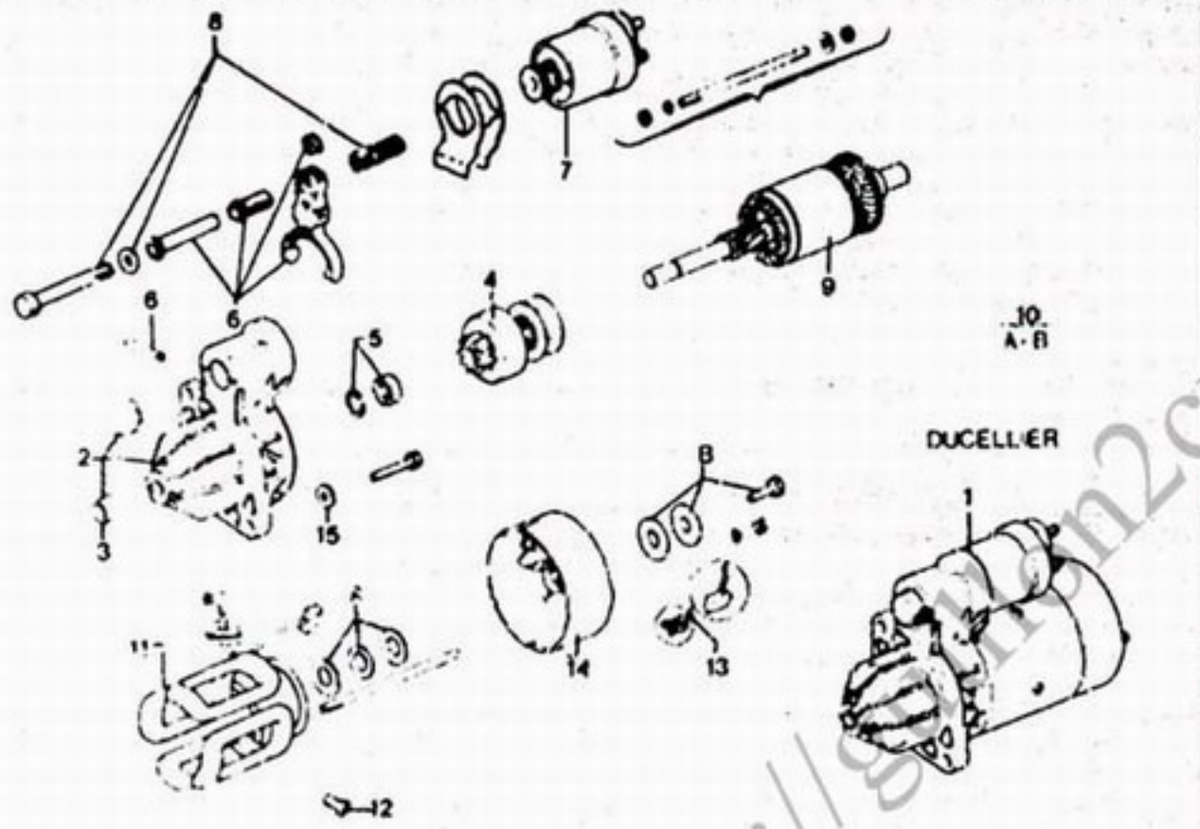

DUCELLIER

12	95 619 609	04	ENS	VIS DE MASSE POLSCHUHSCHRAUBE POLE SHOE SCREW TORNILLO MASA VITE MASSA POL	11	75 512 846 NFP	01	▶ 11/79	PALIER AR LAGERDECKEL H. REAR BEARING TAPA TRASERA SUPPORTO POSTER
13	5 469 534	01	ENS	JEU DE BALAIS KOHLENSATZ, BRUSH SET JUEGO ESCOBILL SERIE SPAZZOLE		5 469 500	01	12/79 ▶	-
					15	79 03 058 011	02	DIAM 7,2X14,2-1,4	RONDELLE CONIQU KONUSSCHEIBE SPRING WASHER ARANDELA RONDELLA CONICA

http://gilman2cv.free.fr

15/02/91
1117 02-5330-25
PAGE : 1
E03 ↑

DEMARREUR
ANLASSER
STARTER
MOTOR DE ARRANQUE
MOTORINO AVVIAMENTO

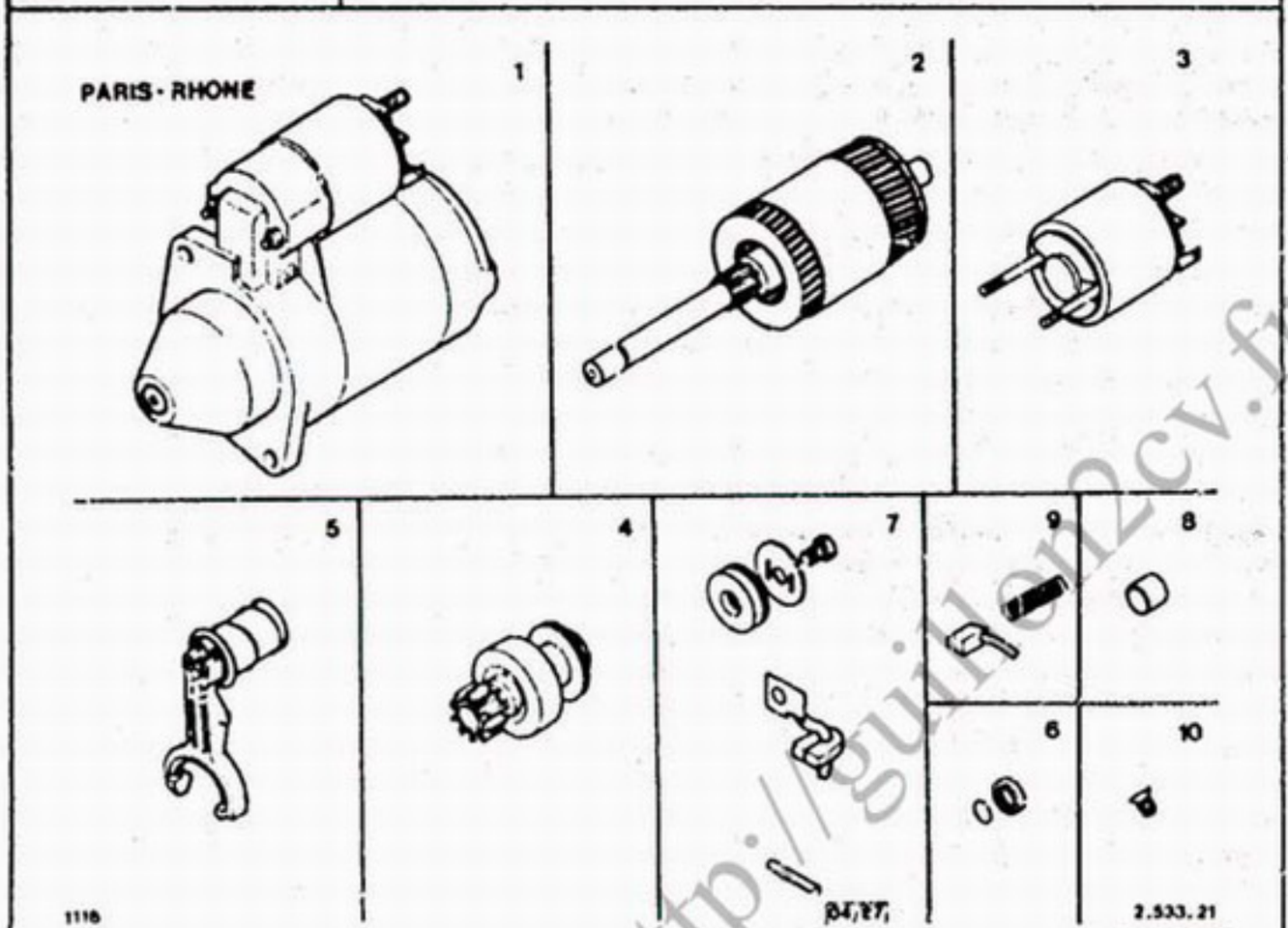

PARIS RHONE D 9 E 93

01	95 618 773	01			DEMARREUR NEUF ANLASSER NEU STRT-MOTOR NEW MOT ARRANQ. NE MOTOR.AVV.NUOVO
02	95 619 468	01			INDUIT ANKER STRTR MOT ARMAT INDUCIDO INDOTTO
03	95 588 211	01			SOLENOIDE MAGNETSCHALTER SOLENOID SOLENOIDE MOT A SOLENOIDE
04	95 619 469	01			LANCEUR MAGNETSCHALTER STRTR-MOT DRIVE PINON ARRASTRE PIGNONE MOT.AVV
05	95 618 200	01	ENS		FOURCHETTE GABEL START-MOT FORK HORQUILLA FORCELLA
06	75 526 989	01	ENS		BUTEE LANCEUR ANSCHLAG SOLENOID BUFFER TOPE DEL LANZAD CUSCINETTO
07	95 618 207	01	ENS		NEC REPARATION REPARATURSATZ REPAIR KIT NECESER OCCORRENTE RIP.
08	95 618 194	01	ENS		JEU COUSSINETS SATZ LAGER BEARING SET JUEGO COJINETES SERIE CUSCINET.
09	95 618 183	01	ENS		BALAI DEMARREUR ANLASSERKOHLE START-MOT BRUSH ESCOBILLA SPAZZOLA AVVIAM
10	94 05 816 118	01			VIS DE MASSE P-SCHUHSCHRAUBE POLE SHOE SCREW TORNILLO MASA VITE MASSA POL.

http://guillen2cv.free.fr

15/02/91
1117 02-5330-30
PAGE : 1
E04 ↑

DEMARREUR
ANLASSER
STARTER
MOTOR DE ARRANQUE
MOTORINO AVVIAMENTO

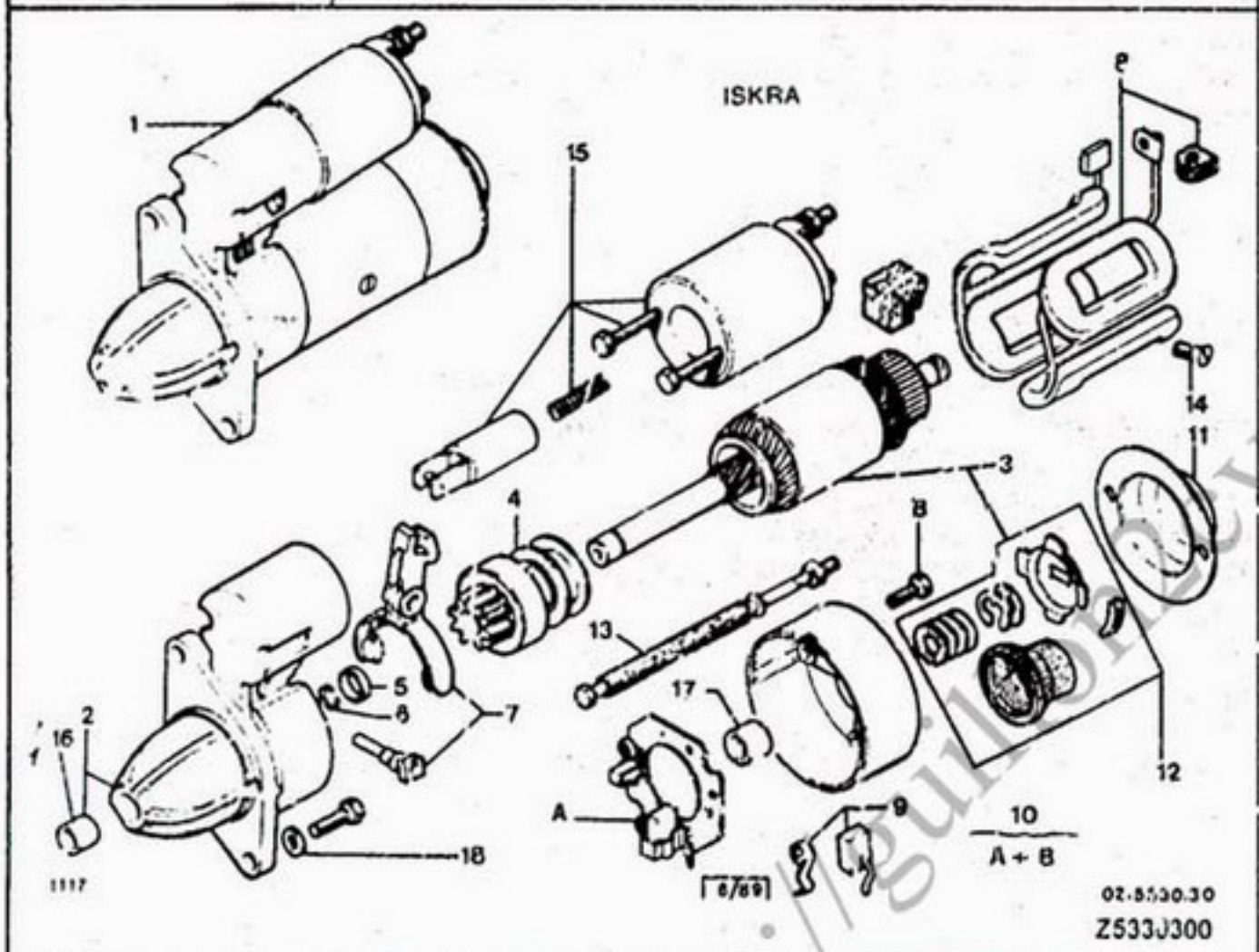

ISKRA AZE 0305

01	5 473 630	01		DEMARREUR NEUF ANLASSER NEU STRT-MOTOR NEW MOT ARRANQ. NE MOTOR.AVV.NUOVO	
02	5 507.130 NFP	01		PALIER LAGER BEARING CASQUILLO CUSCINETTO	
03	95 646 217	01	RMP 5507122	INDUIT ANKER STRTR MOT ARMAT INDUCIDO INDOTTO	
04	5 507 127	01		LANCEUR MAGNETSCHALTER STRTR-MOT DRIVE PINON ARRASTRE PIGNONE MOT.AVV	
05	AK 533 143 A	01		BUTEE LANCEUR ANSCHLAG SOLENOID BUFFER TOPE DEL LANZAD CUSCINETTO	
06	AK 533 144 A	01		JONC D'ARRET HALTERING CIRCLIP ANILLO DE TOPE ANELLO ARRESTO	
07	95 646 216	01	RMP 5507128	FOURCHETTE GABEL START-MOT FORK HORQUILLA FORCELLA	
08	95 580 166	01	ENS RMP 5507120	DEMARREUR EST AT-ANLASSER STRT-MOTOR EXCH MOT ARRANQ. EST MOT.AVV.REVISI.	
09	5 507 132	01	ENS	BALAI DEMARREUR ANLASSERKOHLE START-MOT BRUSH ESCOBILLA SPAZZOLA AVVIAM	
10	5 507 124 NFP	01		PORTE-BALAIS KOHLENTRAEGER BRUSH-HOLDER PORTA ESCOBILLA PORTASPAZZOLA	
11	5 507 125	01		CAPOT DEMARREUR DECKEL STARTER MOT CAP TAPA COPERCHIO	

.../...

http://guilbert.free.fr

15/02/91
1117 02-5330-30
PAGE : 2
E05 ↑

DEMARREUR
ANLASSER
STARTER
MOTOR DE ARRANQUE
MOTORINO AVVIAMENTO

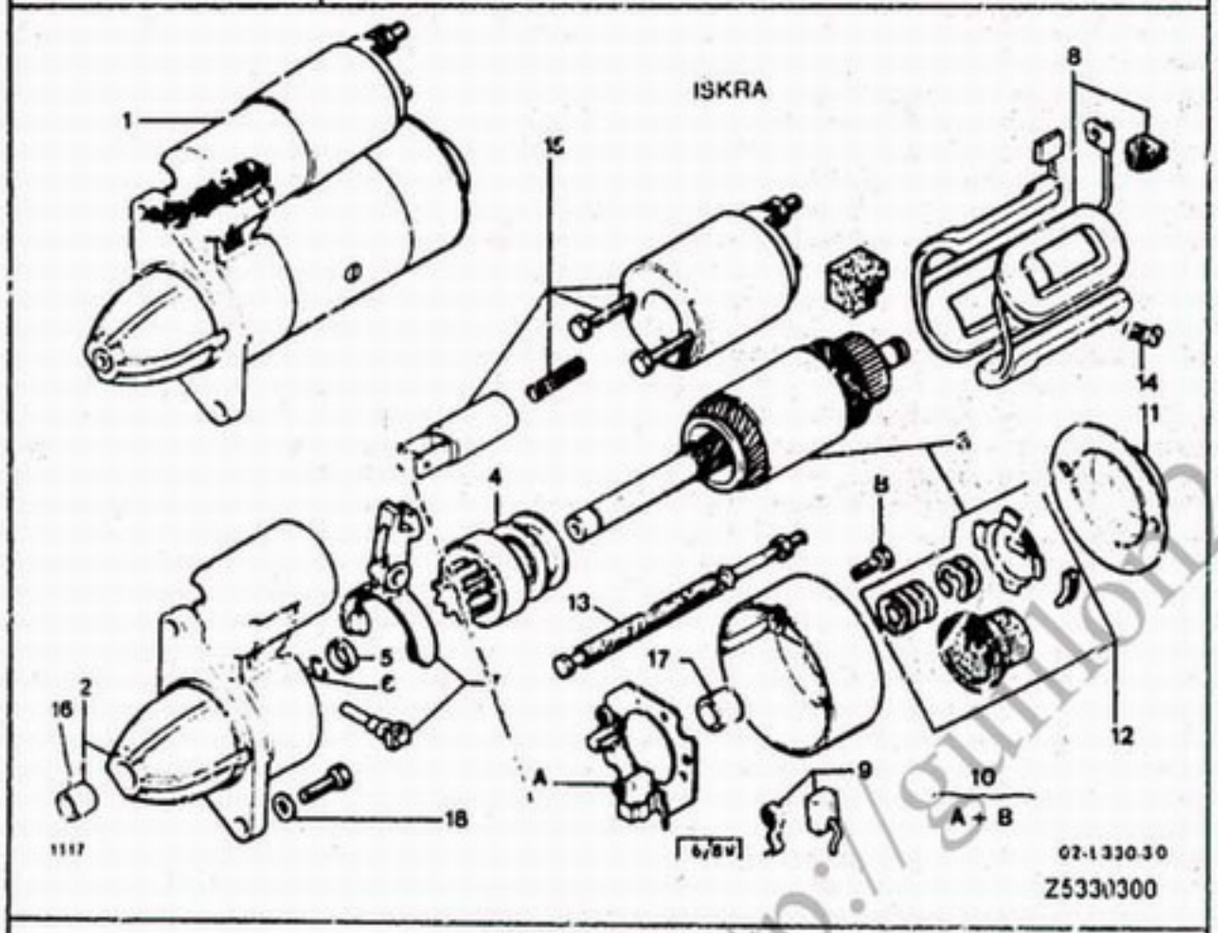

ISKRA AZE 0305

12	5 507 126 RP 95646218	01	ENS	JEU DE PIECES TEILESATZ BRAKG PART SET JUEGO DE PIEZAS SERIE PEZZI
13	95 646 218	01	ENS RMP 5507131	.
14	5 507 120 RP 95530166	04	ENS RMP 5507121	INDUCTEURS ERREGERWICKLUNG FIELD COIL BOBINAS INDUCTO INDICATORE
15	5 507 119	01		SOLENOIDE MAGNETSCHALTER SOLENOID SOLENOIDE MOT A SOLENOIDE
16	95 546 010 NFP	01	AV	BAGUE CENTRAGE ZENTRIERRING CENTRING RING CASQUILLO CENT BOCCOLA CENTRAG
17	95 646 215	01	RMP 95546011	-
18	79 03 058 011	01	DIAM 7,2X14,2-1,4 07/79 ▶	RONDELLE CONIQU KONUSSCHEIBE SPRING WASHER ARANDELA RONDELLA CONICA

http://gunlon2cv.free.fr

15/02/91
1117 02-5330-40
PAGE : 1
E06 ↑

DEMARREUR
ANLASSER
STARTER
MOTOR DE ARRANQUE
MOTORINO AVVIAMENTO

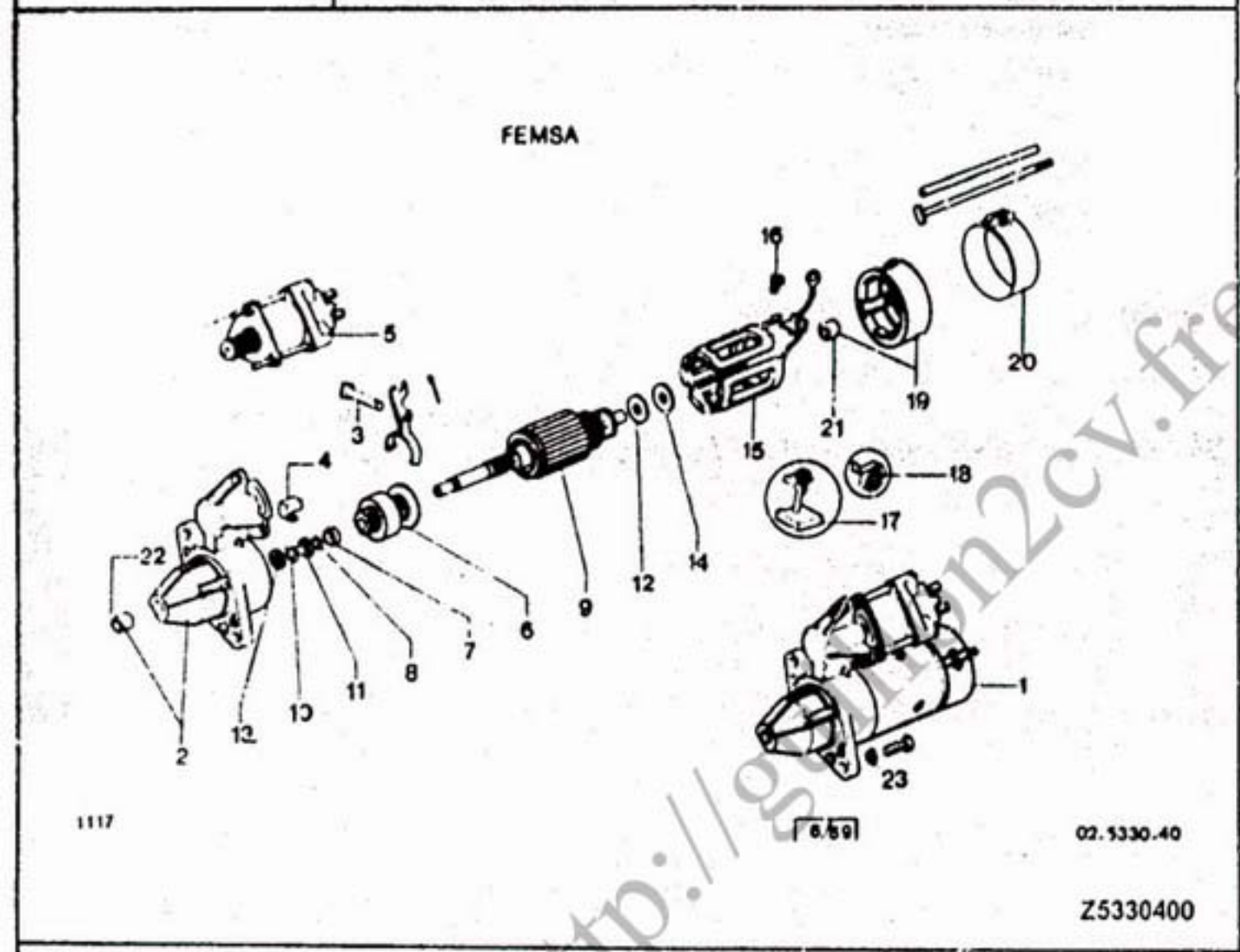

FEMSA MTA 12-30
▶ 2641

- NOTA:LES PIECES NON REFERENCEES SONT NFP

01	5 473 630	01	RMP 5426014		DEMARREUR NEUF ANLASSER NEU STRT-MOTOR NEW MOT ARRANQ. NE MOTOR.AVV.NUOVO
02	5 444 736	01	AV		PALIER AV LAGERDECKEL V. FRONT BEARING TAPA.DELANTERA SUPPORTO ANTER.
03	5 444 738	01			AXE DE FOURCHE. GABELACHSE FORK PIN EJE HORQUILLA PERNO FORCELLA
04	5 444 739	01			SUPPORT HALTER SWITCH BRACKET SOPORTE SUPPORTO
05	5 444 740	01			CONTACTEUR STECKVERBINDER CONTACT SWITCH CONTACTOR CONTATTORE
06	5 444 741	01			LANCEUR MAGNETSCHALTER STRTR-MOT DRIVE PINON ARRASTRE PIGNONE MOT.AVV
07	5 444 742	01			COUSSINET LAGERBUCHSE SOLENOID BEARG COJINETE CUSCINETTO
08	5 444 743	01			BUTEE LANCEUR ANSCHLAG SOLENOID BUFFER TOPE DEL. LANZAD CUSCINETTO
09	5 444 744	01			INDUIT ANKER STRTR MOT ARMAT INDUCIDO INDOTTO
10	5 450 095	01			JEU DE PIECES TEILESATZ SOLEN PART KIT JUEGO DE PIEZAS SERIE PEZZI
11	5 444 745	01			-
12	5 444 747	01			-
13	5 444 746	01			-

.../...

http://gamma2cv.free.fr

15/02/91
1117 02-5330-40
PAGE : 2
E07 ↑

DEMARREUR
ANLASSER
STARTER
MOTOR DE ARRANQUE
MOTORINO AVVIAMENTO

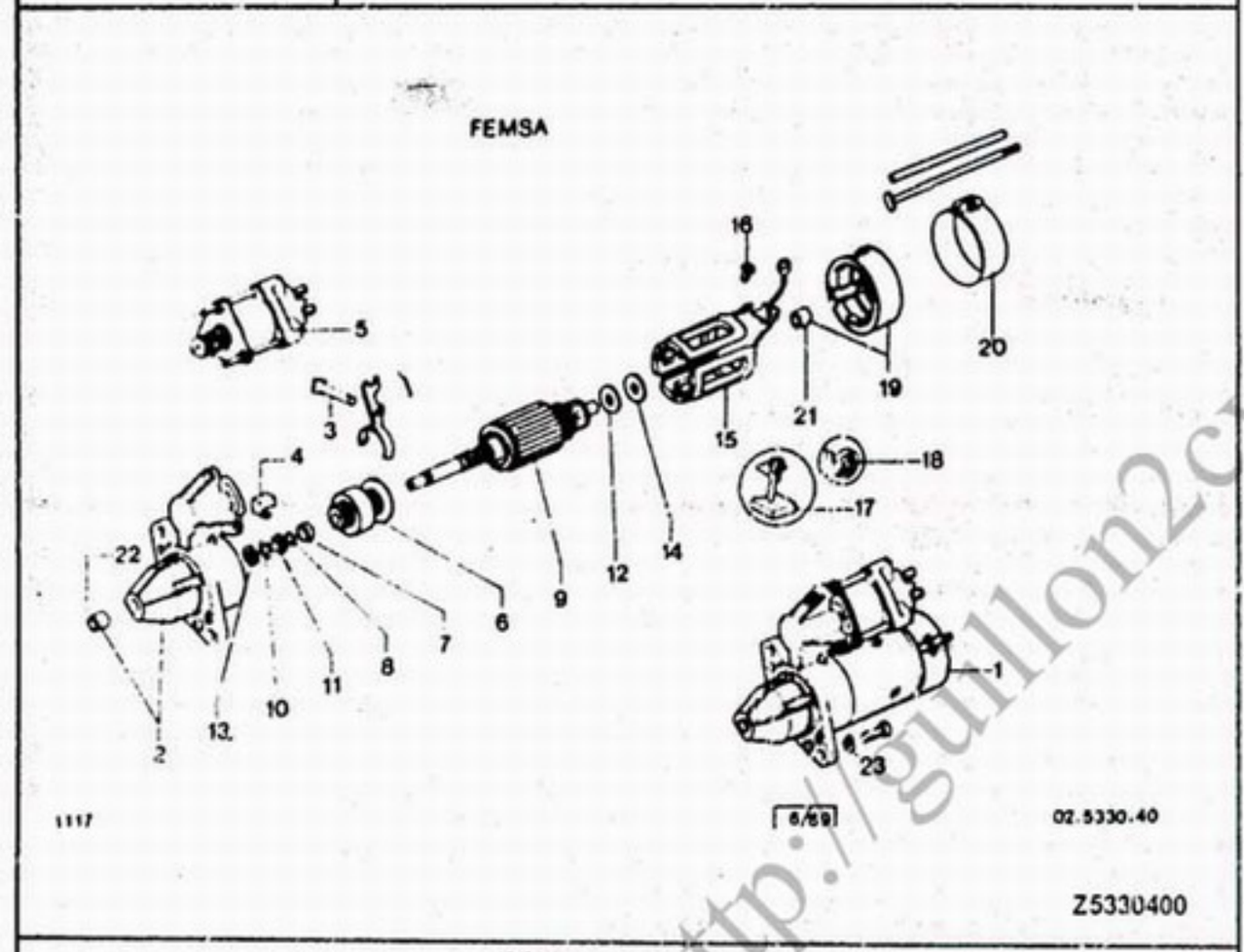

FEMSA MTA 12-30
▶ 2641

14		5 444 748	01		RONDELLE SCHEIBE ARMATURE WASHER ARANDELA RONDELLA
15		95 580 166	01	ENS	DEMARREUR EST AT-ANLASSER STRT-MOTOR EXCH MOT ARRANQ. EST MOT.AVV.REVISI.
16		5 444 751	04		VIS DE MASSE P-SCHUHSCHRAUBE POLE SHOE SCREW TORNILLO MASA VITE MASSA POL
17		5 444 752	01		BALAI DEMARREUR ANLASSERKOHLE START-MOT BRUSH ESCOBILLA SPAZZOLA AVVIAM
18		5 444 753	02		RESSORT FEDER BRUSH SPRING MUELLE MOLLA
19		5 444 754	01		PALIER AR LAGERDECKEL H. REAR BEARING TAPA TRASERA SUPPORTO POSTER
20		5 444 757	01		COLLIER METAL METALLSCHELLE METALLIC CLAMP ABRAZADERA COLLARE METALL
21		5 444 758	01		BAGUE CENTRAGE ZENTRIERRING CENTRING RING CASQUILLO CENT. BOCCOLA CENTRAG
22		5 444 759	01		
23		79 03 058 011	02	DIAM 7,2X14,2-1,4	RONDELLE CONIQU KONUSSCHEIBE SPRING WASHER ARANDELA RONDELLA CONICA

http://guillon2cv.free.fr

15/02/91
1117 02-5330-45
PAGE : 1
E08 ↑

DEMARREUR
ANLASSER
STARTER
MOTOR DE ARRANQUE
MOTORINO AVVIAMENTO

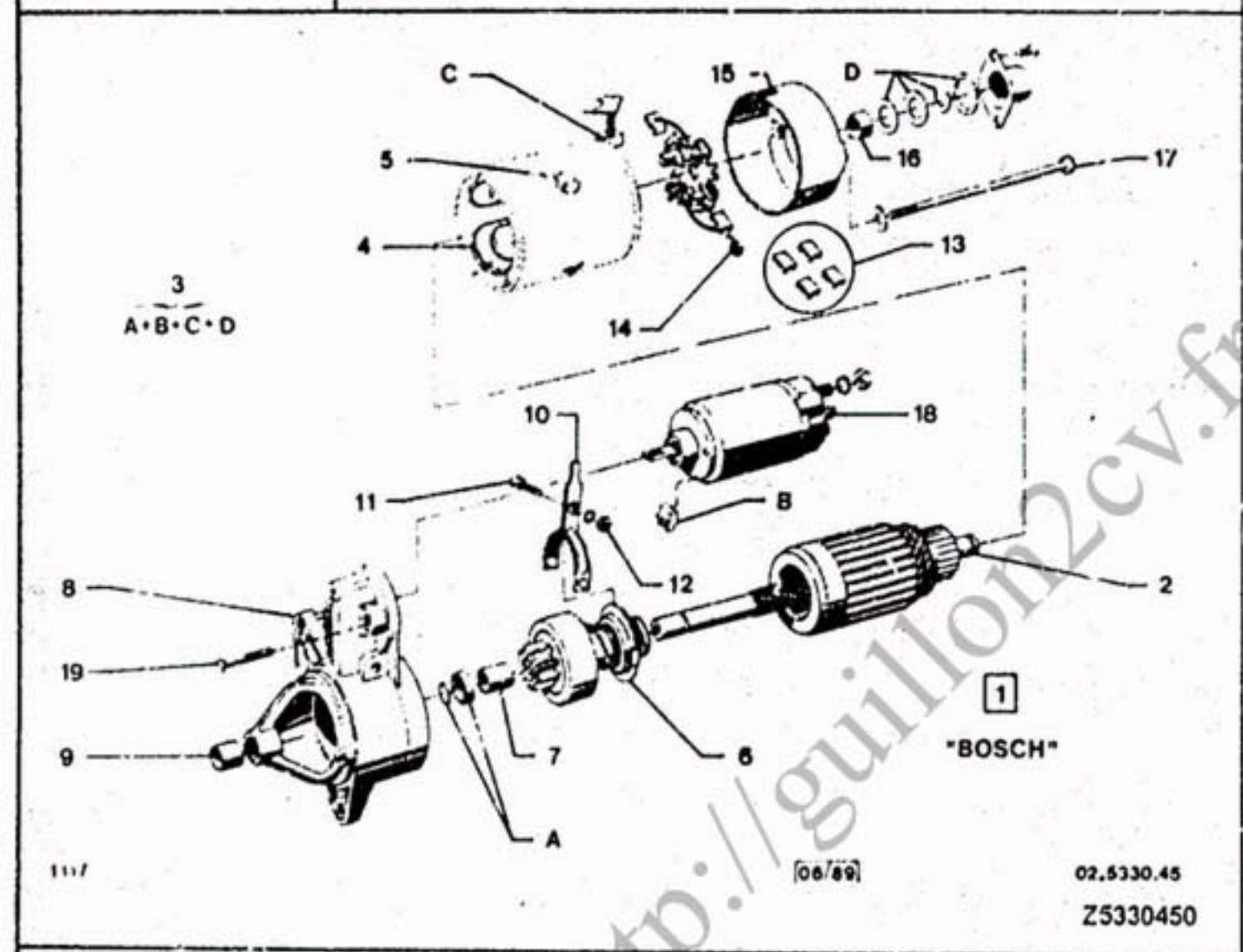

BOSCH 9000141104
2642 ▶

- NOTA: LES PIECES NON REPEREES SONT NFP

01	5 473 630	01			DEMARREUR NEUF ANLASSER NEU STRT-MOTOR NEW MOT ARRANQ. NE MOTOR.AVV.NUOVO
02	95 609 154	01			INDUIT ANKER STRTR MOT ARMAT INDUCIDO INDOTTO
03	95 609 170	01	ENS		JEU DE PIECES TEILESATZ SOLEN PART KIT JUEGO DE PIEZAS SERIE PEZZI
04	95 609 152	01			INDUCTEURS ERREGERWICKLUNG FIELD COIL BOBINAS INDUCTO INDICATORE
05	95 609 153	04			VIS DE MASSE P-SCHUHSCHRAUBE POLE SHOE SCREW TORNILLO MASA VITE MASSA POL
06	95 609 155	01			LANCEUR MAGNETSCHALTER STRTR-MOT DRIVE PINON ARRASTRE PIGNONE MOT.AVV
07	95 589 944	02			COUSSINET LAGERBUCHSE SOLENOID BEARG COJINETE CUSCINETTO
08	95 609 156	01			PALIER LAGER BEARING CASQUILLO CUSCINETTO
09	95 609 157	01	AV		BAGUE CENTRAGE ZENTRIERRING CENTRING RING CASQUILLO CENT. BOCCOLA CENTRAG
10	95 609 169	01			FOURCHETTE GABEL START-MOT FORK HORQUILLA FORCELLA
11	95 609 158	01			AXE DE FOURCHE. GABELACHSE FORK PIN EJE HORQUILLA PERNO FORCELLA

.../...

http://guillon2cv.free.fr

15/02/91
1117 02-5330-45
PAGE : 2
E09 ↑

DEMARREUR
ANLASSER
STARTER
MOTOR DE ARRANQUE
MOTORINO AVVIAMENTO

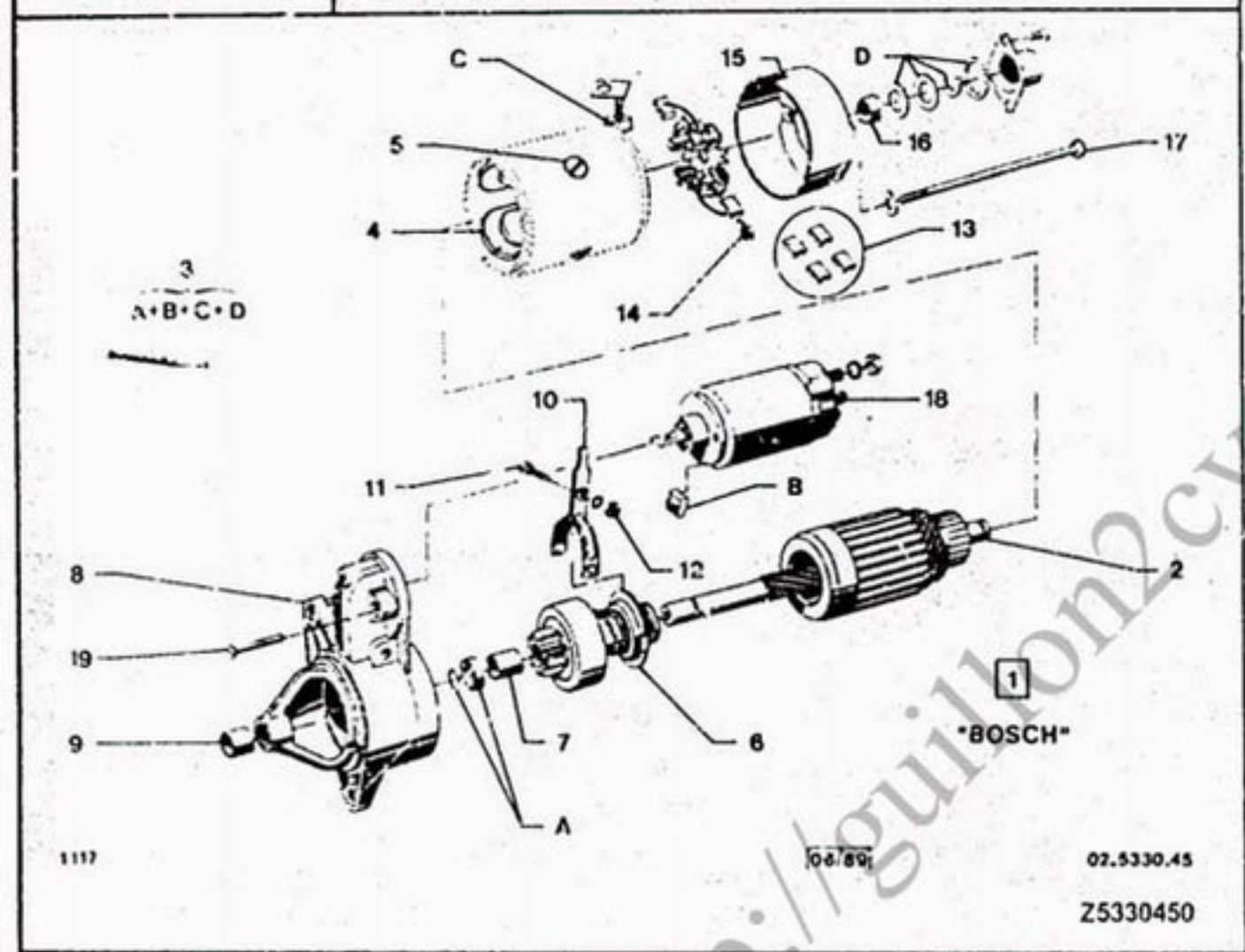

BOSCH 9000141104
2642 ▶

12		95 609 159	01		ECROU MUTTER NUT TUERCA DADO	14	95 609 164	04	RESSORT FEDER BRUSH SPRING MUELLE MOLLA
13		95 609 168	01		BALAI DEMARREUR ANLASSERKOHLE START-MOT BRUSH ESCOBILLA SPAZZOLA AVVIAM	15	95 609 161	01	PALIER LAGER BEARING CASQUILLO CUSCINETTO
						16	95 572 917	01	RMP 95609162 COUSSINET LAGERBUCHSE COVER BEARING COJINETE CUSCINETTO
						17	95 609 166	02	TIRANT STREBE STRUT TIRANTE TIRANTE
						18	95 609 167	01	CONTACTEUR STECKVERBINDER CONTACT SWITCH CONTACTOR CONTATTORE
						19	95 609 160	02	VIS SCHRAUBE STTR-MTR SCREW TORNILLO VITE FISSAGGIO

http://guillon2cv.free.fr

NUMERO	SOUS-GROUPE	REP
5 418 536	02-2120-10	07
5 420 120	02-1419-20	10
5 420 540		07
5 422 859	02-2112-10	03
5 427 006	02-2120-10	03
5 427 438	02-2112-20	12
	02-2112-10	11
5 430 262	*02-5330-10*	*06*
5 433 737	02-2120-10	07
5 437 082	02-1434-10	03
	02-1434-15	03
5 444 736	02-5330-40	02
5 444 738		03
5 444 739		04
5 444 740		05
5 444 741		06
5 444 742		07
5 444 743		08
5 444 744		09
5 444 745		11
5 444 746		13
5 444 747		12
5 444 748		14
5 444 751		16
5 444 752		17
5 444 753		18
5 444 754		19
5 444 757		20
5 444 758		21
5 444 759		22
5 446 242	02-5320-20	02
5 446 244		*05*
5 446 245		*04*
5 450 095	02-5330-40	10
5 451 034	02-1438-10	01
5 451 055	02-1438-20	01
5 456 443	02-1411-20	01
5 469 496	*02-5330-10*	*11*
5 469 497		07
5 469 499		*02*
5 469 500		14
5 469 533		09
5 469 534		13
5 471 236	02-5320-30	02
5 471 237		05
5 471 238		04
5 471 241		07
5 473 145	02-5320-40	01
	02-5320-30	01
	02-5320-20	01
	02-5320-10	01

NUMERO	SOUS-GROUPE	REP
5 473 630	02-5330-10	01
	02-5330-20	01
	02-5330-40	01
	02-5330-30	01
	02-5330-45	01
5 474 733	02-2112-20	02
5 474 734		03
5 474 735		08
5 474 736		09
5 474 737		10
5 474 738		06
5 474 739		11
5 474 740		07
5 474 741		05
5 474 742		*01*
5 478 724	02-1434-20	03
5 485 839	02-5320-20	10
5 486 485	02-1434-15	02
	02-1434-10	02
5 486 547	02-5330-10	08
5 486 799		10
5 489 274	02-2112-10	13
5 490 486	02-1411-20	04
5 501 011	02-5324-10	01
5 501 070	02-1434-20	01
5 501 074	02-1434-15	01
5 501 075	02-1434-10	07
	02-1434-15	06
5 503 400	02-1710-10	05
5 504 891	02-1434-20	04
5 505 808	02-2120-10	62
5 505 809		61
5 507 094	02-1419-10	11
5 507 099		01
5 507 100		04
5 507 119	02-5330-30	15
5 507 120		*14*
5 507 124		*10*
5 507 125		11
5 507 126		*12*
5 507 127		04
5 507 130		*02*
5 507 132		09
5 508 266	02-1710-10	02
5 508 267		01
5 509 324	02-2120-10	63
5 509 540	02-1419-10	09
22 559 029	*02-1710-10*	*11*
22 769 009		13
23 464 3[illegible]9	02-5324-10	07
23 871 019		06

NUMERO	SOUS-GROUPE	REP
25 223 019	02-1419-10	03
25 243 019	*02-5324-10*	*11*
26 161 509	02-1411-20	05
	02-1411-10	05
26 161 619		05
26 201 039	02-5320-40	06
	02-3121-10	14
26 203 169	02-5320-40	07
26 210 269	02-3121-10	17
75 420 119	02-1419-10	10
75 420 121		09
	02-1419-20	09
75 420 125		11
75 420 126	02-1710-10	08
75 420 178	02-3121-10	12
	02-3120-10	08
	02-3124-10	08
75 489 718	02-1434-20	05
75 490 505	02-1411-10	04
75 491 225		02
	02-1411-20	02
75 491 352		03
	02-1411-10	03
75 491 948	02-2120-10	64
75 492 217	02-3120-10	02
	02-3121-10	06
75 510 566	02-2120-10	02
75 512 011	02-5320-40	05
75 512 012		*04*
75 512 014		02
75 512 015		*03*
75 512 846	*02-5330-10*	*14*
75 514 352	02-1419-10	54
75 514 904	02-1419-20	08
75 515 254	02-1710-10	03
75 515 401		06
75 515 541	02-1419-10	02
75 515 609	02-1438-10	02
75 515 610		03
75 517 320	02-1438-20	02
75 517 322		03
75 521 653	02-1710-10	09
75 523 566		10
75 526 180	02-5324-10	04
75 526 182		03
75 526 989	02-5330-25	06
75 527 611	02-3121-10	10
	02-3120-10	06
	02-3124-10	06
75 529 967	02-1710-10	04
75 530 276	02-5330-20	02

NUMERO	SOUS-GROUPE	REP
75 530 281		04
75 530 717	02-1710-10	16
75 530 718		17
91 536 302	02-5324-10	02
95 471 709	*02-5320-30*	*03*
95 480 020		08
95 493 444	02-2120-10	53
95 494 929	02-3124-10	03
95 495 646	02-2120-10	03
95 533 290	02-1434-20	02
95 534 707	02-5324-10	05
95 535 483	02-5320-10	03
95 536 340	02-2120-10	04
95 539 008		01
95 545 941	02-1434-10	01
	02-1434-15	01
95 546 010	*02-5330-30*	*16*
95 546 429	02-1710-10	02
95 546 597		01
95 559 036	02-3120-10	11
95 568 478	02-1434-15	04
	02-1434-10	04
95 569 088	02-2120-10	05
95 572 917	02-5330-45	16
95 576 962	02-1419-10	05
95 577 882	02-1434-10	02
	02-1434-15	02
95 577 884	02-1438-10	02
95 580 166	02-5330-40	15
	02-5330-30	08
95 581 013	02-1411-10	01
95 581 245	02-2120-10	04
95 582 995	*02-1434-10*	*05*
95 588 211	02-5330-25	03
95 589 944	02-5330-45	07
95 595 730	02-1434-10	06
	02-1434-15	05
95 609 152	02-5330-45	04
95 609 153		05
95 609 154		02
95 609 155		06
95 609 156		08
95 609 157		09
95 609 158		11
95 609 159		12
95 609 160		19
95 609 161		15
95 609 164		14
95 609 166		17
95 609 167		18
95 609 168		13

http://guillonzcv.free.fr

NUMERO	SOUS-GROUPE	REP
95 609 169		10
95 609 170		03
95 616 712	02-3120-10	03
	02-3121-10	07
95 618 180	02-5330-20	09
95 618 183	02-5330-25	09
95 618 193	02-5330-20	08
95 618 194	02-5330-25	08
95 618 200		05
95 618 201	02-5330-20	05
95 618 206		07
95 618 207	02-5330-25	07
95 618 271	*02-5330-10*	*03*
95 618 377	02-2120-10	07
95 618 773	02-5330-25	01
95 619 038	02-2120-10	07
95 619 468	02-5330-25	02
95 619 469		04
95 619 609	02-5330-10	12
95 623 773	02-1411-20	06
	02-1411-10	06
95 624 272	02-2120-10	09
95 624 273	02-1710-10	14
95 633 279	02-3121-10	11
	02-3120-10	07
	02-3124-10	07
95 635 352		01
95 646 200	*02-5320-40*	*06*
95 646 201		07
95 646 202		04
95 646 215	02-5330-30	17
95 646 216		07
95 646 217		03
95 646 218		13
95 650 913	02-3124-10	11
96 034 551		52
		02
A 142 83	02-1419-20	04
AK 171 99	02-1710-10	12
AK 533 143 A	02-5330-30	05
AK 533 144 A		06
AM 142 67	02-1419-10	07
AM 211 204 A	02-2112-10	02
AM 211 92 B		06
	02-2112-20	04
AM 212 207 A	02-2120-10	07
AM 312 01 A	02-3121-10	02
AM 312 7 D		03
AM 314 4 C	02-3120-10	04
	02-3121-10	08
	02-3124-10	04

NUMERO	SOUS-GROUPE	REP
AM 314 9		05
	02-3121-10	09
	02-3120-10	05
AM 533 031 A	02-5330-10	07
AM 533 248 A		04
AY 142 90	02-1419-20	06
AY 532 013	*02-5320-10*	*05*
AY 532 11		04
AY 532 17	02-5324-10	02
AY 532 62	02-5320-10	06
AY 532 62 A	02-5320-20	08
AY 8312 000	02-3120-10	01
	02-3121-10	01
AY 9532 912 L	02-5320-20	11
AY 9532 995 A		03
	02-5320-10	02
AY 9532 995 B	02-5320-20	06
AYB 212 7	02-2120-10	07
AZ 142 107	02-1419-20	03
AZ 142 301 A		01
AZ 142 387 A		05
AZ 142 95		02
AZ 211 05	02-2112-10	01
AZ 211 116		03
AZ 211 17		05
AZ 211 8		04
AZ 211 9		07
AZ 212 140	02-2120-10	06
AZ 212 140 A		06
AZ 312 87	02-3121-10	04
AZ 332 5		05
AZ 332 99		13
AZ 332 99 A		13
AZ 332 99 B		13
AZ 332 99 C		13
AZ 332 99 D		13
AZ 332 99 E		13
DV 533 012	02-5330-20	06
DV 9533 267 A	02-5330-10	05
DX 533 131 A	02-5330-20	11
GX 11 154 01A	02-5320-20	09
GX 11 160 01A		07
77 01 022 169	02-5330-20	03
79 03 001 708	02-5324-10	08
	02-2112-20	13
	02-2112-10	09
79 03 007 065	02-2120-10	08
79 03 007 094	02-3124-10	09
	02-3121-10	15
	02-3120-10	09
79 03 007 147	02-2112-10	10

NUMERO	SOUS-GROUPE	REP
79 03 032 003	02-2120-10	10
79 03 032 036	02-5324-10	12
79 03 032 124	02-1411-10	08
	02-1411-20	08
79 03 032 249		07
	02-1411-10	09
79 03 032 252	*02-1710-10*	*15*
79 03 056 003	02-2112-10	12
79 03 056 012	02-1411-10	07
79 03 056 125	02-5324-10	09
79 03 058 011		10
	02-5330-10	15
	02-5330-40	23
	02-5330-30	18
79 03 066 995	02-1419-10	06
79 03 066 999		08
79 03 101 769	02-3124-10	10
79 03 201 020	02-3120-10	10
	02-3121-10	16
79 03 201 132	02-1710-10	07
94 05 724 138	02-5320-30	06
94 05 816 118	02-5330-20	10
	02-5330-25	10

http://sillon2cv.free.fr

15/02/91

1117 **TABLEAU DES VUES**
AUFSTELLUNG DER BILDER
TABLE OF PICTURE
B01 ↑ TABLA DE VISTAS
TABELLA DELLE VEDUTE

GROUPE
GROUP
GROUP **03**
GRUPO
GRUPPO

SOUS-GROUPE UNTERGRUPPE SUBGROUP SUBGRUPO SOTTOGRUPPO	NUMERO NUMMER NUMBER NUMERO NUMERO	VUE BILD PICTURE VISTA VEDUTA
ESSIEU AVANT VORDERE ACHSE FRONT AXLE EJE DELANTERO ASSALE ANTERIORE	4120-10	C02 C03 C04
PIVOTS ACHSSCHENKEL PIVOTS PIVOTES PIVOTS	4130-10	C05 C06
MOYEUX AVANT - JANTES VORDERRADNABEN - RADFELGEN FRONT HUBS - WHEELS NUCLEOS DELANTEROS - RUEDAS MOZZI ANTERIORE - RUOTE	4150-10	C07 C08
ESSIEU ARRIERE HINTERE ACHSE REAR AXLE EJE TRASERO ASSALE POSTERIORE	4229-10	C09 C10
MOYEU ARRIERE HINTERE NABEN REAR HUBS CUBOS TRASEROS MOZZI POSTERIORI	4260-10	C11 C12
POTS DE SUSPENSION FEDERUNGSTOPFE SUSPENSION UNITS TUBOS DE SUSPENSION CILINDRI DI SOSPENSIONE	4341-10	C13 C14
AMORTISSEURS AVANT ET ARRIERE STOSSDAEMPFER - ANSCHLAGE SHOCK ABSORBER - STOPS AMORTIGUADORES - TOPES AMMORTIZZATORI - REGGISPINTA	4360-10	C15 D15
DIRECTION - VOLANT LENKRAD STEERING WHEEL DIRECCION - VOLANTE STERZO - VOLANTE	4410-10	D14 D13
ANTIVOL DIEBSTAHLSICHERUNG ANTI-THEFT DEVICE ANTIRROBO ANTIFURTO	4415-10	D12 D11
DIRECTION - BARRES SPURSTANGEN STEERING RODS DIRECCION - BARRAS STERZO - BARRE	4419-10	D10 D09
DIRECTION - PIGNON - GLISSIERE LENKUNG - RITZEL - FUEHRUNG STEERING - PINION AND SLIDE DIRECCION - PINON - DESLIZADERA STERZO - PIGNONE - SLITTA	4423-10	D08 D07
DIRECTION CREMAILLERE LENKUNGSZAHNSTANGE STEERING RACK DIRECCION - CREMALLERA STERZO - CREMAGLIERA	4424-10	D06 D05

http://guillonz.free.fr

15/02/91
1117 03-4120-10
PAGE : 1
C02 ↑

ESSIEU AVANT
VORDERE ACHSE
FRONT AXLE
EJE DELANTERO
ASSALE ANTERIORE

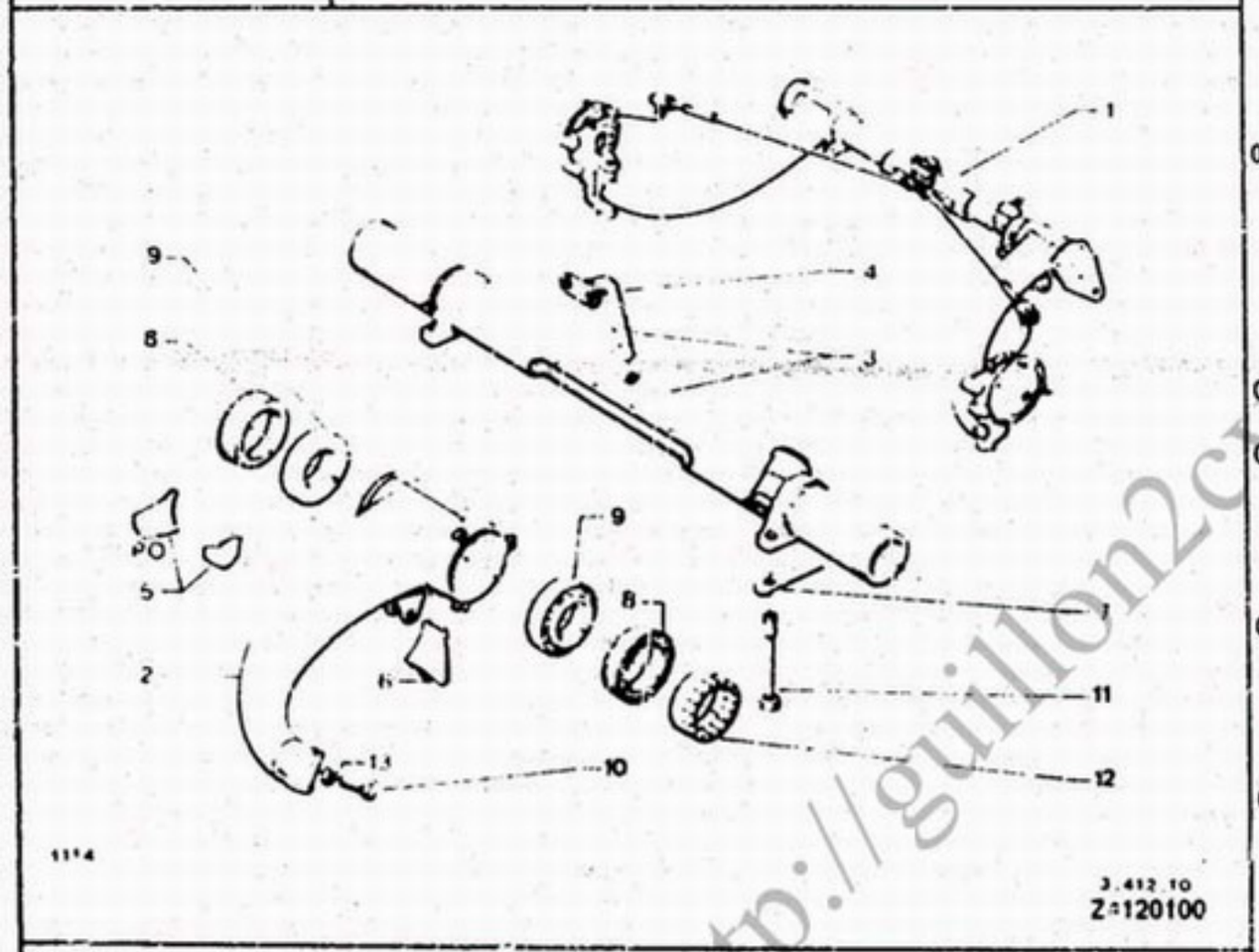

01	*	5 504 969	01	COMPLET	ESSIEU AV VORDERE ACHSE FRONT AXLE EJE DELANTERO ASSALE ANT.	03	*	5 471 866	01		TRAVERSE TRAVERSE STRG CROSSMEMBR TRAVIESA TRAVERSA
02		5 504 937	01	G-	BRAS AV VORDERARM FRONT ARM BRAZO AV BRACCIO ANTERIO	04	*	5 428 292	01	AR 2 DIAM 7X1,00	SUPPORT MOTEUR MOTORHALTER ENGINE MOUNTING SOPORTE MOTOR SUPPORTO MOTORE
	*	5 504 938	01	D-	-	05	*	A 412 93	01	D-	BUTEE D'APPUI ANSCHLAGSTUECK REST STOP TOPE DE APOYO REGGISPINTA
							*	A 412 93 A	01	G-	-
						06	*	A 437 81	02	29X44	
						07	*	A 414 89	02	2 DIAM 10-ENT 102	ARRETOIR ARRETIERUNG RETAINER RETEN ARRESTO
						08	*	95 561 931	04	DIAM 71,5X96X7	BAGUE DE PALIER LAGERBUCHSE BEARING BUSH CASQUILLO EJE BOCCOLA SUPP.
						09	*	26 207 519	04	63,5X95X17	ROULEMENT LAGER ARM BEARING RODAMIENTO CUSCINETTO
						10		23 826 319	04	9X1,25-28	VIS TH SCHRAUBE CAPSCREW TORNILLO TH VITE
						11	*	AZ 414 90	04	TH 10X1,50-1,25	-
						12	*	AM 414 91	02	DIAM 63X1,50	ECROU CRENELE KRONENMUTTER CASTLE NUT TUERCA ALMENADA DADO A SPINA

.../...

http://guillon2cv.free.fr

ESSIEU AVANT
VORDERE ACHSE
FRONT AXLE
EJE DELANTERO
ASSALE ANTERIORE

XT

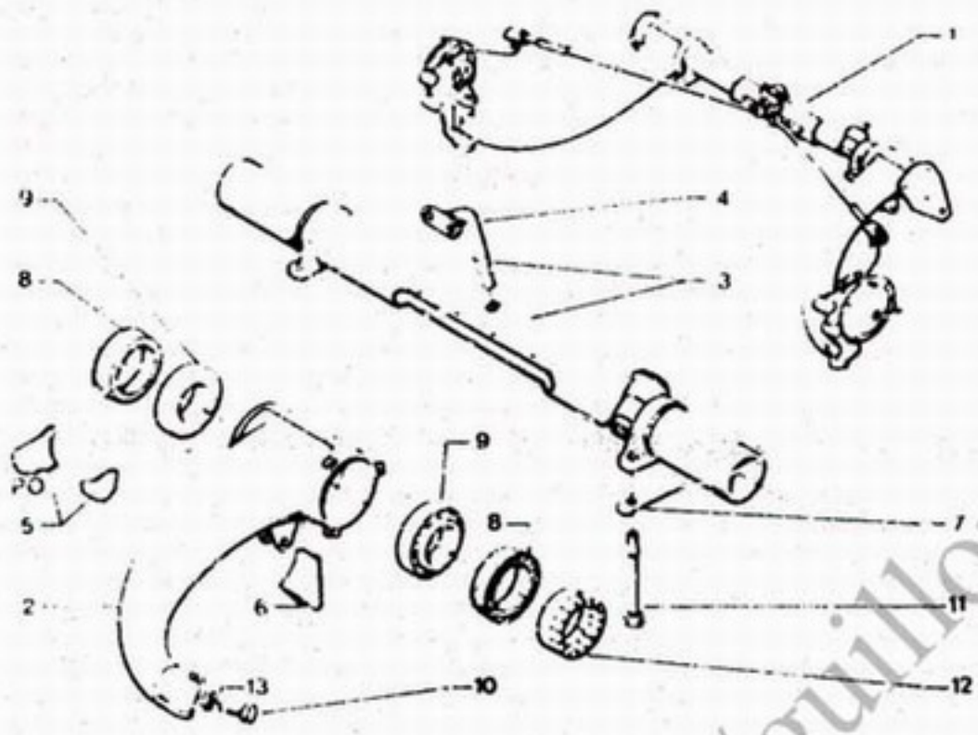

13		25 223 019	04	HE9X1.25		ECROU MUTTER NUT TUERCA DADO		
51	*	5 504 970	01			COMPLET -RTT -ATMOSPHERE POUSSIERES -PISTE		ESSIEU AV VORDERE ACHSE FRONT AXLE EJE DELANTERO ASSALE ANT.
	*	5 504 971	01			COMPLET -CAD		-
52	*	5 504 939	01			G- -ARMEE -RTT -ATMOSPHERE POUSSIERES -CAD -PISTE		BRAS AV VORD.ARM FRONT ARM BRAZO AV BRACCIO ANTERIO
	*	5 504 940	01			D- -ARMEE -RTT -ATMOSPHERE POUSSIERES -CAD -PISTE		BRAS TRIANGLE ARM TRIANGLE ARM BRAZO BRACCIO
	*	5 504 947	01			G- -ATMOSPHERE POUSSIERES -CAD		BRAS AV VORD.ARM FRONT ARM BRAZO AV BRACCIO ANTERIO
	*	5 504 948	01			D- -ATMOSPHERE POUSSIERES -CAD		-
53	*	5 471 870	01			-ARMEE -RTT -PISTE		TRAVERSE TRAVERSE STRG CROSSMEMBR TRAVIESA TRAVERSA
	*	5 471 868	01			-CAD		-
55	*	A 412 93 B	01			D- -ARMEE -RTT -ATMOSPHERE POUSSIERES -CAD -PISTE		BUTEE CAOUTCHOU ANSCHLAG RUBBER BUFFER TOPE GOMA RECGISPINTA
	*	A 412 93 C	01			G- -ARMEE -RTT -ATMOSPHERE POUSSIERES		-

.../...

http://guillon2cv.free.fr

15/02/91
1117 03-4130-10
PAGE : 1
C05 ↑

PIVOTS
ACHSKOERPER
PIVOTS
PIVOTES
PIVOTS

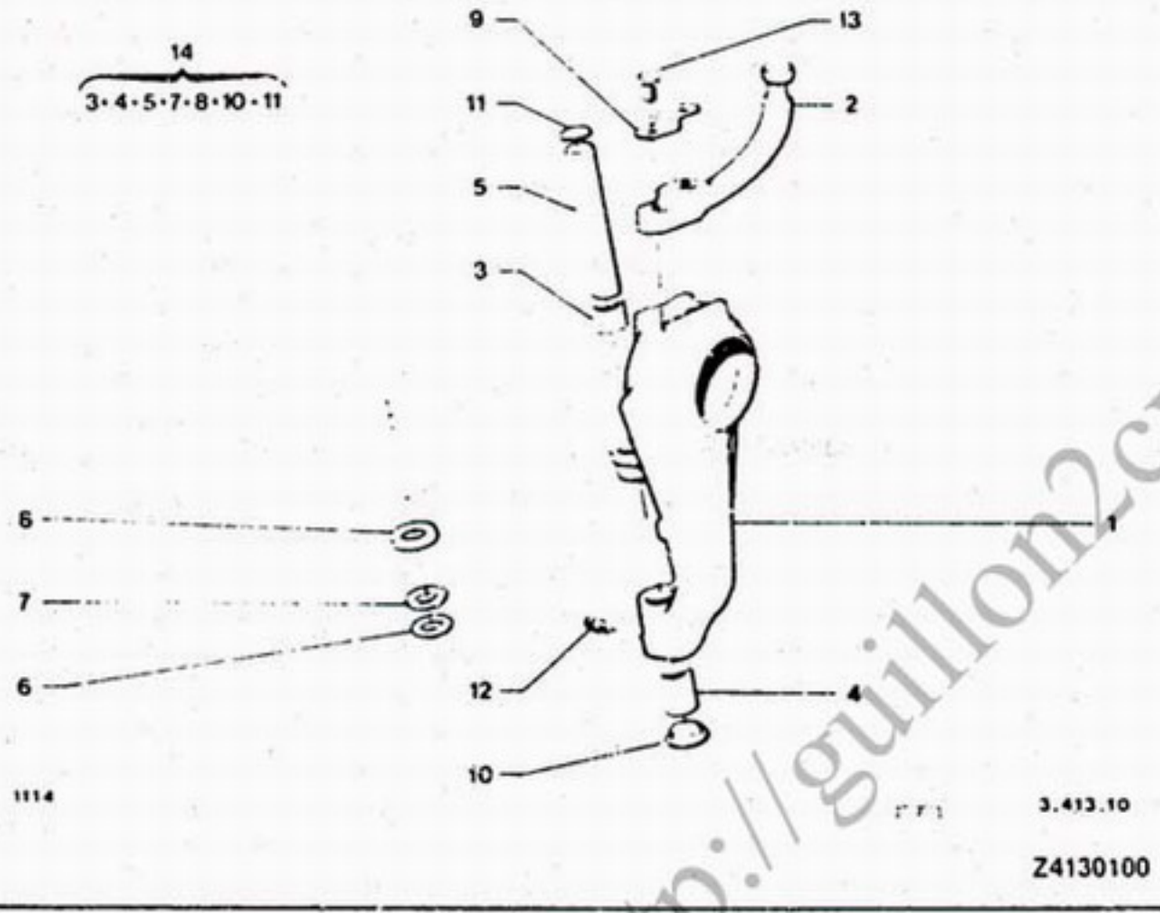

01		5 502 003	02	DIAM 74X1,50	PIVOT FUSEE AV ACHSSCHENKELBOL FRT SWIVEL PIN MANGUETA AV PIVOT	03	*	A 413 2	02	21X19X17	BAGUE CENTRAGE ZENTRIERRING CENTRING BUSH CASQUILLO CENT BOCCOLA CENTRAG
02	*	95 569 500	01	G-	LEVIER DE CDE BET.-HEBEL CONTROL LEVER PALANCA MANDO LEVA COMANDO	04	*	A 413 3 B	02	21X17,06X31	-
	*	95 569 501	01	G-	-	05	*	A 413 5 A	02	17X110	AXE DE PIVOT ZAPFEN SWIVEL PIN EJE MANGUETA PERNO
						06	*	A 413 7	99	27X17 1 E 2,3	RONDELLE BUTEE EINSCHL SCHEIBE WASHER ARANDELA TOPE RONDELLA REGISP
							*	A 413 7 A	99	27X17,1 E 2,5	-
								A 413 7 B	99	27X17,1 E 2,7	-
						07	*	A 413 8	02	17,1X27 E 2 BRONZE	-
						08	*	A 413 9	02	17,1X31,5 E 6,5	RONDELLE SCHEIBE WASHER ARANDELA RONDELLA
						09	*	AM 413 89	02	2 DIAM 8 ENT 28	ARRETOIR ARRETIERUNG RETAINER RETEN ARRESTO
						10	*	A 413 90	02	22X1,00	BOUCHON STOPFEN PLUG TAPON TAPPO
						11	*	A 413 95	02	DIAM 24 E 3	BOUCHON EXPANS. STOPFEN EXPANDING PLUG TAPON CUBETA TAPPO
						12	*	24 737 019	02	7X1,00	GRAISSEUR SCHMIERNIPPEL OILER ENGRASADOR INGRASSATORE

.../...

http://guillon2cv.free.fr

15/02/91
1117 03-4160-10
PAGE : 1
C07 ↑

MOYEUX AVANT - JANTES
VORDERRADNABEN - RADFELGEN
FRONT HUBS - WHEELS
NUCLEOS DELANTEROS - RUEDAS
MOZZI ANTERIORE - RUOTE

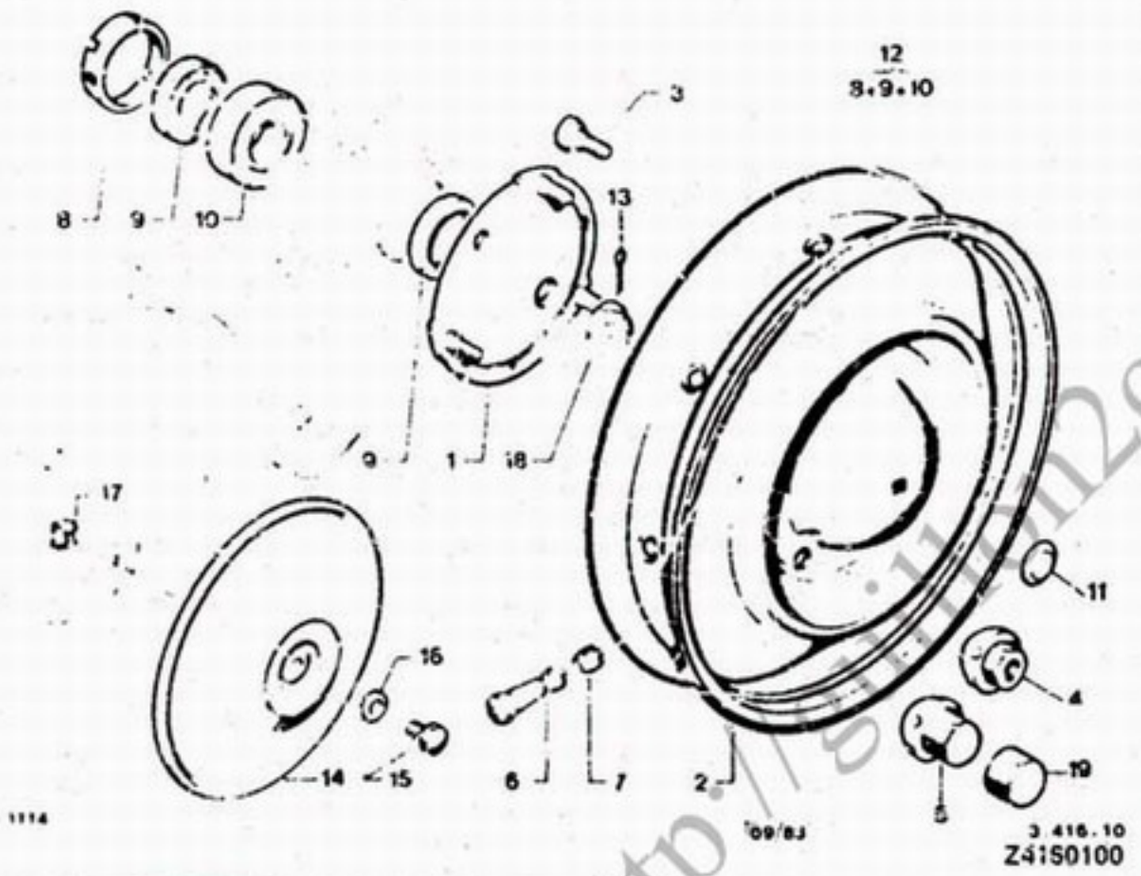

01	*	AZ 416 01	02	22 CANNELURES	MOYEU DE ROUE RADNABE WHEEL HUB BUJE DE RUEDA MOZZO RUOTA
02	*	AM 416 4 A	05	BM 4 JX15 FH 3 30	ROUE TOLE STAHLFELGE STEEL WHEEL LLANTA CHAPA RUOTA LAMIERA
03	*	95 544 122	06	12X1.25-30 ▶ 1605	AXE DE FIX ROUE RADBEF BOLZEN WHEEL FIX SHAFT EJE FIX RUEDA PERNO FISS RUOT
04		75 419 948	12	12X1.25	ECROU FIX ROUE RADMUTTER WHEEL MNTG NUT TUERCA DE RUEDA DADO DELLA RUOT
05		79 10 034 642	12	12X1.25 ▶ 2335	ECROU ROUE TOLE MUTTER STAHLFE STEEL WHEEL NUT TUERCA DE RUEDA DADO RUOTA LAM
06		5 458 682	05		VALVE COMPLETE VENTIL KOMPLETT ASSEMBLY VALVE VALVULA COMPLET VALVOLA COMPLET
07		75 491 339	05		BOUCHON VALVE KAPPE VALVE PLUG TAPON VALVULA TAPPO
08	*	A 416 99	02	74 X 1.50 E 10 5	ECROU CRENELE KRONENMUTTER CASTLE NUT TUERCA ALMENADA DADO A SPINA
09		75 532 316	04	45X62X8	BAGUE ANPRESSRING BEARING RING CASQUILLO BOCCOLA
10	*	26 200 119	02	35X72X27	ROULEMENT LAGER WHL HUB BEARING RODAMIENTO CUSCINETTO
11	*	AZ 416 84	05		OBTURATEUR STOPFEN PLUG OBTURADOR OTTURATORE

.../...

http://citroen2cv.free.fr

MOYEUX AVANT - JANTES
VORDERRADNABEN - RADFELGEN
FRONT HUBS - WHEELS
NUCLEOS DELANTEROS - RUEDAS
MOZZI ANTERIORI - RUOTE

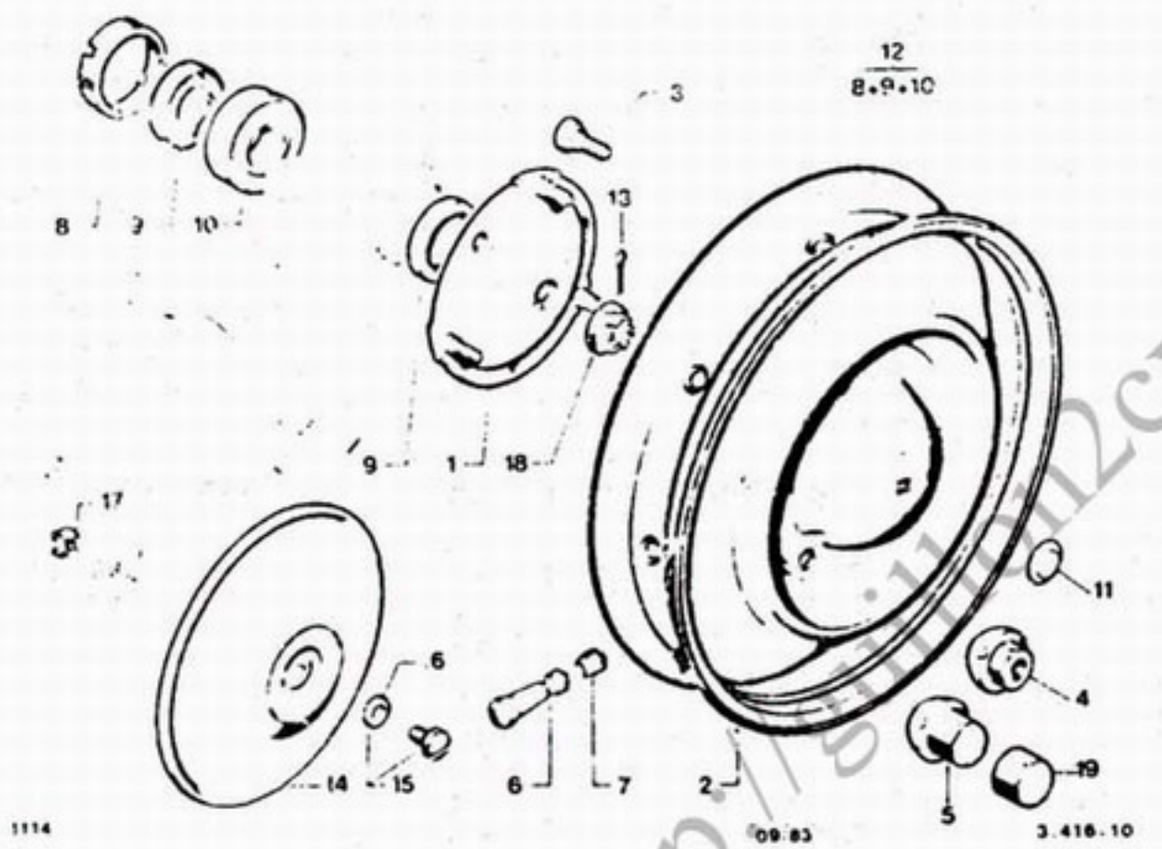

Z4160100

12	*	5 451 859	02	ENS	ENS ROULEMENT LAGERSATZ HUB BEARING CONJ.RODAMIENTO INS.CUSCINETTO
13	*	22 600 019	02	DIAM 5-25	GOUPILLE STIFT PIN PASADOR COPPIGLIA
14	*	AY 854 1	04	DIAM 216.5 -CHARLESTON	ENJOLIVEUR ROUE RADZIERKAPPE WHEEL MOULDING EMBELLECEDOR CALOTTA RUOTA
15		5 474 954	01	-CHARLESTON	ENS FIX ENJOLI. BEFEST.-SATZ HUBCAP FIX ASSY CONJ.FIJACION CALOTTA RUOTA
16		75 416 826	04	-CHARLESTON	RONDELLE PLATE FLACHSCHEIBE PLAIN WASHER ARANDELA PLANA RONDELLA PIATTA
17	*	ZC 9615 [illegible] U	05	10X1.50 -CHARLESTON	ECROU EN CAGE KAEFIGMUTTER CAGED NUT TUERCA EN CAJA DADO IN GABBIA
18	*	5 420 543	02	22X1.50 H 19.25	ECROU CRENELE K[illegible]NENMUTTER C[illegible]E NUT TUERCA ALMENADA DADO A SPINA
19		79 10 031 881	12	▶ 2335	CAPUCHON KAPPE SCREW CAP CAPUCHON CUFFIA

http://gilles2cv.free.fr

15/02 91
1117 03-4229-10
PAGE : 1
C09 ↑

ESSIEU ARRIERE
HINTERE ACHSE
REAR AXLE
EJE TRASERO
ASSALE POSTERIORE

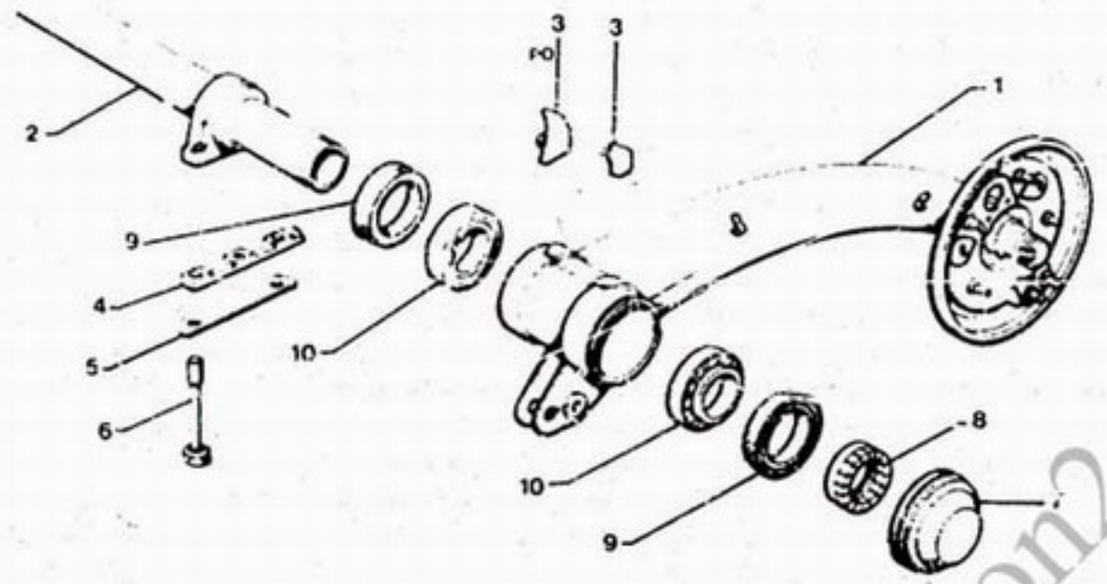

01	*	5 443 708	01	G-	BRAS SUSPENSION SCHWINGARM SUSPENSION ARM BRAZO BRACCIO
	*	5 443 709	01	D-	-
02	*	AM 424 01 B	01	2 DIAM 21	TRAVERSE AR TRAVERSE SUSP CROSSMEMBR TRAVIESA TRAVERSA
03	*	A 412 93 A	01	G-	BUTEE D'APPUI ANSCHLAGSTUECK REST STOP TOPE DE APOYO REGGISPINTA
	*	A 412 93	01	D-	-
04	*	AU 424 97 A	02	120X20 E 10	CALE TRAVERS.AR UNTERLAGE CROSSMEMBR SHIM CALA TRAVIESA SPESSORE
05	*	A 414 89	02	2 DIAM 10-ENT 102	ARRETOIR ARRETIERUNG RETAINER RETEN ARRESTO
06	*	AZ 424 96	04	TH 10X1,50-135	VIS SCHRAUBE CROSSMEMB SCREW TORNILLO VITE TRAVERSA
07	*	AM 422 50 A	02	1 DIAM 3.5	BOUCHON STOPFEN CROSSMEMBR PLUG OBTURADOR TAPPO
08	*	AM 414 91	02	DIAM 63X1,50	ECROU CRENELE KRONENMUTTER CASTLE NUT TUERCA ALMENADA DADO A SPINA
09	*	95 568 931	04	DIAM 71,5X96X7	BAGUE DE PALIER LAGERBUCHSE BEARING BUSH CASQUILLO EJE BOCCOLA SUPP.
10	*	26 207 519	04	63,5X95X17	ROULEMENT LAGER ARM BEARING RODAMIENTO CUSCINETTO

.../...

http://guillon2cv.free.fr

15/02/91
1117 03-4229-10
PAGE : 2
C10 ↑

ESSIEU ARRIERE
HINTERE ACHSE
REAR AXLE
EJE TRASERO
ASSALE POSTERIORE

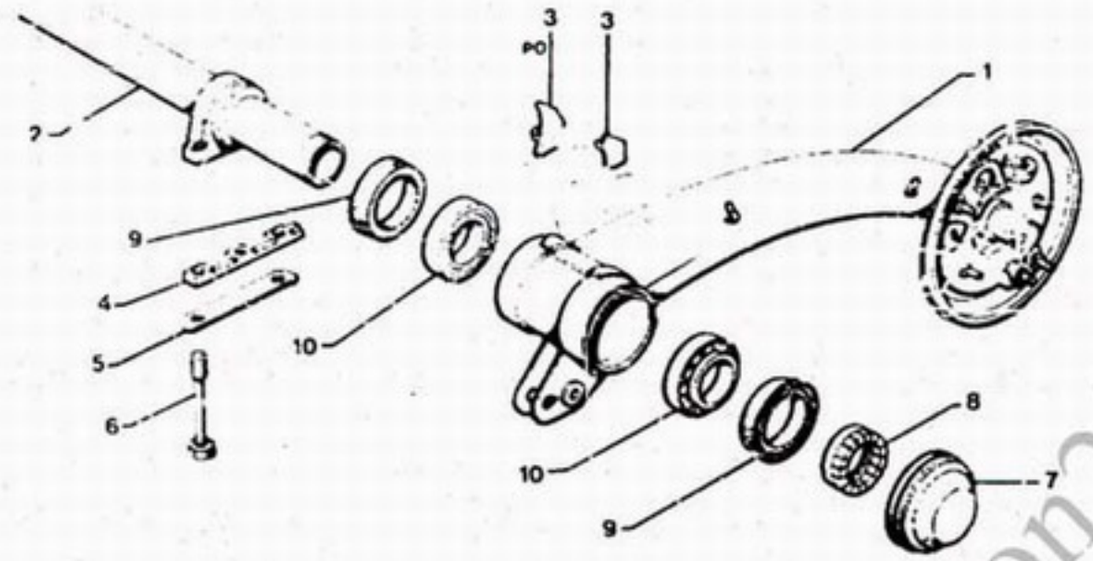

1117 6/89 03.4229.10

Z4229100

51	*	5 443 731	01	-PISTE	BRAS SUSPENSION SCHWINGARM SUSPENSION ARM BRAZO BRACCIO
53	*	A 412 93 C	01	G- -ARMEE -RTT -ATMOSPHERE POUSSIERES -PISTE	BUTEE CAOUTCHOU ANSCHLAG RUBBER BUFFER TOPE GOMA REGGISPINTA
	*	A 412 93 B	01	D- -ARMEE -RTT -ATMOSPHERE POUSSIERES -PISTE	-

XT

51	*	5 443 730	01	G- -ARMEE -RTT -ATMOSPHERE POUSSIERES -PISTE	BRAS SUSPENSION SCHWINGARM SUSPENSION ARM BRAZO BRACCIO
	*	5 443 731	01	D- -ARMEE -RTT -ATMOSPHERE POUSSIERES	-

http://guillon2cv.free.fr

15/02/91
1117 03-4260-10
PAGE : 1
C11 ↑

MOYEU ARRIERE
HINTERE NABEN
REAR HUBS
CUBOS TRASEROS
MOZZI POSTERIORI

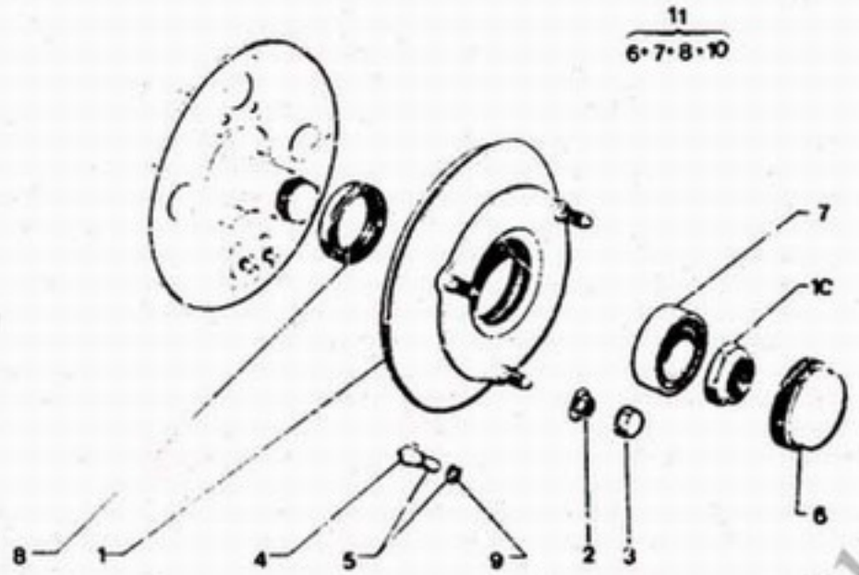

01	*	96 995 [illegible]	02	3 TOCS			MOYEU DE ROUE RADNABE WHEEL HUB BUJE DE RUEDA MOZZO RUOTA
02		75 419 948	06	12X1.25	▶ 05/80		ECROU FIX ROUE RADMUTTER WHEEL MNTG NUT TUERCA DE RUEDA DADO DELLA RUOT
		95 493 339	06	DIAM 12X1.50	06/80 ▶	2334	-
02		79 10 034 642	06	12X1.25		2334 ▶	ECROU ROUE TOLE MUTTER STAHLFEL STEEL WHEEL NUT TUERCA DE RUEDA DADO RUOTA LAM
03		79 10 031 861	06				CAPUCHON KAPPE SCREW CAP CAPUCHON CUFFIA
04	*	96 995 247	06	12X1.25-26			AXE DE FIX ROUE RADBEF.BOLZEN WHEEL FIX SHAFT EJE FIX RUEDA PERNO FISS.RUOT
05	*	5 429 085	02	ENS			ENS D'AXES ACHSENSATZ SHAFT SET CONJUNTO EJES INS PERNI
06	*	A 426 97	02	74X1.50			BOUCHON STOPFEN WHEEL HUB PLUG TAPON CUBO TAPPO
	*	94 584 730	02	SOLUTION REPARATION			-
07	*	26 200 119	02	35X72X27			ROULEMENT LAGER WHL HUB BEARING RODAMIENTO CUSCINETTO
08		75 532 316	02	45X62X8			BAGUE ANPRESSRING BEARING RING CASQUILLO BOCCOLA
09		95 624 263	06	16X30 E 0.5			RONDELLE SCHEIBE WHL HUB WASHER ARANDELA RONDELLA
10		5 420 544	02	34X1.50 H 14.5			ECROU FIX MOYEU MUTTER F.NABE HUB FIXING NUT TUERCA FIX BUJE DADO DEL MOZZO

.../...

http://guillon2cv.free.fr

15/02/91
1117 03-4341-10
PAGE : 1
C13 ↑

POTS DE SUSPENSION
FEDERUNGSTOEPFE
SUSPENSION UNITS
TUBOS DE SUSPENSION
CILINDRI DI SOSPENSIONE

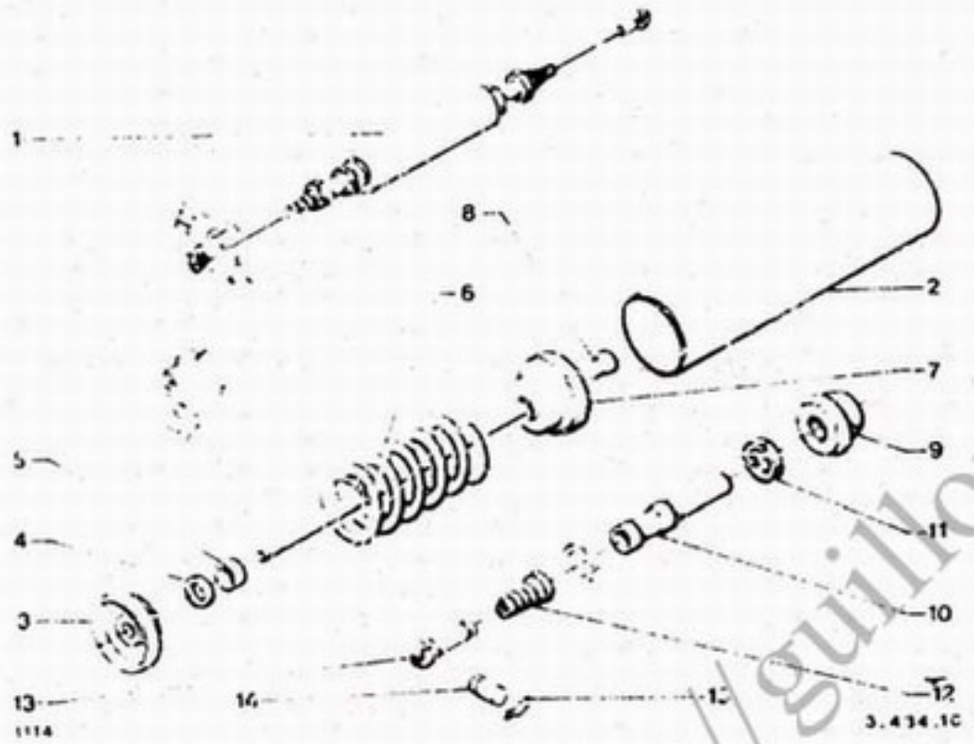

01	*	5 474 451	02		POT COMPLET TOPF KOMPLETT DAMPER ASSEMBLY CILINDRO DE SUS MARMITTA COMPL	03	*	AZ 434 96	04	DIAM 109	COUPELLE BAGUEE FINGTELLER DAMPER BUSH CUP COPELA ESFERA COPPIGLIA
02	*	AZ 434 99	02	DIAM 109,8-445	CARTER DE POT TOPFGEHAEUSE DASH POT HOUSG CARTER ESFERA SCATOLA MARMITT	04		A 434 60	03	27X37X5	RONDELLE FEUTRE FILZSCHEIBE FELT WASHER ARANDELA RONDELLA FELTRO
						05	*	20 9612 700 U	04	27,2X31,5X18	BAGUE HALTERING DAMPER RING CASQUILLO BOCCOLA
						06	*	AY 431 1	02	AV DIAM 10.. H 193	RESSORT FEDER DAMPER SPRING MUELLE MOLLA
							*	F 421 513	02	AV DIAM 103,1	-
						07	*	A 434 93	04	DIAM ex1 107	COUPELLE TELLER CENTERING CUP COPPELA CENTRAJE SCODELLINO
						08	*	5 424 141	02	AV LON 593	TIRANT STREBE DAMPER STRUT TIRANTE TIRANTE
							*	5 424 139	02	AR-LON 632	-
						09	*	A 42[illegible]	04	DIAM 75	BUTEE ANSCHLAG DASH-POT BUFFER TOPE CILINDRO CUSCINETTO
						10	*	AZU 434 268 A	04	AV-AR 36X1,50-181,7	EMBOUT ENDSTUECK END TIE ROD TERMINAL CHIERA
						11	*	AZ 434 [illegible]	08	HE 36X1,50	ECROU REGLAGE MUTTER ADJUSTING NUT TUERCA DADO

../...

http://guillon2cv.free.fr

15/02/9
1117 33-4341-10
PAGE : 2
C14 ↑

POTS DE SUSPENSION
FEDERUNGSTOEPFE
SUSPENSION UNITS
TUBOS DE SUSPENSION
CILINDRI DI SOSPENSIONE

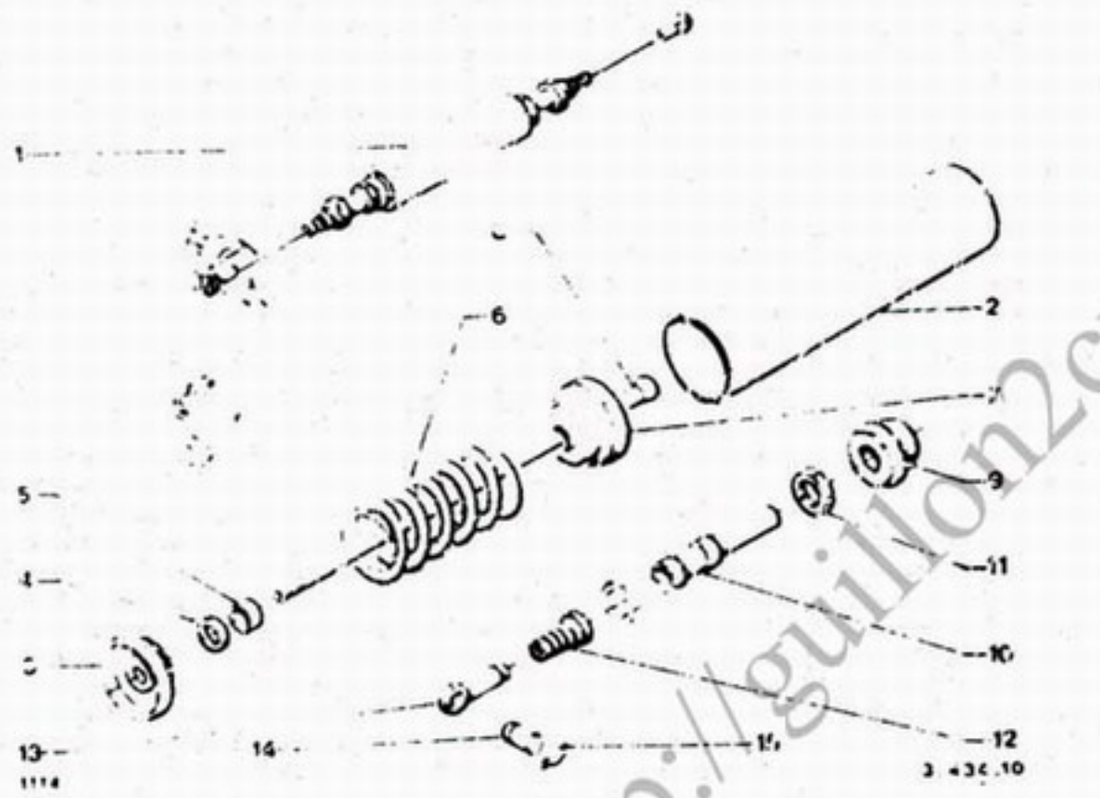

12	*	5 424 506	04	8X34X60	PARE-POUSSIERE STAUBSCHUTZ DUST GUARD GUARDAPOLVOS CUFFIA SOSPEN.				
13	*	5 424 148	04	LON 91	EMBOUT ENDSTUECK END TIE ROD TERMINAL GHIERA				
14	*	A 434 84	02	AV - 41X12	COUTEAU MESSER SUSP END KNIFE TERMINAL SUSPE. COLTELLO				
	*	AM 434 84 A	02	AR - 43X14	-				
15	*	25 199 569	08	DIAM. INT 8.8-34	PINCETTE PINZETTE END PIECE TONG HORQUILLA PINZETTA				

http://guillon2cv.free.fr

15/02/91
1117 03-4360-10
PAGE : 1
C15 →

AMORTISSEURS AVANT ET ARRIERE
STOSSDAEMPFER - ANSCHLAEGE
SHOCK ABSORBERS - STOPS
AMORTIGUADORES - TOPES
AMORTIZZATORI - REGGISPINTA

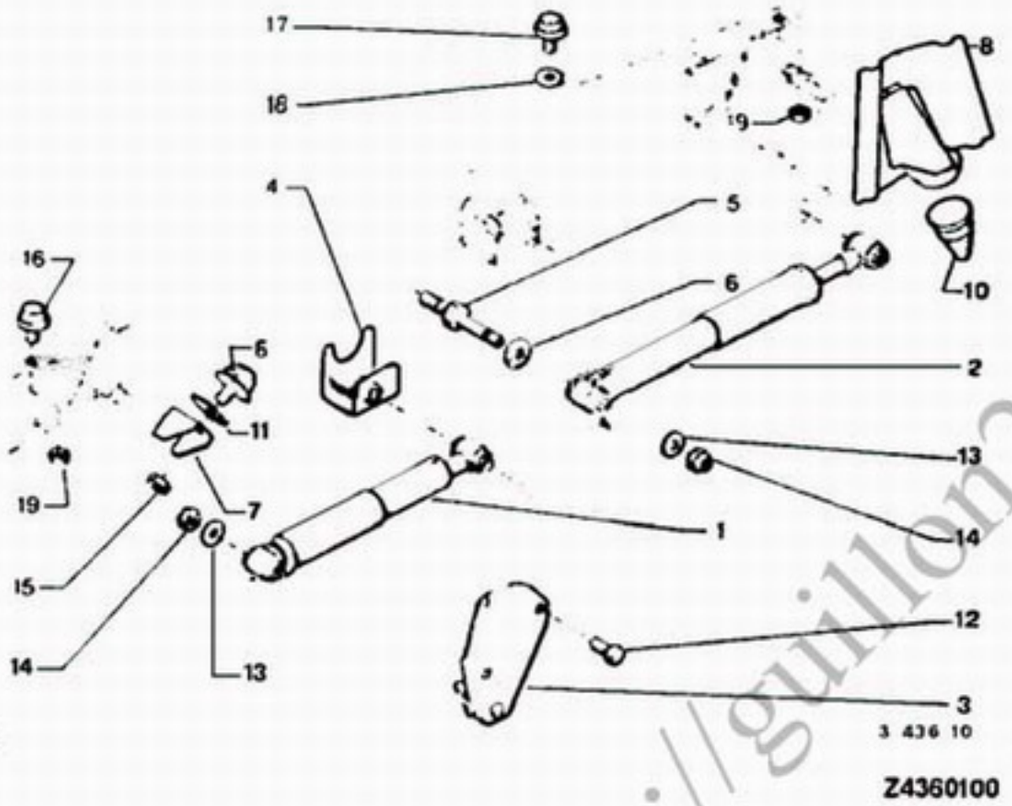

- 1 POS :"LIPMESA"- 2 POS :"BOGE"

01	*	5 490 329	02	AV-1 POS	AMORTISSEUR AV STOSSDAEMPFER V FT SHOCK-ABSORB AMORTIGUADOR AV AMMORTIZZ ANT
	*	95 494 099	02	AV-2 POS	-
02	*	AZ 436 02	02	AR	AMORTISSEUR AR STOSSDAEMPFER H RR SHOCK-ABSORB AMORTIGUADOR AR AMMORTIZZ POST

03		96 995 230	01	G- PV DIAM 12X1.25	SUPPORT AMR HALTER SHOCK-AB BRACKT SOPORTE SUPPORTO
	*	96 995 660	01	D- AV DIAM 12X1.25	-
04	*	AZ 436 58 B	02	AVG-ARG 14X150	-
	*	AZ 436 58 C	02	AVD-ARG 14X1.50	-
05	*	AM 436 252 A	06	12X1 35.14X1.50-100	AXE BOGEN FLEX BUSH SHAFT EJE ERNO
06	*	AM 436 256 A	06	12.1X35X9	ENTRETOISE ABSTANDSSTUECK SHOCK ABS SPACR DISTANCIADOR DISTANZIALE
07	*	AZ 437 88	01	G- AV	SUPPORT BUTEE HALTER BLOCK BRACKET SOPORTE TOPE SUPPORTO
	*	AZ 88 A	01	D- AV	
08	*	AY 437 94	1	G- AR	-
	*	AY 437 95	01	D- AR	-
09	*	AZ 437 86 B	02	AV - DIAM 10X1.50	BUTEE TALONN.AR BEGRENZANSCHLAS REBOUND BLOCK TOPE SUSPENSION CUSCINETTO FOND
10	*	AY 437 1 A	02	AR	-
11		75 529 370	99	AV-30X43 E 1	CALE DE REGLAGE EINSTELLBEILAGE ADJUSTMENT SHIM CALA REGLAJE SPESSORE REGOL
	*	AW 437 85	99	AV-30X43 E 4	-

.../...

http://guillon2cv.free.fr

15/02/91
1117 03-4360-10
PAGE : 2
D15 ↓

AMORTISSEURS AVANT ET ARRIERE
STOSSDAEMPFER - ANSCHLAEGE
SHOCK ABSORBERS - STOPS
AMORTIGUADORES - TOPES
AMORTIZZATORI - REGGISPINTA

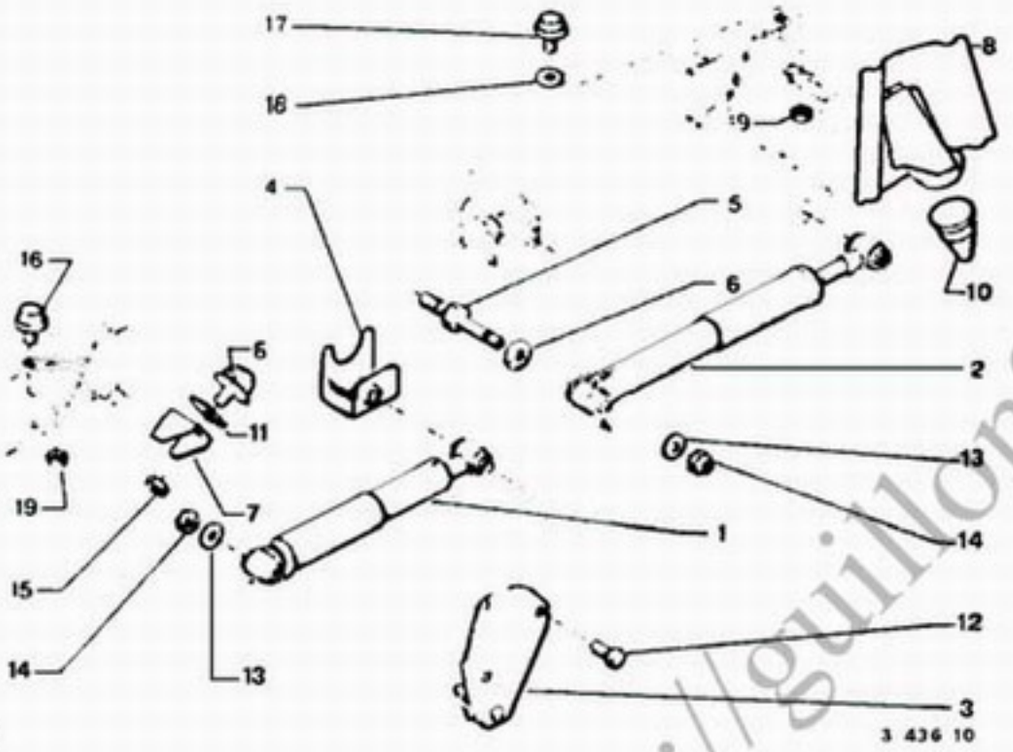

12		23 821 019 RP 23847539	06	TH9X1,25-16	VIS TH SCHRAUBE CAPSCREW TORNILLO TH VITE
13	*	98 995 249	08	12,1X35 E 2	RONDELLE SCHEIBE WASHER ARANDELA RONDELLA
14		79 03 234 054 RP 7903234080	08	HEF 12X1 25	ECROU FREIN STOP-MUTTER SELF LOCKG NUT TUERCA FRENADA DADO FRENI
15	*	25 225 309	02	HE 10X1,50 H 5	ECROU HEXAGONAL SECHSKANTMUTTER HEXAGONAL NUT TUERCA DADO ESAGONALE
16	*	A 437 1 A	02	AV-7X1,00-15	BUTEE TALONNAR BEGRENZANSCHLAG REBOUND BLOCK TOPE SUSPENSION CUSCINETTO FOND
17	*	AZ 437 1 B	02	AR-7X1,00-25	-
18	*	AZ 437 89 B	02	AR-8X32 E 11,5	CALE DE REGLAGE EINSTELLBEILAGE ADJUSTMENT SHIM CALA REGLAJE SPESSORE REGOL
19		79 03 032 071	04	H 7 X 1,00 H 3,5 RMP25221019	ECROU HEXAGONAL SECHSKANTMUTTER HEXAGONAL NUT TUERCA DADO ESAGONALE
				XT	
66	*	AZ 437 1 B	02	AR-7X1,00-25 -RTT -ATMOSPHERE POUSSIERES -PISTE	BUTEE TALONNAR BEGRENZANSCHLAG REBOUND BLOCK TOPE SUSPENSION CUSCINETTO FOND
67	*	AZ 437 89 B	02	AR-8X32 E 11,5 -ARMEE -RTT -ATMOSPHERE POUSSIERES -PISTE	CALE DE REGLAGE EINSTELLBEILAGE ADJUSTMENT SHIM CALA REGLAJE SPESSORE REGOL
68		79 03 032 071	04	H 7 X 1,00 H 3,5 -ARMEE -RTT -ATMOSPHERE POUSSIERES -PISTE	ECROU HEXAGONAL SECHSKANTMUTTER HEXAGONAL NUT TUERCA DADO ESAGONALE

http://guillon2cv.free.fr

15/02/91
1117 03-4410-10
PAGE : 1
D14 ↓

DIRECTION - VOLANT
LENKRAD
STEERING WHEEL
DIRECCION - VOLANTE
STERZO - VOLANTE

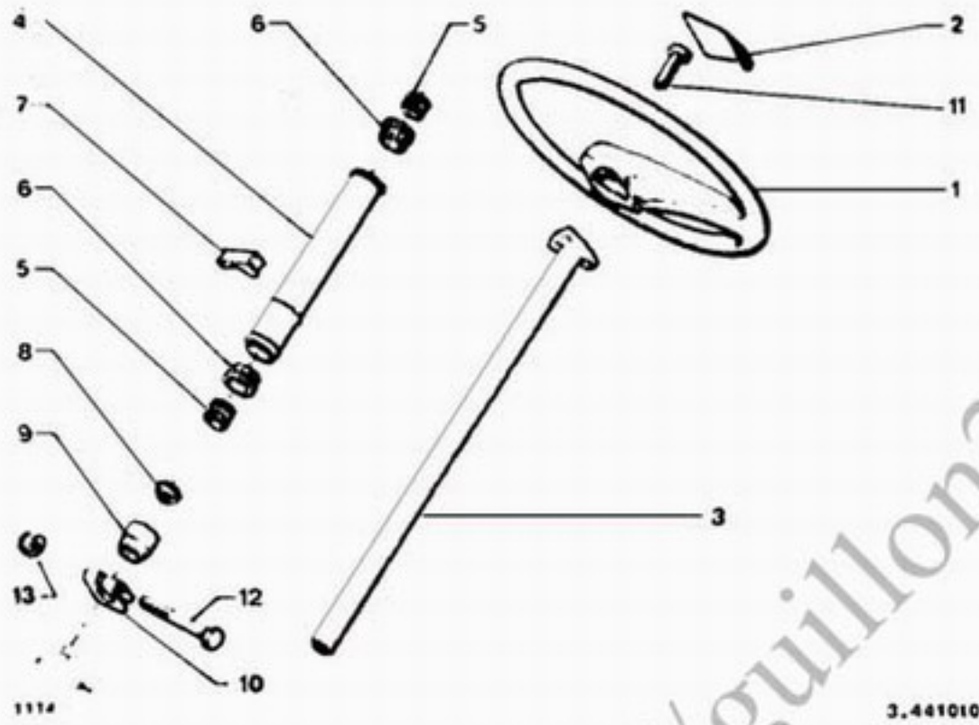

Z4410100

01	*	5 476 861*700	01	DIAM 390	VOLANT LENKRAD STEERING WHEEL VOLANTE VOLANTE STERZO	03	*	95 559 539	01	LON 744 1515 ▶	AXE DE VOLANT LENKSPINDEL STRG WHL SHAFT EJE INF CARDAN PERNO VOLANTE
02	*	5 490 700*700	01		COUSSIN VOLANT POLSTERUNG CUSHIONING PAD ALMOHADILLA CUSCINETTO	04	*	5 474 070 XA	01	LON 329	SUPPORT COLONNE TRAEGER COLUMN SUPPORT SOPORTE COLUMNA SUPPORTO
	*	5 490 544*700	01	-SPECIALE	-	05		5 420 180	02	24X30X25	BAGUE D'AXE RING F.ACHSE SHAFT RING CASQUILLO COLUM BOCCOLA PERNO
						06		A 441 83 A	02	26,5X36,7X2...	BAGUE ELASTIQUE RING BUSHING CASQUILLO ELAS BOCCOLA ELAST.
						07	*	AZ 441 4	99	28X42 E 5	SUPPORT ELASTI. HALTER ELASTIC BRACKET SOPORTE BOCCOLA ELAST.
							*	AZ 441 4 A	99	28X42 E 8	-
							*	AZ 441 4 B	99	28X42 E 11	-
								AZ 441 4 C	99	28X42 E 14	-
								95 631 249	99	28X42 E 17	-
						08	*	AY 441 94	01	24X31X8	BAGUE D'AXE RING F.ACHSE SHAFT RING CASQUILLO COLUM BOCCOLA PERNO
						09		5 410 642	01	DIAM EXT 54	-
						10		5 401 947	0	DIAM 23,7	COLLIER METAL METALLSCHELLE METALLIC CLAMP ABRAZADERA COLLARE METALL

.../...

http://guillon2cv.free.fr

15/07/91
1117 03-4415-10
PAGE : I
D12 ↓

ANTIVOL
DIEBSTAHLSICHERUNG
ANTI-THEFT DEVICE
ANTIRROBO
ANTIFURTO

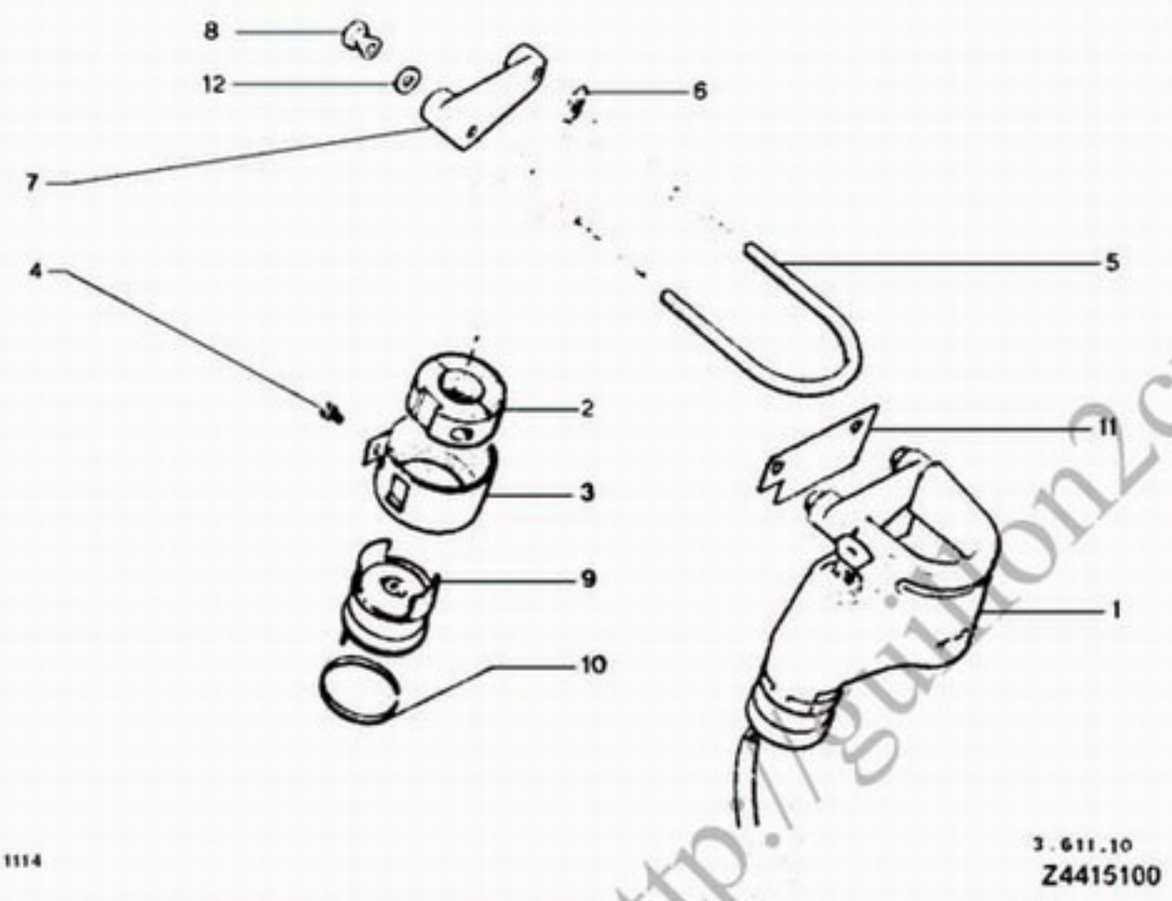

01	*	95 495 241	01		1515 ▶	ANTIVOL ZUENDSCHLOSS STEERING LOCK ANTIRROBO ANTIFURTO
02	*	5 410 508	01	23,5X45X17		BAGUE D'AXE RING F.ACHSE SHAFT RING CASQUILLO COLUM BOCCOLA PERNO
03	*	5 410 509	01	DIAM EXT 51,5		DOUILLE BUECHSE SOCKET CASQUILLO BOCCOLA
04	*	AZ 611 104	01	TH 4X0,70-6		VIS TH SCHRAUBE CAPSCREW TORNILLO TH VITE
05		AZ 611 57 A	01	H E3		ETRIER MAINTIEN BUEGEL U BOLT SOPORTE STAFFA
06	*	AZ 611 50	99	13X20X3		CALE DE REGLAGE EINSTELLBEILAGE ADJUSTMENT SHIM CALA REGLAJE SPESSORE REGOL.
07	*	95 631 283	01	ENTR'AXES 54		CONTREPLAQUE GEGENPLATTE COUNTERPLATE CONTRAPLACA CONTROPIASTRA
08	*	AZ 611 73	02	HE 7X1,00 H14		ECROU D'ANTIVOL MUTTER LOCK NUT TUERCA DADO
09	*	5 500 731	01	3 FICHES MALES		CONTACTEUR SCHALTER CONTACT SWITCH CONTACTOR CONTATTORE
10		5 470 476	01			JONC D'ARRET HALTERING CIRCLIP ANILLO DE TOPE ANELLO ARRESTO
11	*	75 511 048	01	2 DIAM 8		CACHE AMOVIBLE ABDECKUNG LOCK COVER TAPA ANTI-ROLO TAPPO

.../...

http://guillon2cv.free.fr

15/02/91
1117 03-4419-10
PAGE : 1
D10 ↓

DIRECTION - BARRES
SPURSTANGEN
STEERING RODS
DIRECCION - BARRAS
STERZO - BARRE

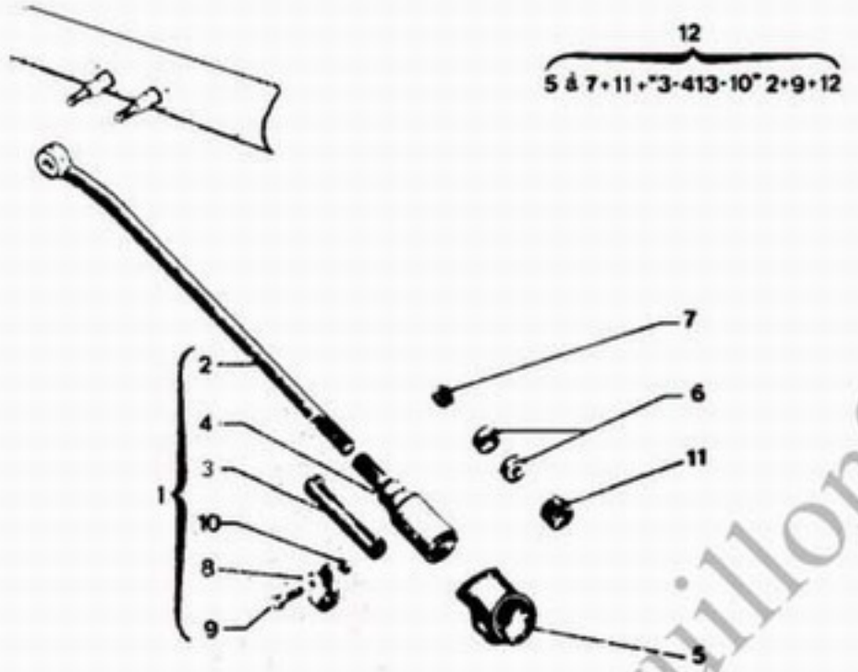

01	*	A 443 1 G	01	G- COMPLETE	BARRE DE RENVOI UMLENKSTANGE RELAY BAR BARRA REENVIO BARRA DI RINVIO	03	*	5 411 821 RP AM44310A	02	DIAM 14X1,25-60	MANCHON MUFFE STUD SLEEVE MANGUITO MANICOTTO
	*	A 443 1 J	01	D- COMPLETE	-	04	*	A 443 98 B	01	G- 14X1,25-112	EMBOUT ENDSTUECK END PIECE PROTECTOR BIELA TERMINALE
02	*	A 443 97 D	02	NUE LON 497	-		*	A 443 98 C	01	D- 14X1,25-112	-
						05	*	A 443 13 B	02		CAINE SCHUTZHUELLE PROTECT SHEATH VAINA GUAINA
						06	*	AZ 443 2	04	DIAM 22 H 7,5	SIEGE DE ROTULE SITZ BALL-JOINT SEAT ASIENTO ROTULA SEDE ROTULA
						07	*	5 419 952	02	DIAM 18-17	RESSORT FEDER SPRING MUELLE MOLLA
						08	*	5 411 822	04	DIAM 17,7	COLLIER SCHELLE STRUT COLLAR ABRAZADERA COLLARE
						09		79 03 101 806	04	TH 7X1,00-30	VIS TH SCHRAUBE CAPSCREW TORNILLO TH VITE
						10		79 03 032 036	04	HE 7X1,00-5,5	ECROU MUTTER NUT TUERCA DADO
						11	*	5 419 953	02	DIAM 24X1,50 H 12	VIS DE POUSSOIR STOESS.SCHRAUBE PISTON SCREW TORNILLO VASTAG VITE PUNTERIA

.../...

http://guillon2cv.free.fr

15/02/91
1117 03-4423-10
PAGE : 1
D08 ↓

DIRECTION - PIGNON - GLISSIERE
LENKUNG - RITZEL - FUEHFUNG
STEERING - PINION AND SLIDE
DIRECCION - PINON - DESLIZADERA
STERZO - PIGNONE - SLITTA

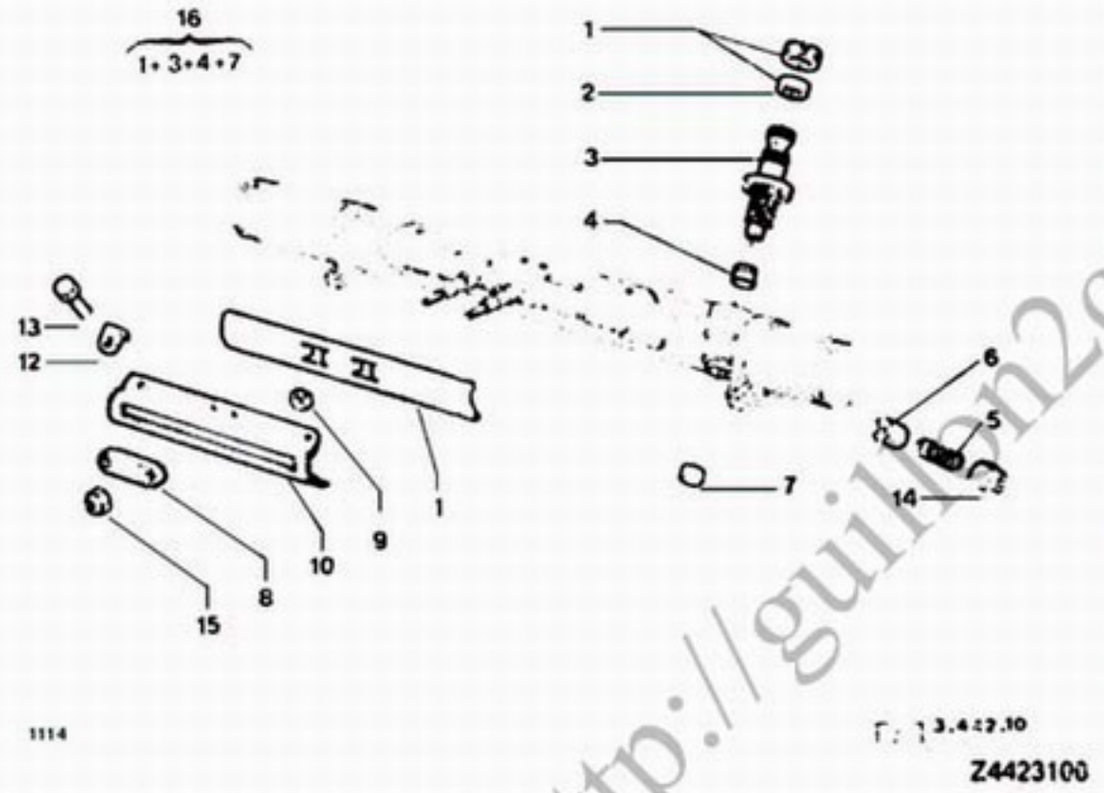

01	*	5 502 740	01	DIAM 38X1.50 H 11	ECROU + JOINT MUTTER SEAL + NUT TUERCA + JUNTA DADO + GUARNIZ
02		26 125 609	01	DIAM 19X27X5	JOINT DE PIGNON RITZELDICHTUNG PINION SEAL JUNTA DE PINON GUARNIZIONE PIG
03	*	95 598 145	01	8 DENTS	PIGNON RITZEL STEERING PINION PINON PIGNONE
04		5 436 648	01	9.5X13.3X3.2	JOINT DE PIGNON RITZELDICHTUNG PINION SEAL JUNTA DE PINON GUARNIZIONE PIG
05		5 419 951	01	DIAM EXT 19.5	RESSORT FEDER PISTON SPRING MUELLE MOLLA
06	*	AM 442 1 A	01	LON 24.5	POUSSOIR STOESSEL RACK PISTON VASTAGO PUNTERIA
07		26 204 369	01	DIAM 10X16X12	ROULEMENT LAGER PINION BEARING RODAMIENTO CUSCINETTO
08		AZ 442 75	01	22X70X8	PLAQUETTE PLAKETTE STRG HSG PLATE PLAQUETA PIASTRA
09		AZ 442 76	02	8X20X20 DIAM INT 13	DE DEGUIDAGE WUERFEL GUIDE DIE DADO DE GUIA DADO DI GUIDA
10	*	A 442 78 A	01	LON 251	GLISSIERE SCHIENE COVER SLIDE CORREDERA GUIDA
11	*	A 442 79	01	LON 310	CACHE MOBILE KUGELKAPFE MOBILE COVER TAPA MOVIL TAPPO

.../...

http://guillon2cv.free.fr

15/02/91
1117 03-4423-10
PAGE : 2
D07 ↓

DIRECTION - PIGNON - GLISSIERE
LENKUNG - RITZEL - FUEHRUNG
STEERING - PINION AND SLIDE
DIRECCION - PINON - DESLIZADERA
STERZO - PIGNONE - SLITTA

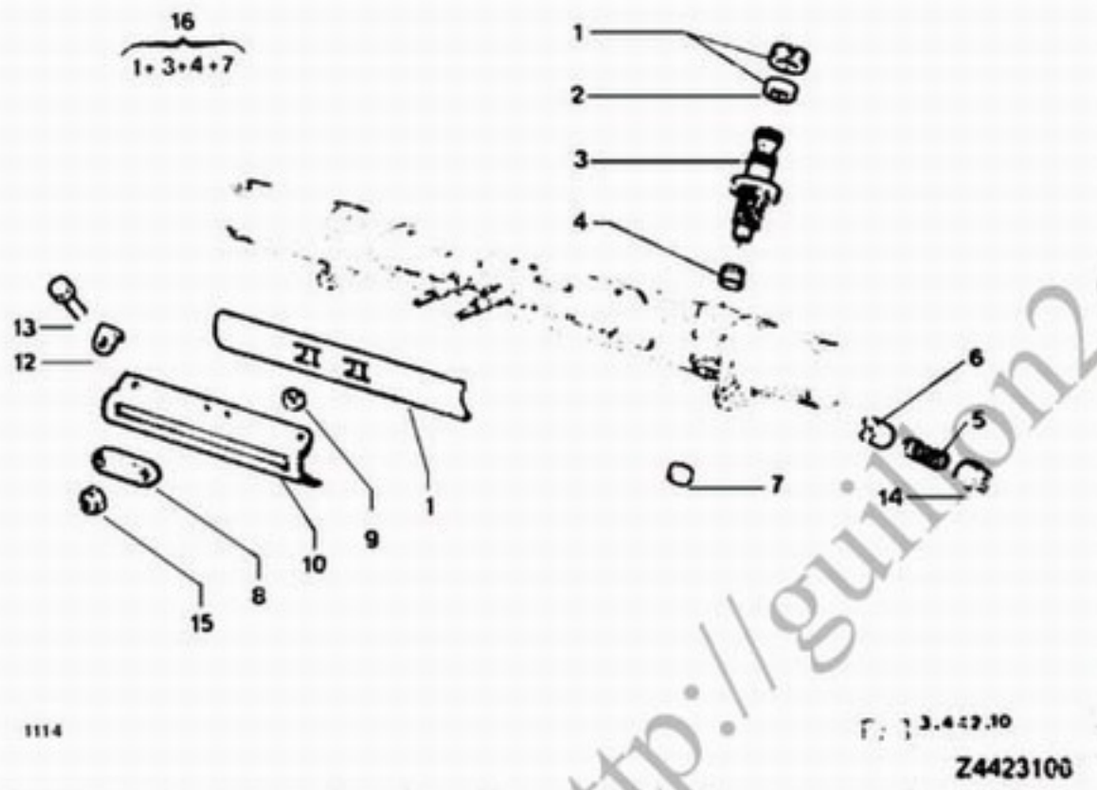

12	*	A 442 35	04	DIAM 7,5	ARRETOIR ARRETIERUNG RETAINER RETEN ARRESTO
13		79 03 101 752	04	DIAM 7X.,0-12	VIS TH SCHRAUBE CAPSCREW TORNILLO TH VITE
14	*	5 419 953	01	DIAM 24X1,50 H 12	VIS DE POUSSOIR STOESS SCHRAUBE PISTON SCREW TORNILLO VASTAG VITE PUNTERIA
15		79 03 234 011	02	DIAM 10X1,50 H12	ECROU FREIN STOP-MUTTER SELF LOCKG NUT TUERCA FRENADA DADO FRENI
16		5 504 022	01	ENS "PAM" 8 DENTS	NEC REP. PIGNON REPARATURSATZ REPAIR KIT JUEGO REPARACI OCCURR RIPARAZ
				XT	
59	*	AM 442 76 A	02	20X20X8,75 DIAM 13 -ARMEE -FTT -CAD -PISTE	DE DE GUIDAGE WUERFEL GUIDE DIE DADO DE GUIA DADO DI GUIDA
60	*	5 416 746	01	LON 236,5 -ARMEE -RTT -CAD -PISTE	GLISSIERE SCHIENE COVER SLIDE CORREDERA GUIDA
61	*	AM 442 79	01	LON 319 -ARMEE -RTT -CAD -FISTE	CACHE MOBILE KUGELKAPPE MOBILE COVER TAPA MOVIL TAPPO

http://guillon2cv.free.fr

15/02/91
1117 03-4424-10
PAGE : 1
D06 ↓

DIRECTION CREMAILLERE
LENKUNGSZAHNSYANGE
STEERING RACK
DIRECCION - CREMALLERA
STERZO - CREMAGLIERA

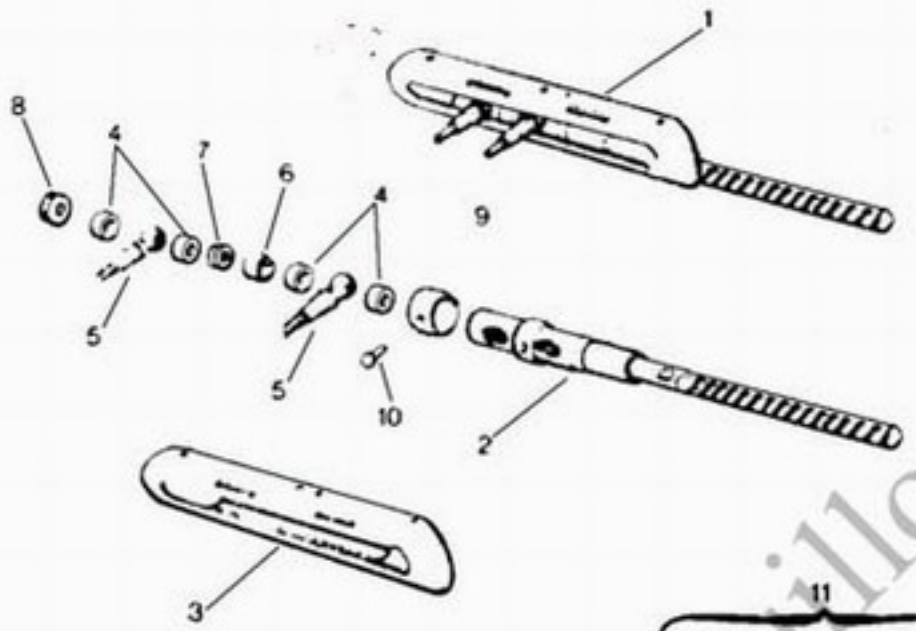

24424100

01	*	5 471 955	01	COMPLETE	CREMAILLERE ZAHNSTANGE STEERING RACK CREMALLERA CREMAGLIERA
02	*	95 587 300	01	NUE 2276 ▶	-
03	*	AZ 442 80	01	LON 284	GUIDE DE ROTULE FUEHRUNG BALL-JOINT GUID GUIA ROTULA GUIDA
04	*	AZ 443 2	04	DIAM 22 H 7.5	SIEGE DE ROTULE SITZ BALL-JOINT SEAT ASIENTO ROTULA SEDE ROTULA
05	*	AM 442 8	02	DIAM 10X1.50-71	ROTULE KUGELGELENK STRG TIE-ROD ROTULA ROTULA
06	*	A 442 84	01	14X19 H 22	GLISSIERE SCHIENE COVER SLIDE CORREDERA GUIDA
07	*	5 419 952	01	DIAM 18-17	RESSORT FEDER SPRING MUELLE MOLLA
08	*	AM 442 83	01	24X1.50 H 9	ECROU MUTTER NUT TUERCA DADO
09	*	A 442 97 A	01	DIAM EXT 34	ROTULE KUGELGELENK STRG TIE-ROD ROTULA ROTULA
10		A 442 74	01	DIAM 4-7	RIVET NIET RIVET REMACHE RIVETTO
11		5 413 806	01	ENS	NEC REPARATION REPARATURSATZ REPAIR KIT JUEGO REPARACI NECESS RIPARAZ
				XT	
51		5 427 310	01	COMPLETE -ARMEE -RTT -PISTE	CREMAILLERE ZAHNSTANGE STEERING RACK CREMALLERA CREMAGLIERA

.../...

http://guillon2cv.free.fr

NUMERO	SOUS-GROUPE	REP
5 401 947	03-4410-10	10
5 410 508	03-4415-10	02
5 410 509		03
5 410 642	03-4410-10	09
5 411 521	03-4419-10	03
5 411 622		08
5 416 746	03-4423-10	50
5 419 951		05
5 419 952	03-4419-10	07
	03-4424-10	07
5 419 953	03-4419-10	11
	03-4423-10	14
5 420 180	03-4410-10	05
5 420 543	03-4160-10	18
5 420 544	03-4260-10	10
5 421 613	03-4341-10	06
5 424 139		08
5 424 141		08
5 424 148		13
5 424 506		12
5 427 310	03-4424-10	51
5 428 292	03-4120-10	04
5 429 085	03-4260-10	05
5 436 648	03-4423-10	04
5 443 708	03-4229-10	01
5 443 709		01
5 443 730		51
5 443 731		51
5 451 858	03-4130-10	14
5 451 859	03-4160-10	12
5 453 805	03-4424-10	11
5 458 682	03-4160-10	06
5 467 697	03-4419-10	12
5 467 698		12
5 470 476	03-4415-10	10
5 471 866	03-4120-10	03
5 471 868		53
5 471 370		53
5 471 954	03-4424-10	51
5 471 955		01
5 474 451	03-4341-10	01
5 474 954	03-4160-10	15
5 490 329	03-4360-10	01
5 500 731	03-4415-10	09
5 502 023	03-4130-10	01
5 502 740	03-4423-10	01
5 504 022		16
5 504 937	03-4120-10	02
5 504 938		02
5 504 939		52
5 504 940		52

NUMERO	SOUS-GROUPE	REP
5 504 947		52
5 504 948		52
5 504 969		01
5 504 970		51
5 504 971		51
22 600 019	03-4160-10	13
23 746 509	03-4130-10	13
23 821 019	03-4360-10	12
23 825 315	03-4120-10	10
24 737 019	03-4130-10	12
25 223 019	03-4120-10	13
25 225 009	03-4360-10	15
26 125 609	03-4423-10	02
26 199 649	03-4341-10	15
26 200 1.9	03-4160-10	10
	03-4260-10	07
26 204 369	03-4423-10	07
26 207 519	03-4120-10	09
	03-4229-10	10
26 211 659	03-4410-10	12
75 416 826	03-4160-10	16
75 419 946		04
	03-4260-10	02
75 491 339	03-4160-10	07
75 511 048	03-4415-10	11
75 523 458	03-4260-10	11
75 529 370	03-4360-10	11
75 532 316	03-4260-10	08
	03-4160-10	09
94 584 730	03-4260-10	06
95 493 339		02
95 494 099	03-4360-10	01
95 495 241	03-4415-10	01
95 544 122	03-4160-10	03
95 555 539	03-4410-10	03
95 558 931	03-4229-10	09
	03-4120-10	08
95 569 500	03-4130-10	02
95 569 501		02
95 587 300	03-4424-10	02
95 587 301		52
95 598 145	03-4423-10	03
95 623 739	03-4130-10	13
95 624 263	03-4260-10	09
95 631 249	03-4410-10	07
95 631 289	03-4415-10	07
96 995 230	03-4360-10	03
96 995 247	03-4260-10	04
96 995 249	03-4360-10	13
96 995 256	03-4260-10	01
96 995 660	03-4360-10	03

NUMERO	SOUS-GROUPE	REP
5 474 070 XA	03-4410-10	04
5 476 861'700		01
5 490 544'700		02
5 490 700'700		02
A 412 93	03-4229-10	03
	03-4120-10	05
A 412 93 A		05
	03-4229-10	03
A 412 93 B		53
	03-4120-10	55
A 412 93 C		55
	03-4229-10	53
A 413 2	03-4130-10	03
A 413 3 B		04
A 413 5 A		05
A 413 7		06
A 413 7 A		06
A 413 7 B		06
A 413 8		07
A 413 9		08
A 413 90		10
A 413 95		11
A 414 89	03-4229-10	05
	03-4120-10	07
A 416 59	03-4160-10	03
A 426 97	03-4260-10	06
A 434 60	03-4341-10	04
A 434 84		14
A 434 93		07
A 435 1 B		09
A 437 1 A	03-4360-10	16
A 437 89	03-4120-10	06
A 441 83 A	03-4410-10	06
A 442 74	03-4424-10	10
A 442 78 A	03-4423-10	10
A 442 79		11
A 442 84	03-4424-10	06
A 442 95	03-4423-10	12
A 442 97 A	03-4424-10	09
A 443 1 G	03-4419-10	01
A 443 1 J		01
A 443 13 B		05
A 443 97 D		02
A 443 98 B		04
A 443 98 C		04
AM 413 89	03-4130-10	09
AM 414 91	03-4120-10	12
	03-4229-10	08
AM 416 4 A	03-4160-10	02
AM 422 50 A	03-4229-10	07
AM 424 01 B		02

NUMERO	SOUS-GROUPE	REP
AM 4[illegible] 84 A	03-4[illegible]-10	14
AM 436 292 A	03-4360-10	05
AM 436 296 A		06
AM 442 1 A	03-4423-10	06
AM 442 76 A		59
AM 442 79		61
AM 44[illegible] 3	03-4424-10	05
AM 442 80		53
AM 442 83		05
AU 424 97 A	03-4229-10	04
AW 437 85	03-4360-10	11
AY 431 1	03-4341-10	06
AY 437 1 A	03-4360-10	10
AY 437 94		08
AY 437 95		08
AY 441 94	03-4419-10	08
AY 854 1	03-4160-10	14
AZ 414 90	03-4120-10	11
AZ 416 01	03-4160-10	01
AZ 416 84		11
AZ 424 96	03-4229-10	06
AZ 434 67	03-4341-10	11
AZ 434 96		03
AZ 434 99		02
AZ 436 02	03-4360-10	02
AZ 436 58 B		04
AZ 436 58 C		04
AZ 437 1 B		17
		60
AZ 437 86 B		09
AZ 437 88		07
AZ 437 89 A		07
AZ 437 89 B		18
		07
AZ 441 4	03-4410-10	07
AZ 441 4 A		07
AZ 441 4 B		07
AZ 441 4 C		07
AZ 442 75	03-4423-10	08
AZ 442 76		09
AZ 442 80	03-4424-10	03
AZ 443 2		04
	03-4419-10	06
AZ 611 104	03-4415-10	04
AZ 611 50		06
AZ 611 57 A		05
AZ 611 73		08
AZU 434 288 A	03-4341-10	10
ZC 9612 700 U		05
ZC 9615 862 U	03-4130-10	17
7[illegible] 03 032 036	03-4419-10	10

http://guillon-cv.free.fr

NUMERO	SOUS-GROUPE	REP
79 03 032 071	03-4360-10	19
		58
79 03 034 085	03-4410-10	13
79 03 058 011	03-4415-10	12
79 03 101 752	03-4410-10	11
	03-4423-10	13
79 03 101 806	03-4419-10	09
79 03 234 011	03-4423-10	15
79 03 234 054	03-4360-10	14
79 10 031 881	03-4160-10	19
	03-4260-10	03
79 10 034 642		02
	03-4160-10	05

http://guillon2cv.free.fr

15/02/91

1117 **TABLEAU DES VUES** — **GROUPE**
AUFSTELLUNG DER BILDER — GROUP
TABLE OF PICTURE — GROUP **04**
B01 ↑ TABLA DE VISTAS — GRUPO
TABELLA DELLE VEDUTE — GRUPPO

SOUS-GROUPE UNTERGRUPPE SUBGROUP SUBGRUPO SOTTOGRUPPO	NUMERO NUMMER NUMBER NUMERO NUMERO	VUE BILD PICTURE VISTA VEDUTA
PEDALIER - FREIN - DEBRAYAGE PEDALWERK - BREMSE - KUPPLUNG PEDAL GEAR - BRAKE - CLUTCH SOPORTE DE PEDALES EMBRAGUE PEDALIERA - FRENO - FRIZIONE		
- ▶ 1665	3140-10	C02 C03
- 1666 ▶	3140-11	C04 C05
TRANSMISSIONS A BILLES KUGELGELENKWELLEN BALL DRIVESHAFTS TRANSMISIONES DE BOLAS TRANSMISSIONI A SFERE	3733-10	C06 C07
FREINS AVANT - ETRIERS ET DISQUES VORDERE BREMSEN - GABELN UND SCHEIBEN FRONT BRAKES - CALIPERS AND DISCS FRENOS DELANTEROS - CALIPERES Y DISCOS FRENI ANTERIORI - PINZE E DISCHI		
- ▶ 1665	4512-10	C08 C09
- 1666 ▶	4512-11	C10 C11
FREIN ARRIERE HINTERE BREMSE REAR BRAKE FRENOS TRASERO FRENI POSTERIORI	4515-20	C12 C13
CANALISATIONS DE FREIN BREIMSLEITUNGEN BRAKE PIPINGS CANALIZACIONES DE FRENO CANALIZZAZIONI FRENO		
- ▶ 1665	4530-10	C14 C15
- 1666 ▶	4530-15	D15 D14
MAITRE CYLINDRE TANDEM - RESERVOIR TANDEM-HAUPTBREMSZCYLINDER-BEHAELTER TANDEM MASTER CYLINDER- TANK BOMBA PRINCIPAL TANDEM DEPOSITO CILINDRO MAESTRO TANDEM SERBATOIO		
- ▶ 1665	4535-10	D13
- 1666 ▶	4535-20	D12
CYLINDRE DE ROUE AVANT RADZYLINDER - VORN WHEEL CYLINDERS - FRONT BOMBINES DE RUEDAS DELANTEROS CILINDRETTI RUOTE - ANTERIORE		
- ▶ 1665	4536-10	D11
CYLINDRE DE ROUE ARRIERE HINTERE RADZYLINDER REAR WHEEL CYLINDER BOMBIN DE RUEDA TRAS. CILINDRETTO RUOTA POST		
- ▶ 1665	4537-10	D10
- 1666 ▶	4537-20	D09
FREIN A MAIN - TIRETTE HANDBREMSE - ZUGSTANGE HAND BRAKE - CONTROL ROD FRENO DE MANO - TIRADOR FRENO A MANO - TIRANTE		
- ▶ 1665	4550-10	D08 D07
- 1666 ▶	4550-20	D06 D05
FREIN A MAIN - LEVIER - CABLES HANDBREMSE - HEBEL - SEILE HANDBRAKE - LEVER - CABLES FRENO DE MANO - PALANCA - CABLES FRENO A MANO - LEVA - CAVI		
- 1666 ▶	4555-10	D04 D03

http://guillon2cv.fr

15/02/91
1117 04-3140-10
PAGE : 1
C02 ↑

PEDALIER - FREIN - DEBRAYAGE
PEDALWERK - BREMSE - KUPPLUNG
PEDAL GEAR - BRAKE - CLUTCH
SOPORTE DE PEDALES EMBRAGUE
PEDALIERA - FRENO - FRIZIONE

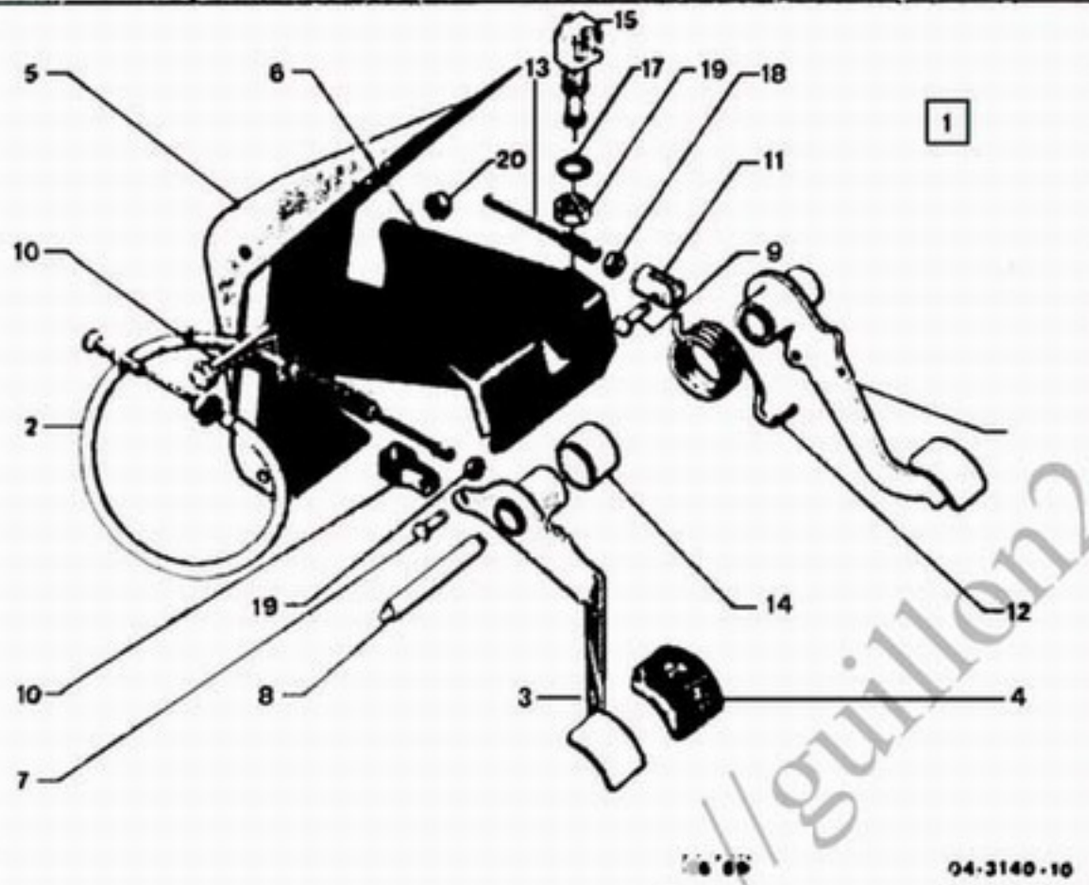

▶ 1665

- LES PIECES NON REPEREES SONT N F P

01	95 566 670	01			SUPPORT PEDALE PEDALHALTER PEDAL BRACKET SOP.PEDAL FRENO SUPPORTO
02	95 494 917	01	LON 699-FIL DIAM 2.5		CABLE DEBRAYAGE BET.-ZUG CONTROL CABLE CABLE EMBRAGUE CAVO COMANDO
03	AY 314 3 A	01			PEDALE KUPPLUNGSPEDAL CLUTCH PEDAL PEDAL EMBRAGUE PEDALE
04	95 575 913	02		1885 ▶	COIFFE PEDALE PEDALGUMMI PEDAL COVER FORRO PATIN PATTINO
05	AYB 453 352 A	02			SUPPORT RENVOI HALTER RETURN BRACKET SOPORTE REENVIO PATTINO
06	75 515 584	01			SUPPORT PEDALES PEDALWERKHALTER PEDAL BRACKET SOPORTE PEDALES SUPPORTO PEDALI
07	5 420 471	01	5X14		AXE DE PEDALE PEDALBOLZEN PEDAL SPINDLE EJE PEDAL PERNO PEDALE
08	5 410 804	01	DIAM 12 LON 80		-
09	5 417 536	01	DIAM 6-LON 20		AXE BOLZEN SPINDLE EJE PERNO
10	AM 314 55	01			CHAPE DE CABLE GABEL CABLE YOKE BRIDA DE CABLE PINZA CAVO
11	5 417 537	01			CHAPE DE TIGE KAPPE PUSHROD YOKE BRIDA VARILLA GIUNTO
12	AY 453 25	01	DIAM INT 30,5 LON 18		RESSORT FEDER RETURN SPRING MUELLE MOLLA

.../...

http://guillon2cv.free.fr

15/02/91
1117 04-3140-10
PAGE : 2
C03 ↑

PEDALIER - FREIN - DEBRAYAGE
PEDALWERK - BREMSE - KUPPLUNG
PEDAL GEAR - BRAKE - CLUTCH
SOPORTE DE PEDALES EMBRAGUE
PEDALIERA - FRENO - FRIZIONE

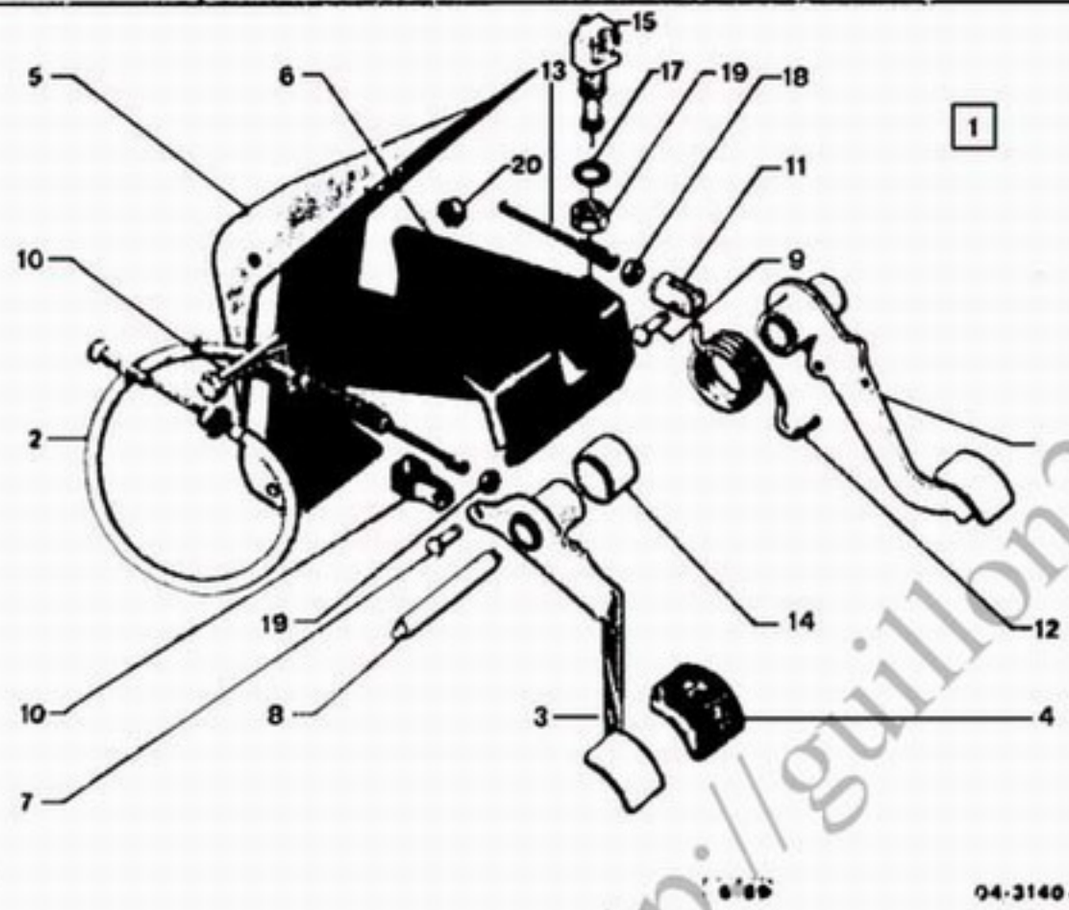

▶ 1665

13		5 438 258	01	DIAM 7X100-LON 88	TIGE DE POUSSSE STOESSELSTANGE PEDAL PUSHROD VARILLA EMPUJE ASTA PEDALE
14		AY 453 100	01	27X23X16	BAGUE DE RESSOR FEDERRING SPRING BUSH CASQUILLO BOCCOLA
15		5 422 483	01	TORRIX	CONTACTEUR STOP BREMSSCHALTER CONTACT SWITCH INTERRUP PARE CONTATTORE STOP
16		23 836 019	02	TH 9-65	VIS TH SCHRAUBE CAPSCREW TORNILLO TH VITE
17		79 03 056 020	01	CR-DIAM 12,5X22	RONDELLE A DENT ZAHNSCHEIBE SPRING WASHER ARANDELA RONDELLA DENTAT
18		79 03 032 036	01	HE 7X1,00-5,5	ECROU MUTTER NUT TUERCA DADO
19		26 150 019 RP 26151069	02	HE 12X1,00	ECROU HEXAGONAL SECHSKANTMUTTER HEXAGONAL NUT TUERCA DADO ESAGONALE
20		79 03 032 247	02	DIAM 8X1,25	
				XT	
51		95 566 670	01	-(D) -(DK) -(A)	SUPPORT PEDALE PEDAL HALTER PEDAL BRACKET SOP.PEDAL FRENO SUPPORTO
52		95 494 918	01	LON 700-FIL DIAM 2.5 -CAD	CABLE DEBRAYAGE BET.-ZUG CONTROL CABLE CABLE EMBRAGUE CAVO COMANDO

http://guillon2cv.free.fr

15/02/91
1117 04-3140-11
PAGE : 1
C04 ↑

PEDALIER - FREIN - DEBRAYAGE
PEDALWERK - BREMSE - KUPPLUNG
PEDAL GEAR - BRAKE - CLUTCH
SOPORTE DE PEDALES EMBRAGUE
PEDALIERA - FRENO - FRIZIONE

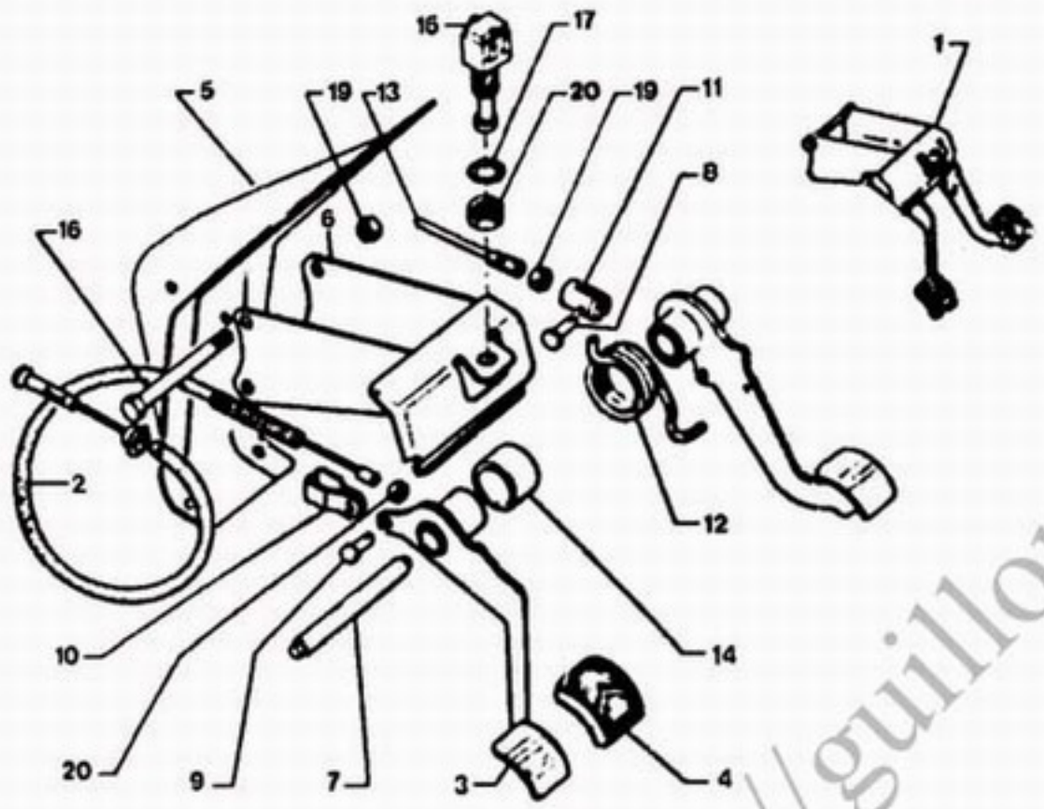

1666 ▶

- LES PIECES NON REPEREES SONT N F P

01	95 566 670	01			SUPPORT PEDALE PEDALHALTER PEDAL BRACKET SOP.PEDAL FRENO SUPPORTO
02	95 494 917	01	LON 699-FIL DIAM 2.5		CABLE DEBRAYAGE BET.-ZUG CONTROL CABLE CABLE EMBRAGUE CAVO COMANDO
03	AY 314 3 A	01			PEDALE KUPPLUNGSPEDAL CLUTCH PEDAL PEDAL EMBRAGUE PEDALE
04	95 575 913	02			COIFFE PEDALE PEDALGUMMI PEDAL COVER FORRO PATIN PATTINO
05	AYB 453 352 A	02			SUPPORT RENVOI HALTER RETURN BRACKET SOPORTE REENVIO PATTINO
06	75 515 584	01			SUPPORT PEDALES PEDALWERKHALTER PEDAL BRACKET SOPORTE PEDALES SUPPORTO PEDALI
07	5 410 804	01	DIAM 12 LON 80		AXE DE PEDALE PEDALBOLZEN PEDAL SPINDLE EJE PEDAL PERNO PEDALE
08	5 417 536	01	DIAM 6-LON 20		AXE BOLZEN SPINDLE EJE PERNO
09	5 420 471	01	5X14		AXE DE PEDALE PEDALBOLZEN PEDAL SPINDLE EJE PEDAL PERNO PEDALE
10	AM 314 55	01			CHAPE DE CABLE CABEL CABLE YOKE BRIDA DE CABLE PINZA CAVO
11	5 417 537	01			CHAPE DE TIGE KAPPE PUSHROD YOKE BRIDA VARILLA GIUNTO

.../...

http://guillon2cv.free.fr

15/02/91
1117 04-3140-11
PAGE : 2
C05 ↑

PEDALIER - FREIN - DEBRAYAGE
PEDALWERK - BREMSE - KUPPLUNG
PEDAL GEAR - BRAKE - CLUTCH
SOPORTE DE PEDALES EMBRAGUE
PEDALIERA - FRENO - FRIZIONE

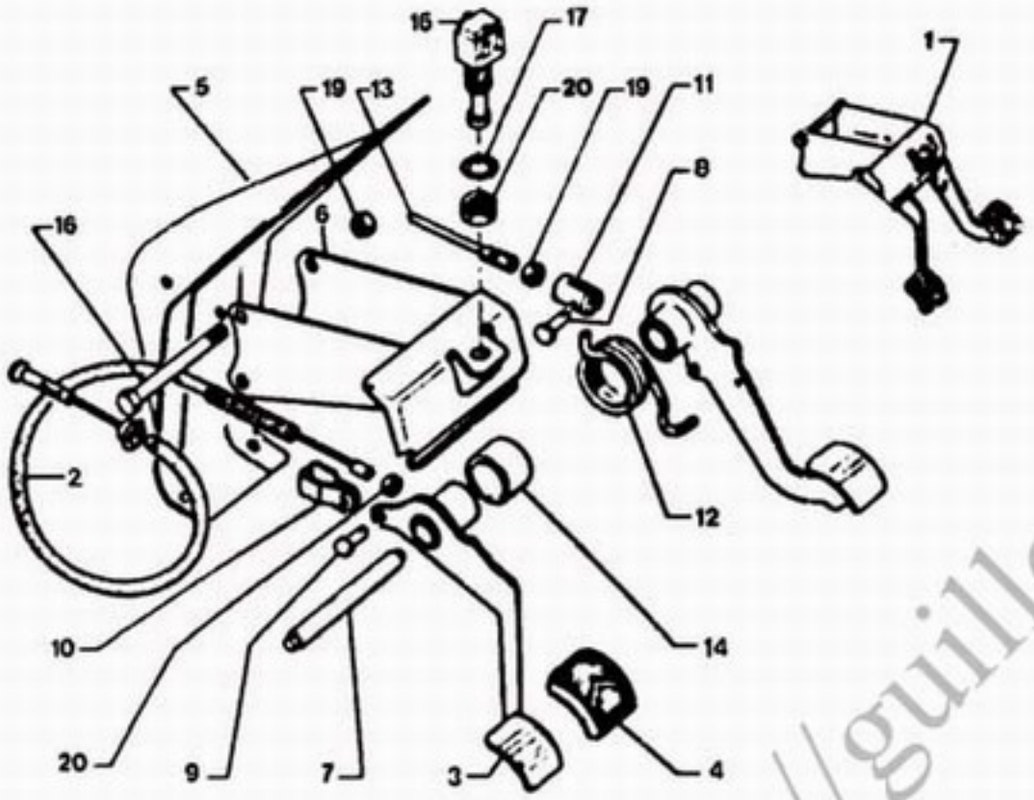

Z3140110

1666 ▶

12		AY 453 25	01	DIAM INT 30,5 LON 16	RESSORT FEDER RETURN SPRING MUELLE MOLLA
13		5 438 258	01	DIAM 7X100-LON 88	TIGE DE POUSSEE STOESSELSTANGE PEDAL PUSHROD VARILLA EMPUJE ASTA PEDALE
14		AY 453 100	01	27X23X16	BAGUE DE RESSOR FEDERRING SPRING BUSH CASQUILLO BOCCOLA
15		5 422 483	01	TORRIX	CONTACTEUR STOP BREMSSCHALTER CONTACT SWITCH INTERRUP PARE CONTATTORE STOP
16		23 836 019	02	TH 9-65	VIS TH SCHRAUBE CAPSCREW TORNILLO TH VITE
17		79 03 056 020	01	CR-DIAM 12,5X22	RONDELLE A DENT ZAHNSCHEIBE SPRING WASHER ARANDELA RONDELLA DENTAT
18		79 03 032 036	01	HE 7X1,00-5,5	ECROU MUTTER NUT TUERCA DADO
19		25 413 019 RP 7903032247	02	HE 9X125 H 9	ECROU HEXAGONAL SECHSKANTMUTTER HEXAGONAL NUT TUERCA DADO ESAGONALE
20		79 03 032 247	02	DIAM 9X1,25	-
				XT	
52		95 494 918	01	LON 700-FIL DIAM 2,5 -(XT)	CABLE DEBRAYAGE BET.-ZUG CONTROL CABLE CABLE EMBRAGUE CAVO COMANDO

http://guillon2cv.free.fr

15/02/91
1117 04-3733-10
PAGE : 1
C06 ↑

TRANSMISSIONS A BILLES
KUGELGELENKWELLEN
BALL DRIVESHAFTS
TRANSMISIONES DE BOLAS
TRANSMISSIONI A SFERE

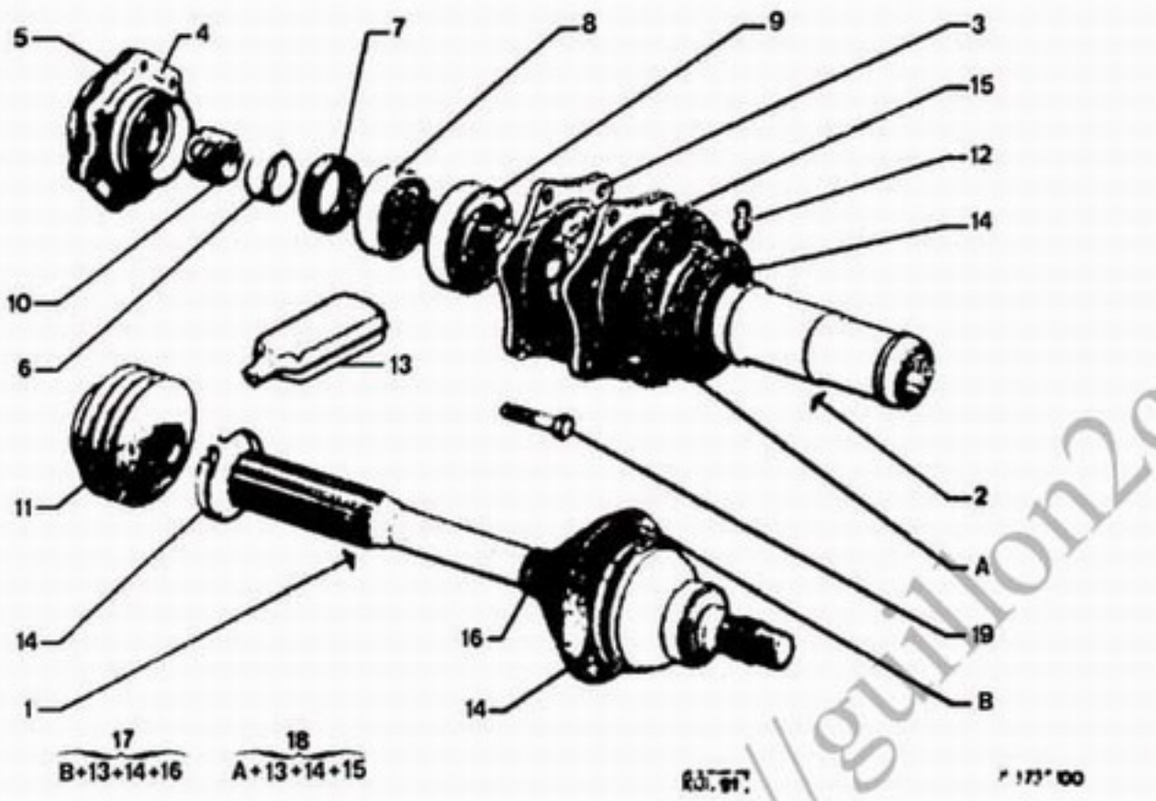

01		75 525 808	02	COTE ROUE REP 8GN10	TRANSMISSION NE ACHSWELLE NEU DRIVE-SHAFT NEW TRANSMISION NE TRASMISSIONE NE
02		75 516 490	02	COTE BV REP 8GN09	-
03		95 566 706	02	LON 156	ARBRE WELLE DRIVE SHAFT ARBOL TRANSMIS ALBERO
04		AM 371 3	01	G-	PALIER D'ARBRE WELLENLAGERUNG DR SHFT BEARING CAJA RODAMIENTO SUPPORTO ALBERO
		AM 371 3 A	01	D-	-
05		AM 331 86 A	02	6-DIAM 9	JOINT DE CARTER GEHAEUSEDICHTUN HOUSING GASKET JUNTA CARCASA GUARNIZIONE CAR
06		AM 371 92	02	25X31X11	ENTRETOISE ABSTANDSSTUECK SPACER JUEGO DISTANCIA DISTANZIALE
07		ZC 9612 644 U	02	31X42X8	BAGUE DE PALIER LAGERHUELSE BEARING BUSH CASQUILLO BOCCOLA SUPPORT
08		79 03 090 190	02	DIAM 25X52 -15	ROULEMENT LAGER CRKSHAFT BEARG RODAMIENTO CUSCINETTO
09		75 527 579	02	DIAM 61X1,50	VIS GLOBIQUE KUGELSCHRAUBE STEERING SCREW TORNILLO GLOBOI VITE CONICA
10		95 498 712	02	DIAM 25X1,50	ECROU MUTTER NUT TUERCA DADO
11		A 372 88 A	02		GAINE SCHUTZHUELLE PROTECT SHEATH VAINA GUAINA
12		95 602 714	02	DIAM 7X1,00	GRAISSEUR SCHMIERNIPPEL TRANSMISS OILER ENGRASADOR INGRASSATORE

.../...

http://guillon2cv.free.fr

15/02/91
1117 04-3733-10
PAGE : 2
C07 ↑

TRANSMISSIONS A BILLES
KUGELGELENKWELLEN
BALL DRIVESHAFTS
TRANSMISIONES DE BOLAS
TRANSMISSIONI A SFERE

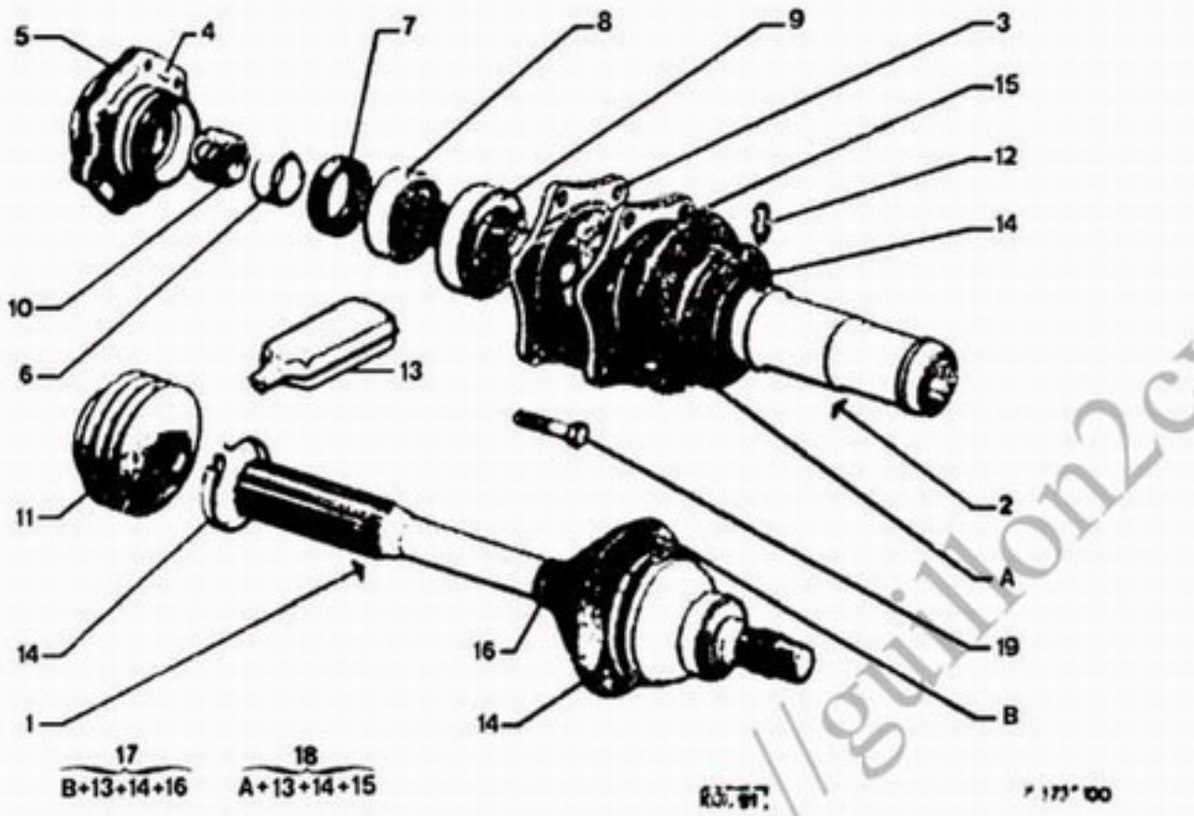

13		95 615 129	99	80 GRS	GRAISSE FETT GREASE GRASA GRASSO
14	*	79 03 083 250	04	LON 580 LAR 5	COLLIER METAL METALLSCHELLE METALLIC CLAMP ABRAZADERA COLLARE METALL
15		79 03 083 156	04	LON 800	COLLIER SCHELLE BOOT CLAMP ABRAZADERA COLLARE
16		79 03 083 153	02	LON 240	-
17		95 532 941	02	ENS"PAM" COTE ROUE	ENS PROTECTION ACHSMANSCHETTE BOOT PROTECTING CONJ. PROTECCI. INS.PROTEZIONE
18		95 532 947	02	ENS "PAM" COTE BV	-
19		75 527 610	12	DIAM 9X1.25X26.7	VIS DE CARDAN SCHRAUBE SCREW UNIVER JT TORNILLO CARDAN VITE

http://guillon2cv.free.fr

15/02/91
1117 04-4512-10
PAGE : 1
C08 ↑

FREINS AVANT - ETRIERS ET DISQUES
VORDERE BREMSEN - GABELN UND SCHEIBEN
FRONT BRAKES - CALIPERS AND DISCS
FRENOS DELANTEROS - CALIPERES Y DISCOS
FRENI ANTERIORI - PINZE E DISCHI

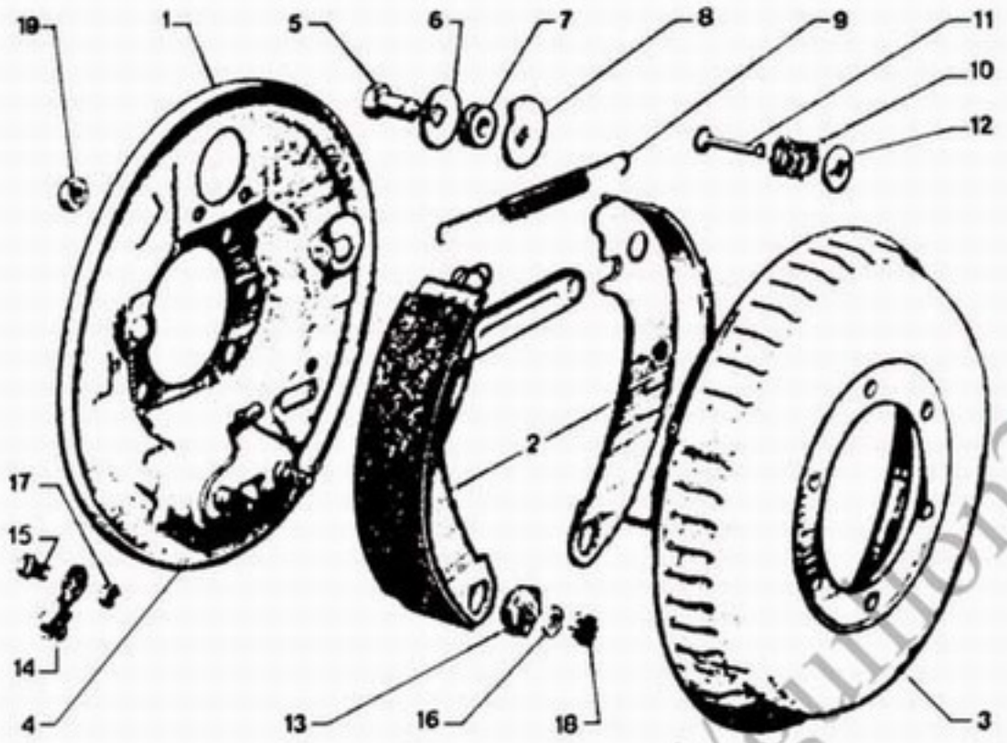

Z4512100

▶ 1665

01		5 426 248	01	G.	DISQUE SCHEIBE BRAKE DISC DISCO DE FRENO DISCO
		5 426 249	01	D.	-
02		AZ 451 016 A	01	AV	JEU 4 SEGMENTS SATZ 4 BACKEN SET 4 BRAK SHOE JUEGO 4 ZAPATAS SERIE 4 GANASCE

03		AY 451 6 A	02	AV-DIAM INT 200-6	TAMBOUR FREIN BREMSTROMMEL BRAKE DRUM TAMBOR TAMBURO
04		A 451 2	04	AR-DIAM 7X1,00-28	AXE DE LOQUET RIEGELBOLZEN CAM PIN EJE LEVA ZAPATA PERNO CHIAVIST.
05		AZ 451 17	04	TH9	-
06		26 190 519	08	DIAM9,5X27	RONDELLE SCHEIBE WASHER ARANDELA RONDELLA
07		A 451 75	04	DIAM 9-H 7	ENTRETOISE ABSTANDSSTUECK SPACER JUEGO DISTANCIA DISTANZIALE
08		A 451 16	04	AR	CAME DE REGLAGE NOCKEN ADJUSTMENT CAM LEVA DE REGLAJE CAMMA
09		A 451 14 B	02	LON 131	RESSORT SEGMENT B-BACKENFEDER SHOE SPRING MUELLE ZAPATA MOLLA CEPPO
10		A 451 65	04	AR-DIAM 18	-
11		A 451 83	04	ARLON35	TIGE DE RESSORT STANGE SPRING ROD VARILLA RESORTE ASTA DI MOLLA
12		ZC 9438 157 U	04	INT19	COUPELLE TELLER CENTERING CUP COPELA CENTRAJE SCODELLINO
13		A 451 15 B	04	H 7 2	EXCENTRIQUE EXZENTER ECCENTRIC EXCENTRICA ECCENTRICO

.../...

http://guillon2cv.free.fr

FREINS AVANT - ETRIERS ET DISQUES
VORDERE BREMSEN - GABELN UND SCHEIBEN
FRONT BRAKES - CALIPERS AND DISCS
FRENOS DELANTEROS - CALIPERES Y DISCOS
FRENI ANTERIORI - PINZE E DISCHI

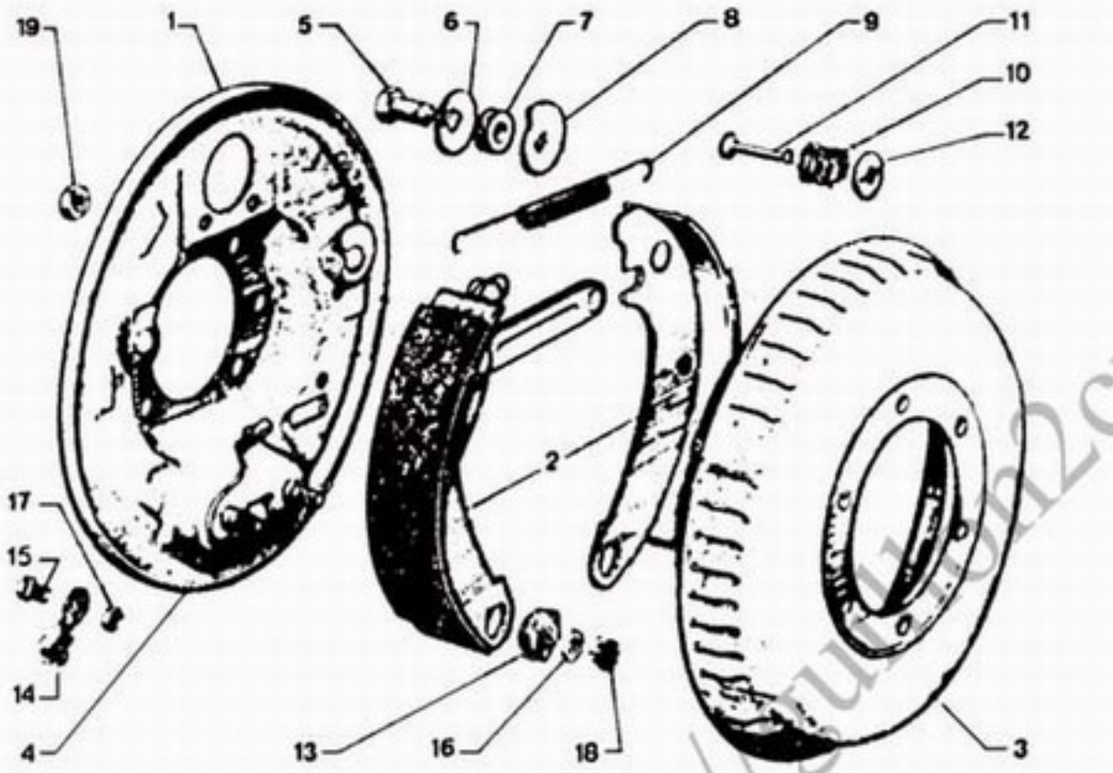

▶ 1665

14		A 454 18	01	G-		ARRET DE GAINE HUELLENANSCHLAG SHEATH STOP ARRESTO GUAINA ECCENTRICO
		A 454 18 A	01	D-		-
15		79 03 201 020	02	DIAM 8X1,00-12	▶ 05/81	VIS TH SCHRAUBE CAPSCREW TORNILLO TH VITE
16		79 03 053 390	08	DIAM 7X14X1,5		RONDELLE PLATE FLACHSCHEIBE PLAIN WASHER ARANDELA PLANA RONDELLA PIATTA
17		79 03 032 070	02	H 6X1,00		ECROU HEXAGONAL SECHSKANTMUTTER HEXAGONAL NUT TUERCA DADO ESAGONALE
18		ZD 9249 400 U	04	DIAM 7X1,00		ECROU CRENELE KRONENMUTTER CASTLE NUT TUERCA ALMENADA DADO A SFINA
19		ZC 9615 030 U	12	DIAM 9X1,25		ECROU HEXAGONAL SECHSKANTMUTTER HEXAGONAL NUT TUERCA DADO ESAGONALE

http://saulon2cv.free.fr

FREINS AVANT - ETRIERS ET DISQUES
VORDERE BREMSEN - GABELN UND SCHEIBEN
FRONT BRAKES - CALIPERS AND DISCS
FRENOS DELANTEROS - CALIPERES Y DISCOS
FRENI ANTERIORI - PINZE E DISCHI

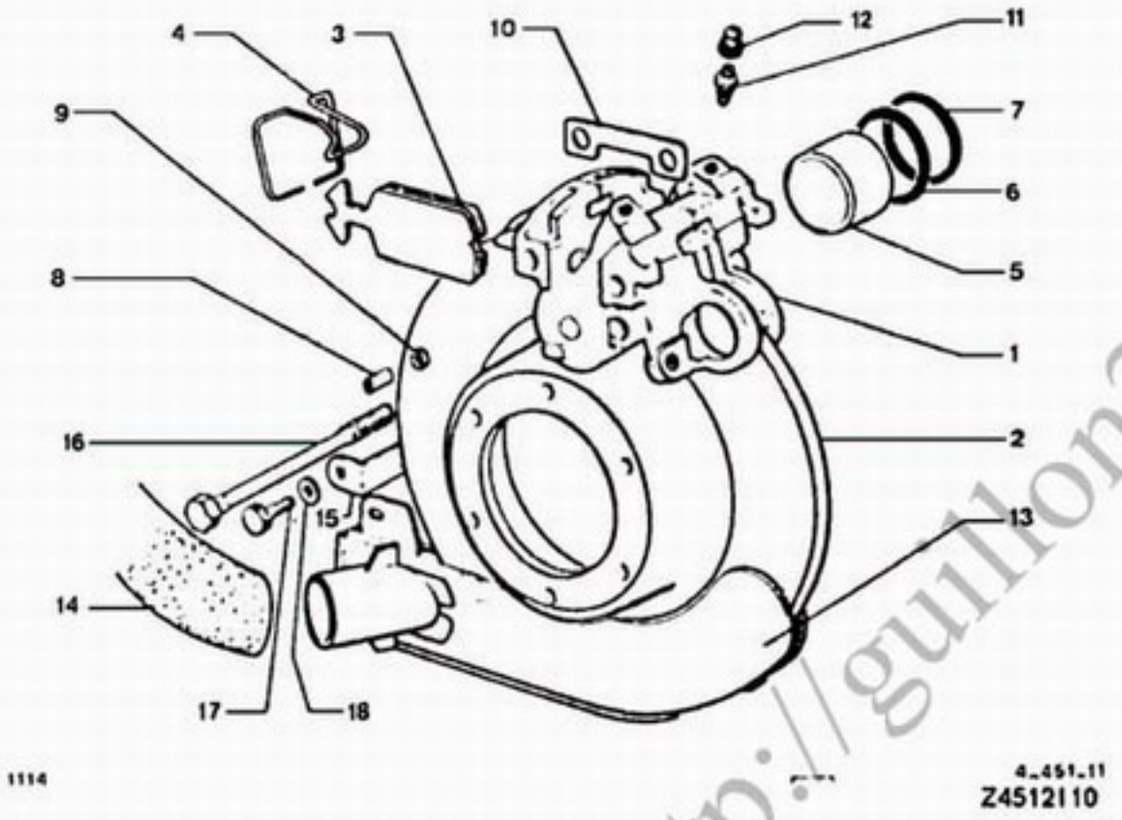

1666 ▶

• ATTENTION: "MIN" (MINERAL) REPERE VERT OU BLANC

01	95 535 826	02	AV		ETRIER DE FREIN BREMSSATTEL BRAKE CALIPER CALIPER FRENO PINZA DEL FRENO
02	95 599 322	02	AV-DIAM 244		DISQUE SCHEIBE BRAKE DISC DISCO DE FRENO DISCO
03	75 516 219	01	AV - 1 POS		JEU 4 PLAQUETT. SATZ 4 BELAEGE SET 4 BRAKE PAD JUEGO 4 PASTIL SERIE 4 PIASTRE
	75 516 220	01	AV - 2 POS		-
04	5 420 183	02	AV		RESSORT FEDER BRAK PAD SPRING MUELLE MOLLA
05	GX 25 266 01A	04	AV-DIAM 42-H 27		PISTON D'ETRIER SATTELKOLBEN CALIPER PISTON PISTON CALIPER PISTONCINO FREN
06	5 403 207	04	42X47X2,5		JOINT DE PISTON KOLBENDICHTUNG PISTON SEAL JUNTA DE PISTON GURNIZ.PISTONE
07	5 403 208	04	40,8X47X2,8		
08	5 405 104	02			GOUPILLE ZENTRIERSTIFT CENTRING PIN PASADOR COPPIGLIA
09	95 587 148	02	DIAM 7,2 X11X1,9		JOINT D'ETRIER SATTELDICHTUNG CALIPER SEAL JUNTA CALIPER GURNIZ.PINZA
10	5 420 184	99	AV		CALE D'ETRIER UNTERLAGE CALIPER SHIM CALA DE CALIPER SPESSORE PINZA
11	95 578 349	02	DIAM 10X1,00-22 RMP 75485818 DEO-7941401043		VIS DE PURGE ENTLUEFTSCHRAUB DRAIN SCREW TORNILLO PURGA VITE SPURGO
	95 578 352	02	TH 8X25 RMP 75468367 DEO-7941401043		-

.../...

http://guillon2cv.free.fr

FREINS AVANT - ETRIERS ET DISQUES
VORDERE BREMSEN - GABELN UND SCHEIBEN
FRONT BRAKES - CALIPERS AND DISCS
FRENOS DELANTEROS - CALIPERES Y DISCOS
FRENI ANTERIORI - PINZE E DISCHI

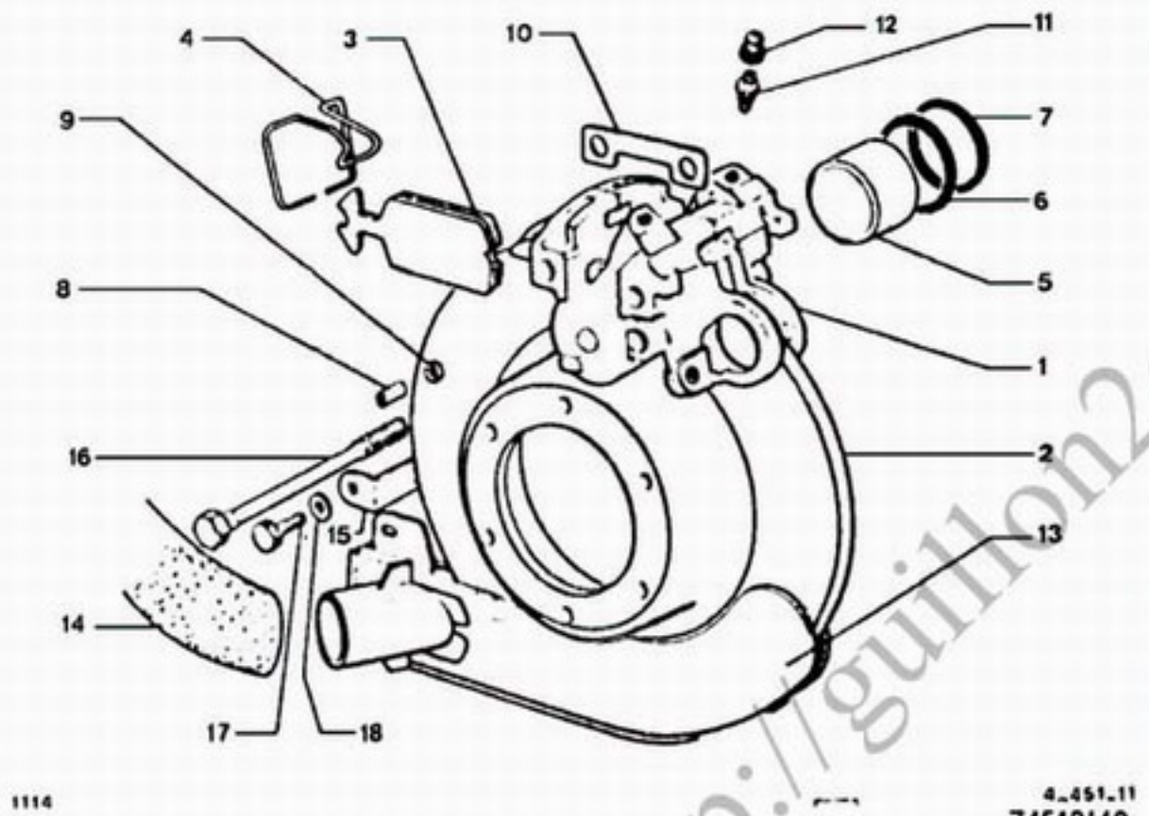

1666 ▶

12		75 434 307	02		CAPUCHON PURGE KAPPE F ABLASS BLEED SCREW CAP CAPUCHON PURGA CUFFIA SPURGO
13		AM 452 80	01	G-	DEFLECTEUR LUFTABWEISER BRAKE AIR DEFCT DEFLECTOR DEFLETTORE ARIA
		AM 452 81	01	D-	-
14		95 547 230	02	DIAM INT 40-LON 230	MANCHE STIEL HAMMER HANDLE MANGO MANICO
15		AM 452 96	02	1 DIAM 10-DIAM 5X75	PATTE HALTELASCHE SUPPORT LUG SOPORTE STAFFA
16		5 420 264	04	AV-DIAM 10X1,50-139	VIS FIX ETRIER SCHRAUBE CALIPER SCREW TORNILLO VITE FISSAGGIO
17		79 03 201 130	02	DIAM 5 X 0,80 - 16	VIS TH SCHRAUBE CAPSCREW TORNILLO TH VITE
18		95 623 757	02	DIAM 5X16	RONDELLE A DENT ZAHNSCHEIBE SPRING WASHER ARANDELA RONDELLA DENTAT
				XT	
53	*	95 653 061	01	-SANS AMIANTE 4437 ▶	JEU 4 PLAQUETT. SATZ 4 BELAEGE SET 4 BRAKE PAD JUEGO 4 PASTIL. SERIE 4 PIASTRE

http://guillon2cv.free.fr

15/02/91
1117 04-4515-20
PAGE : 1
C12 ↑

FREIN ARRIERE
HINTERE BREMSE
REAR BRAKE
FRENOS TRASERO
FRENI POSTERIORI

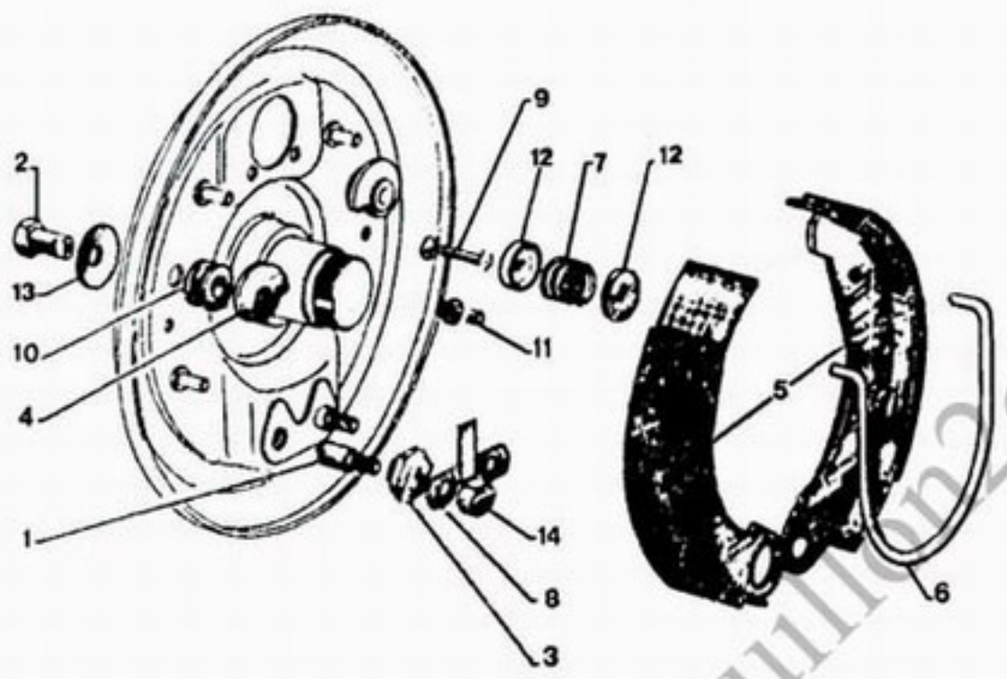

1117

04_4515.20

Z4515200

01	AZ 451 202 A	04	AR-DIAM 7X1,00-28	AXE DE LOQUET RIEGELBOLZEN CAM PIN EJE LEVA ZAPATA PERIIO CHIAVIST.
02	A 451 3	04	TH DIAM 9	-
03	A 451 15 C	04	H 6,7	EXCENTRIQUE EXZENTER ECCENTRIC EXCENTRICA ECCENTRICO
04	A 451 16	04	AR	CAME DE REGLAGE NOCKEN ADJUSTMENT CAM LEVA DE REGLAJE CAMMA
05	AM 451 018 A	01	AR	JEU 4 SEGMENTS SATZ 4 BACKEN SET 4 BRAK SHOE JUEGO 4 ZAPATAS SERIE 4 GANASCE
06	AM 451 21 A	02	DIAM 5,5	RESSORT RUCKZUGFEDER RETURN SPRING MUELLE MOLLA RICHIAMO
07	A 451 85	04	AR-DIAM 18	RESSORT SEGMENT B-BACKENFEDER SHOE SPRING MUELLE ZAPATA MOLLA CEPPO
08	AZ 451 65	02	2 DIAM 8	ARRETOIR ARRETIERUNG RETAINER RETEN ARRESTO
09	A 451 83	04	ARLON35	TIGE DE RESSORT STANGE SPRING ROD VARILLA RESORTE ASTA DI MOLLA
10	A 451 86	04	DIAM 9X10	ENTRETOISE ABSTANDSSTUECK SPACER JUEGO DISTANCIA DISTANZIALE
11	A 451 87	08	LON 24	APPUI SEGMENT HALTER SHOE SUPPORT APOYO ZAPATA APPOGGIO
12	ZC 9438 157 U	04	INT19	COUPELLE TELLER CENTERING CUP COPELA CENTRAJE SCODELLINO

.../...

http://guillon2cv.free.fr

15/02/91
1117 04-4515-20
PAGE :2
C13 ↑

FREIN ARRIERE
HINTERE BREMSE
REAR BRAKE
FRENOS TRASERO
FRENI POSTERIORI

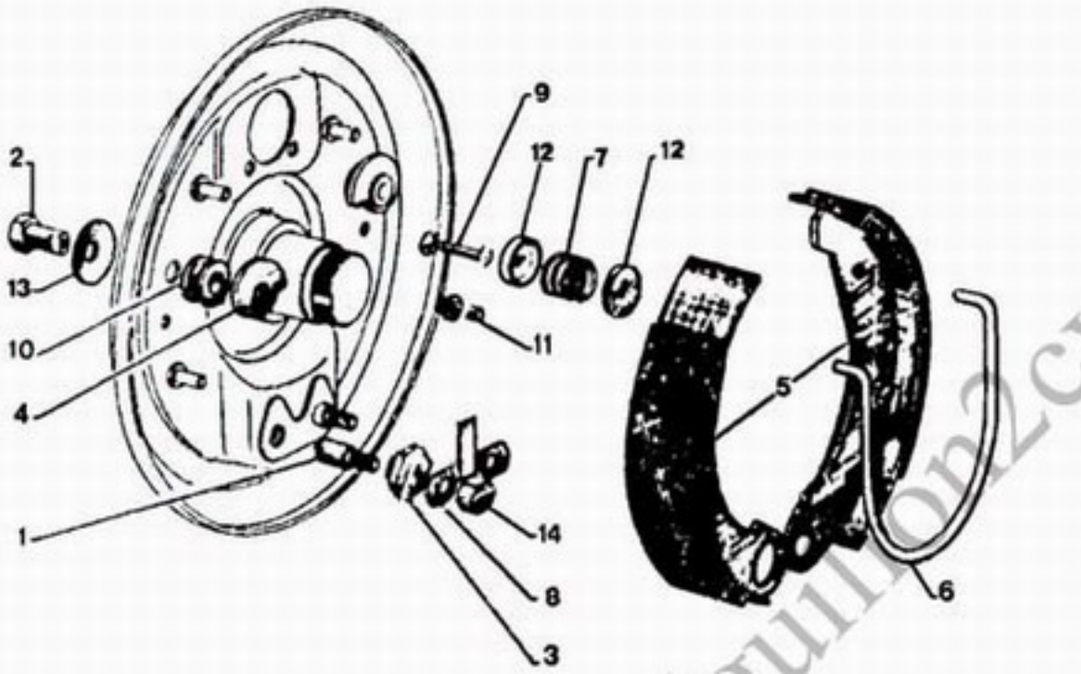

1117 4/94 04_4515.20

Z4515200

15		95 618 235	01	ENS "PAM" ▶ 1665	ENS SEGMENT+CYL SATZ RINGE+ZYL. REAR BRAKE ASSY CONJ.SEG. + CYL INS SEGM.+ CIL.
		95 618 237	01	1666 ▶	-

13		26 190 519	08	DIAM9,5X27	RONDELLE SCHEIBE WASHER ARANDELA RONDELLA
14		79 03 032 036	04	HE 7X1,00-5,5	ECROU MUTTER NUT TUERCA DADO

http://guillon2cv.free.fr

15/02/91
1117 04-4530-10
PAGE : 1
C14 ↑

CANALISATIONS DE FREIN
BREIMSLEITUNGEN
BRAKE PIPINGS
CANALIZACIONES DE FRENO
CANALIZZAZIONI FRENO

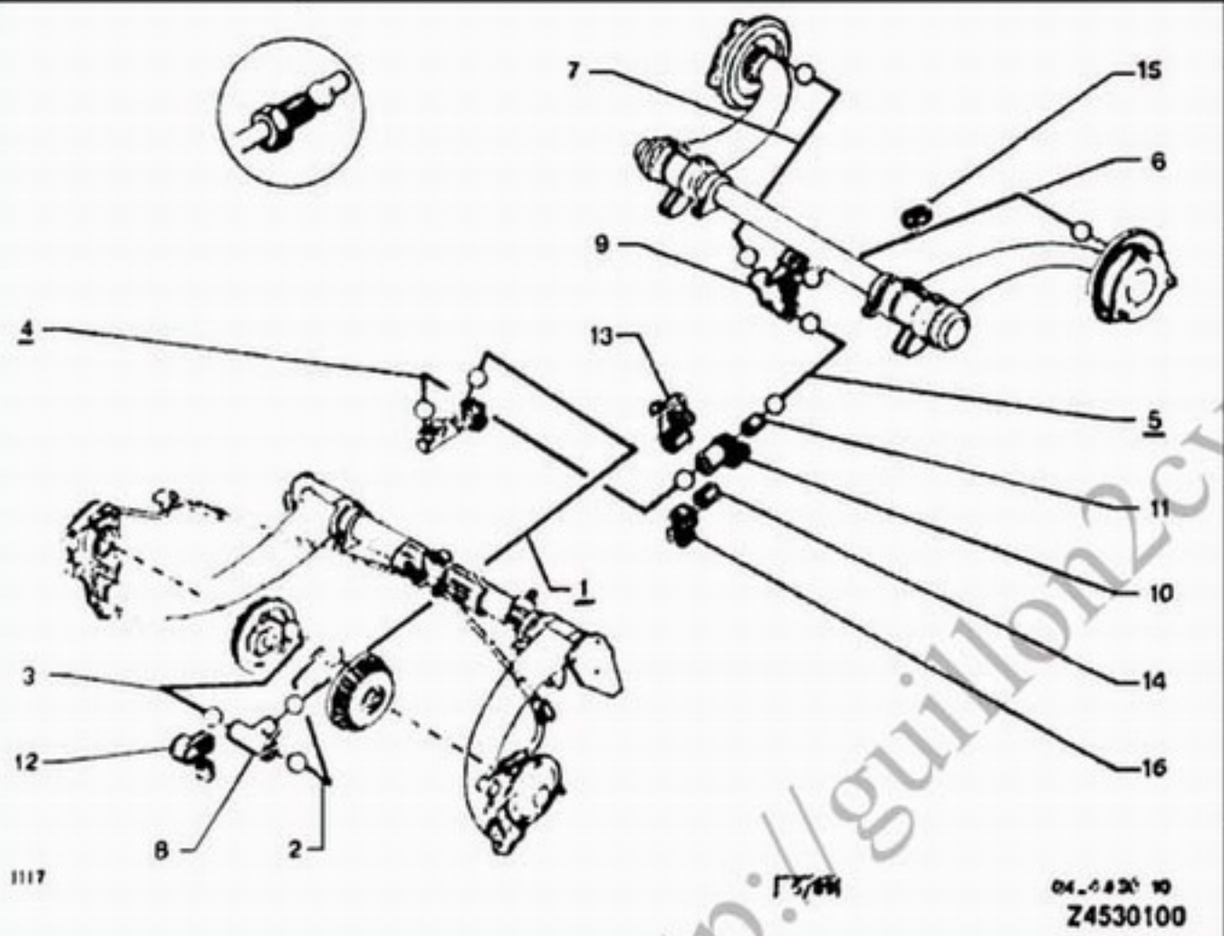

▶ 1665

- LIQUIDE SYNTHETIQUE EXCLUSIVEMENT

01		5 447 525	01	DIAM 3,5	TUBE ROHR HYDRAULIC TUBE TUBO HIDRAULICO TUBO IDRAULICO
02	•	95 641 001	01	G- G-AV	-
03	•	AY 453 333 A	01	D- AV	-
04		5 472 299	01	AR	-
05		AM 453 33 D	01		-
06		5 421 919	01	G-AR RMP75531949	TUYAU DE FREIN BREMSLEITUNG BRAKE PIPE TUBO DE FRENO TUBO FRENI
07		5 421 922	01	D-AR RMP75531950	-
08		5 438 353	01	AV 3 DIAM 8X1,25	RACCORD 3 VOIES 3WEGEVERBINDUNG PIPE 3WAY UNION RACOR 3 VIAS RACCORDO 3 VIE
09		AM 453 134	01	AR	RACCORD VERBINDUNG BRAK HOSE UNION RACOR TUBERIA RACCORDO
10		96 995 250	01	AR	-
11		21 589 009	99	4X6,2X9,5 CAOUTCHOUC	GARNITURE BESCHLAEGE PIPE LINING GUARNECIDO RIVESTIMENTO
12		AY 453 175	99		PATTE HALTELASCHE SUPPORT LUG SOPORTE STAFFA
13		26 199 449	01	1 DIAM 3,5	SUPPORT HALTER LINE BRACKET SOPORTE SUPPORTO
14		5 411 956	06	4X6-15	GAINE HUELLE PROTECT SLEEVE VAINA GUAINA
15		5 413 895	02	9X21X30	BAGUE FIX HALTERING FIXING RING CASQUILLO BOCCOLA

.../...

http://guillon2cv.free.fr

15/02/91
1117 04-4530-10
PAGE : 2
C15 →

CANALISATIONS DE FREIN
BREIMSLEITUNGEN
BRAKE PIPINGS
CANALIZACIONES DE FRENO
CANALIZZAZIONI FRENO

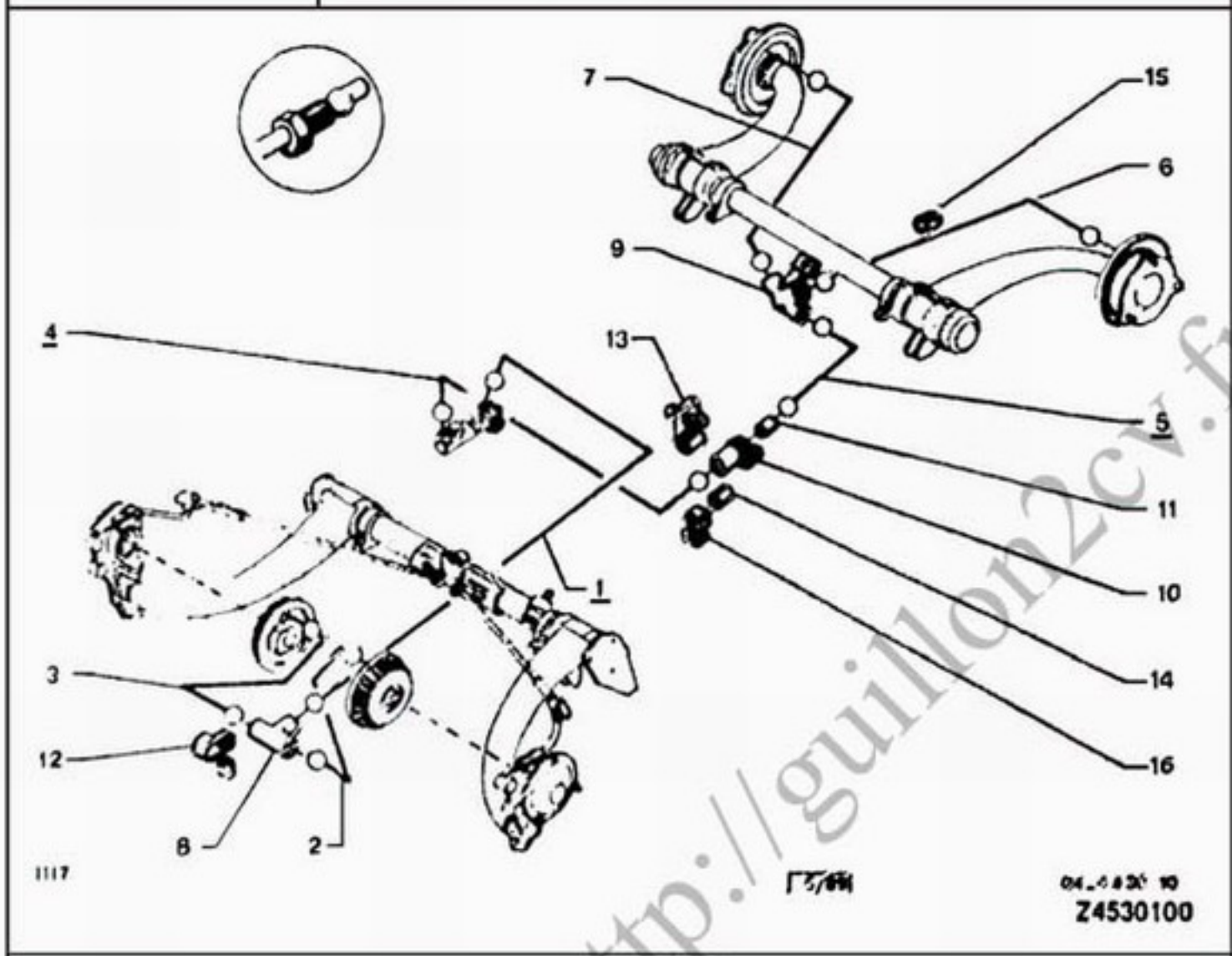

▶ 1665

16		AM 174 221 A	06	1 DIAM 3,5-1 DIAM 6	AGRAFE KLAMMER CLIP GRAPA AGRAFE
				XT	
51	*	75 522 848 NFP	01	-CAD	TUBE ROHR HYDRAULIC TUBE TUBO HIDRAULICO TUBO IDRAULICO
54		75 522 849	01	-CAD	TUBE ROHR HYDRAULIC TUBE TUBO HIDRAULICO TUBO IDRAULICO
55		AM 453 333 A	01	-CAD	-
		26 199 999	01	4 DIAM -CAD	SUPPORT HALTER LINE BRACKET SOPORTE SUPPORTO

http://guillon2cv.free.fr

15/02/91
1117 04-4530-15
PAGE : 1
D15 ↓

CANALISATIONS DE FREIN
BREIMSLEITUNGEN
BRAKE PIPINGS
CANALIZACIONES DE FRENO
CANALIZZAZIONI FRENO

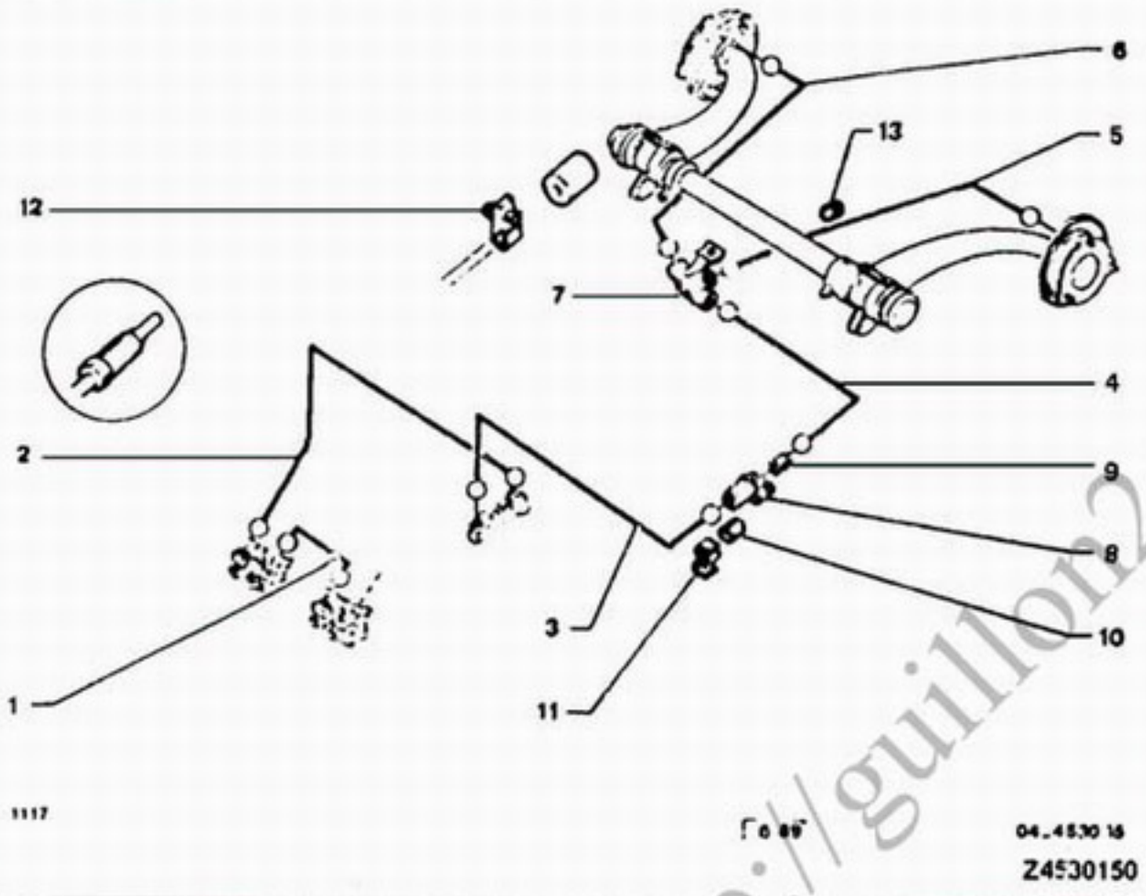

1666 ▶

- LIQUIDE MINERAL EXCLUSIVEMENT NOTA : LES REPERES 3-4 ET 6 EN PR CORRESPONDENT A UN TUBE UNIQUE EN SERIE

01	75 529 700	01	DIAM 3,5	TUBE ROHR HYDRAULIC TUBE TUBO HIDRAULICO TUBO IDRAULICO
02	75 529 692	01	LON 1600	-
03	AY 453 342 A	01		-
04	AM 453 33 D	01		-
05	5 421 919	01	G-AR RMP75531949	TUYAU DE FREIN BREMSLEITUNG BRAKE PIPE TUBO DE FRENO TUBO FRENI
06	5 421 922	01	D-AR RMP75531950	-
07	AM 453 134	01	AR	RACCORD VERBINDUNG BRAK HOSE UNION RACCR TUBERIA RACCORDO
08	96 995 250	01	AR	-
09	21 888 009 RP 96085785	99	3,5X5,6-9,5	GARNITURE BESCHLAEGE PIPE LINING GUARNECIDO RIVESTIMENTO
10	5 411 956	08	4X9-15	GAINE HUELLE PROTECT SLEEVE VAINA GUAINA
11	AM 174 221 A	06	1 DIAM 3,5-1 DIAM 6	AGRAFE KLAMMER CLIP GRAPA AGRAFE
12	26 199 449	01	1 DIAM 3,5	SUPPORT HALTER LINE BRACKET SOPORTE SUPPORTO
13	5 413 895	02	9X21X30	BAGUE FIX HALTERING FIXING RING CASQUILLO BOCCOLA
			XT	
52	75 529 694	01	LON 1600 -(D) -(DK) -(A)	TUBE ROHR HYDRAULIC TUBE TUBO HIDRAULICO TUBO IDRAULICO

.../...

http://guillon2cv.free.fr

15/02/91
1117 04-4530-15
PAGE : 2
D14 ↓

CANALISATIONS DE FREIN
BREIMSLEITUNGEN
BRAKE PIPINGS
CANALIZACIONES DE FRENO
CANALIZZAZIONI FRENO

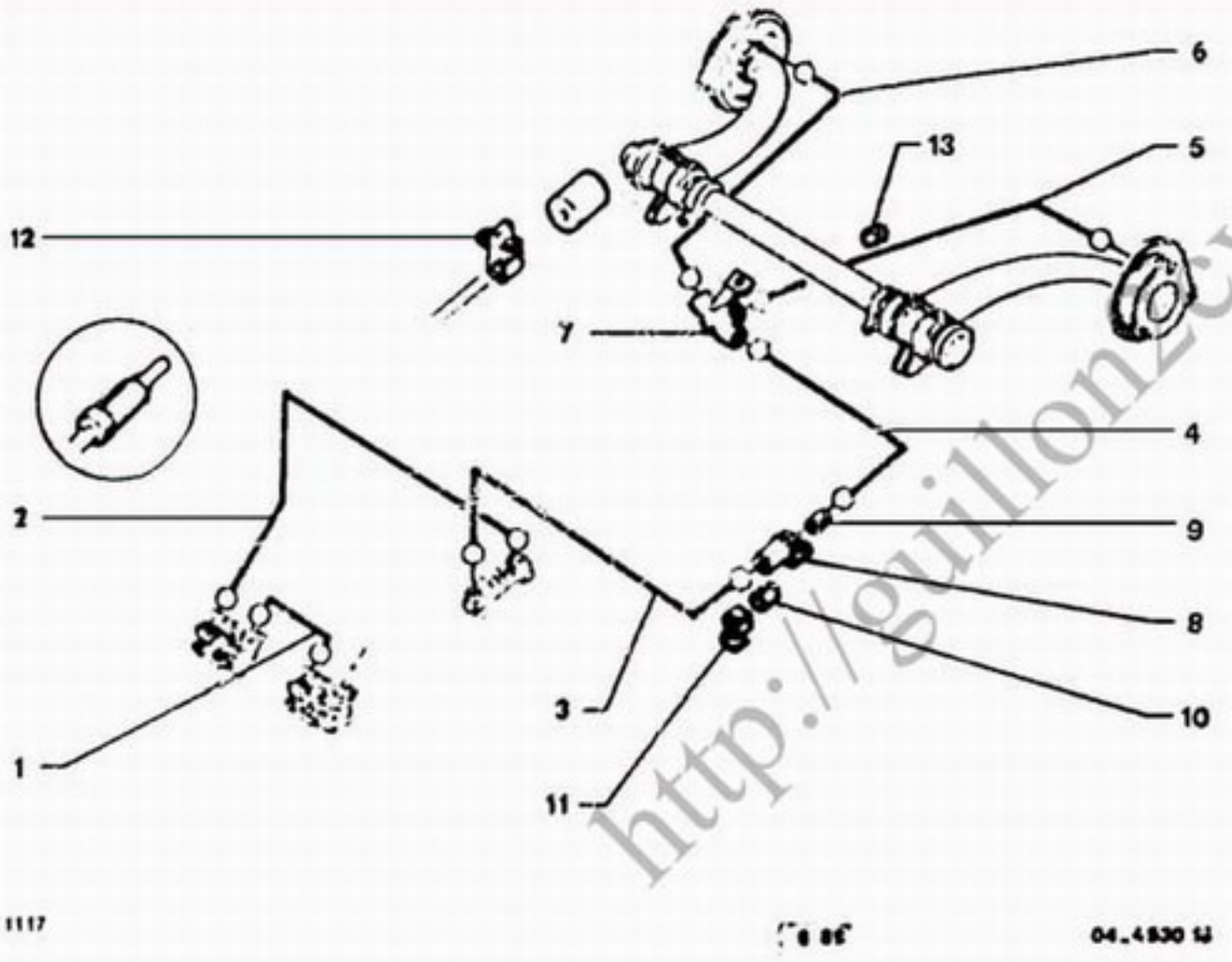

52		75 529 696	01	LON 1350 -CAD	TUBE ROHR HYDRAULIC TUBE TUBO HIDRAULICO TUBO IDRAULICO
53		5 444 063	01	-(D) -(DK) -(A)	-
		5 472 299	01	AR -(B) -(NL)	-
		75 522 849	01	-CAD	-
54		AM 453 333 A	01	-CAD	

http://guillonzcv.free.fr

15/02/81
1117 04-4535-10
PAGE : 1
D13 ↓

MAITRE CYLINDRE TANDEM - RESERVOIR

TANDEM-HAUPTBREMSZCYLINDER-BEHAELTER
TANDEM MASTER CYLINDER TANK
BOMBA PRINCIPAL TANDEM - DEPOSITO
CILINDRO MAESTRO TANDEM - SERBATOIO

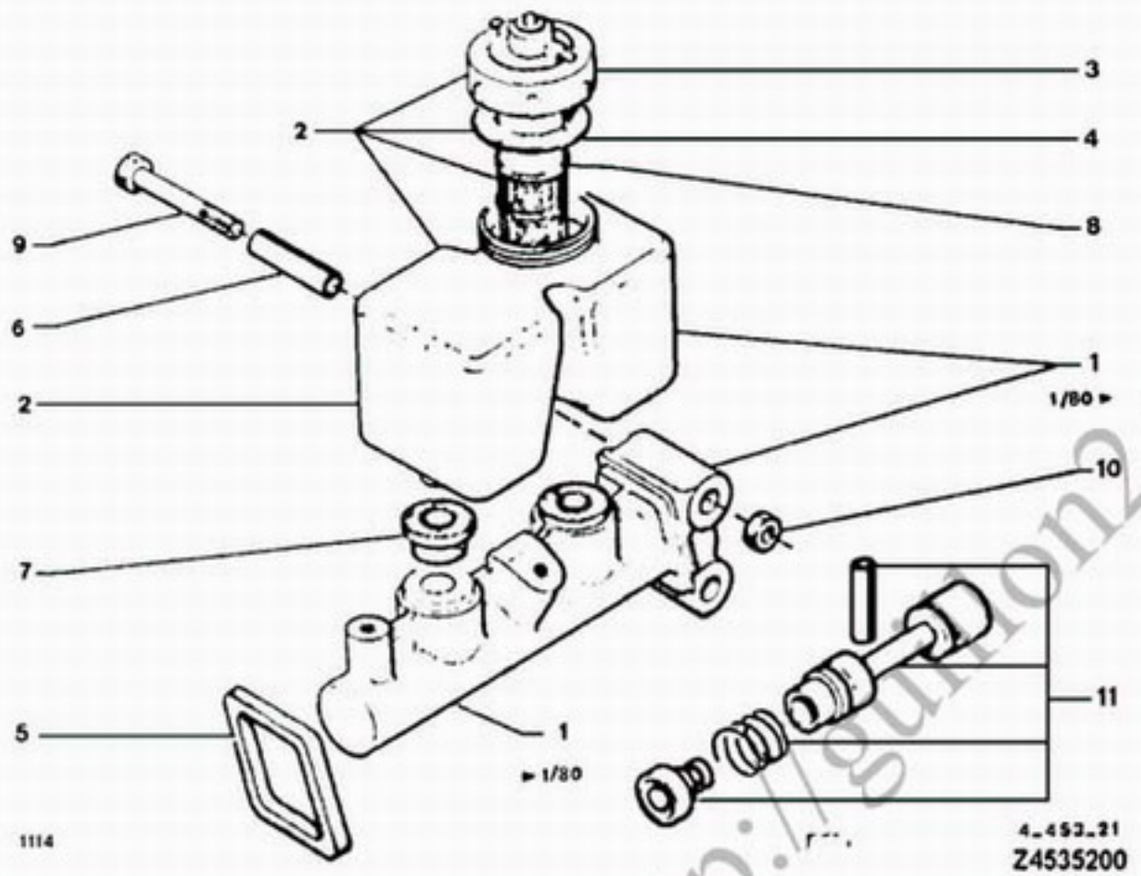

► 1665

LIQUIDE SYNTHETIQUE EXCLUSIVEMENT NOTA : POUR LES VEHICULES AVANT LE 02-1980 VOIR NT 8C207A

01	95 535 655	01	ENS AVEC FILTRE	MAITRE CYLINDRE HAUPTZYLINDER MASTER CYLINDER CILINDRO MAEST. POMPA FRENI
02	95 554 585	01	AVEC BOUCHON + JOINT	RESERVOIR BEHAELTER BRAKE RESERVOIR DEPOSITO SERBATOIO
03	75 491 743	01	"NIVOCODE"	BOUCHON STOPFEN RESERVOIR CAP TAPON DEPOSITO TAPPO
04	75 486 303	02	DIAM 28,5X46 - E 1,5	JOINT DICHTUNG RESERVOIR SEAL JUNTA GUARNIZIONE
05	AM 453 211	01	44X59	-
06	AY 453 205	02	DIAM INT 9	ENTRETOISE ABSTANDSSTUECK SPACER JUEGO DISTANCIA DISTANZIALE
07	95 538 713	02		JOINT DICHTUNG RESERVOIR SEAL JUNTA GUARNIZIONE
08	95 493 138	01	DIAM 31,5 H 63	FILTRE FILTER BRAKE FILTER FILTRO FILTRO
09	23 836 019	02	TH 9-65	VIS TH SCHRAUBE CAPSCREW TORNILLO TH VITE
10	79 03 032 247	02	DIAM 9X1,25	ECROU HEXAGONAL SECHSKANTMUTTER HEXAGONAL NUT TUERCA DADO ESAGONALE
11	75 511 661	01	► 01/80	NEC MAITRE CYL REP-SATZ MASTER-CYL KIT JUEGO MAEST-CYL NECESSARIO
	95 562 402	01	02/80 ►	-

http://gulion2cv.free.fr

15/02/91
1117 04-4535-20
PAGE : 1
D12 ↓

MAITRE CYLINDRE TANDEM - RESERVOIR
TANDEM-HAUPTBREMSZCYLINDER BEHAELTER
TANDEM MASTER CYLINDER- TANK
BOMBA PRINCIPAL TANDEM - DEPOSITO
CILINDRO MAESTRO TANDEM - SERBATOIO

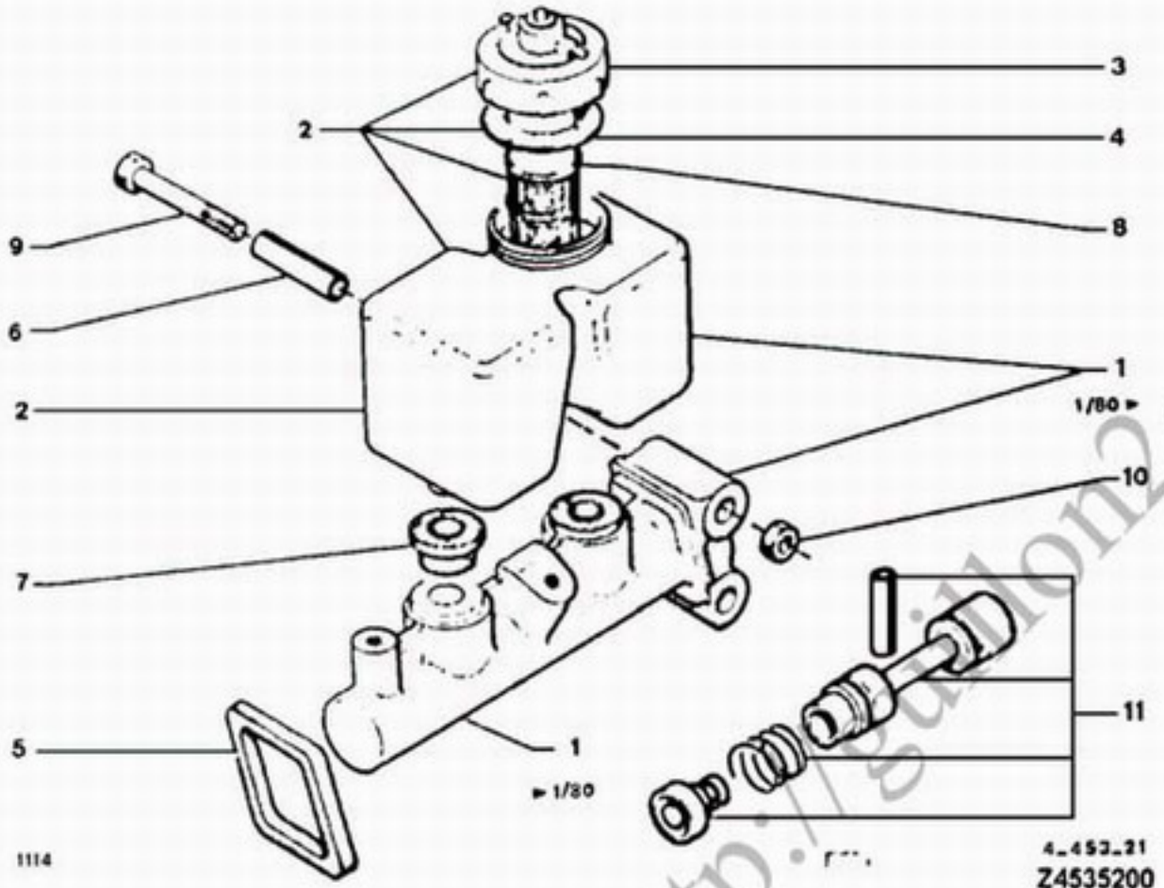

1666 ►

LIQUIDE MINERAL EXCLUSIVEMENT

01	95 588 595	01	AVEC RESERVOIR + JOINT	MAITRE CYLINDRE HAUPTZYLINDER MASTER CYLINDER CILINDRO MAEST. POMPA FRENI
02	95 588 594	01	AVEC FILTRE	RESERVOIR BEHAELTER BRAKE RESERVOIR DEPOSITO SERBATOIO

03	75 491 744	01	"NIVOCODE"	BOUCHON STOPFEN RESERVOIR CAP TAPON DEPOSITO TAPPO
04	75 486 303	01	DIAM 28,5X46 - E 1,5	JOINT DICHTUNG RESERVOIR SEAL JUNTA GUARNIZIONE
05	AM 453 211	01	44X59	-
06	AY 453 205	02	DIAM INT 9	ENTRETOISE ABSTANDSSTUECK SPACER JUEGO DISTANCIA DISTANZIALE
07	95 538 713	02		JOINT DICHTUNG RESERVOIR SEAL JUNTA GUARNIZIONE
08	95 493 138	01	DIAM 31,5 H 63	FILTRE FILTER BRAKE FILTER FILTRO FILTRO
09	23 836 019	02	TH 9-65	VIS TH SCHRAUBE CAPSCREW TORNILLO TH VITE
10	79 03 032 247	02	DIAM 9X1,25	ECROU HEXAGONAI. SECHSKANTMUTTER HEXAGONAL NUT TUERCA DADO ESAGONALE
11	95 552 403	01		NEC MAITRE CYL REP-SATZ MASTER-CYL KIT JUEGO MAEST-CYL NECESSARIO

http://gulon2cv.free.fr

15/02/91
1117 04-4536-10
PAGE : 1
D11 ↓

CYLINDRE DE ROUE AVANT
RADZYLINDER - VORN
WHEEL CYLINDERS - FRONT
BOMBINES DE RUEDAS - DELANTEROS
CILINDRETTI RUOTE - ANTERIORE

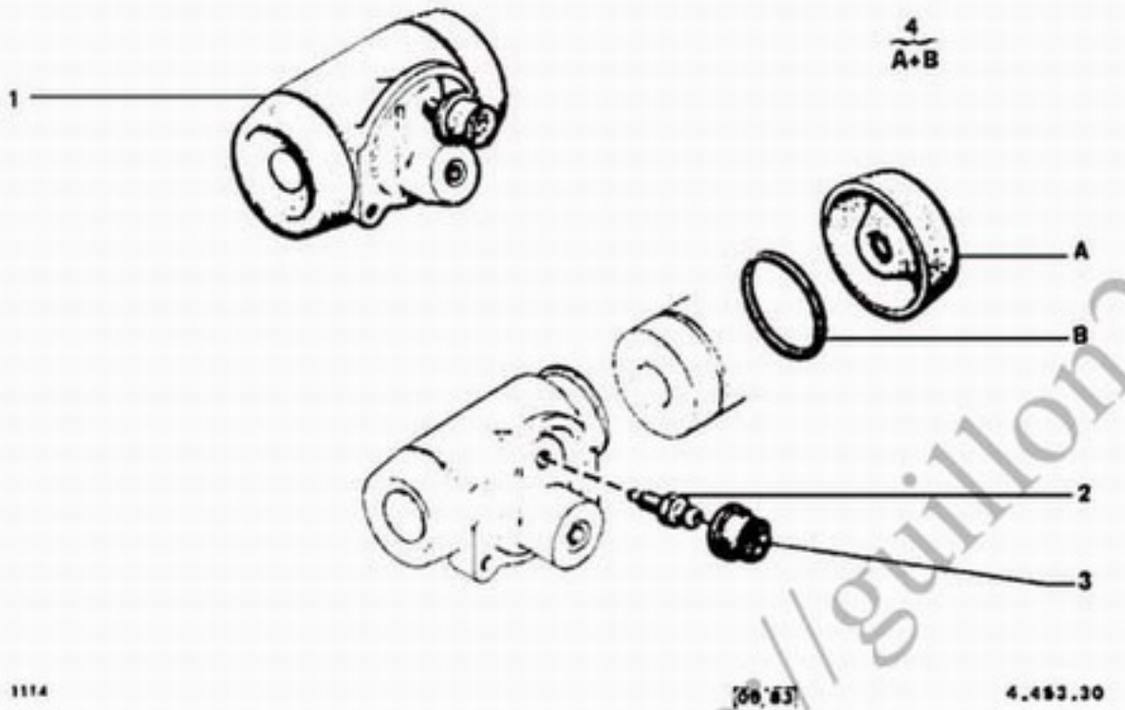

▶ 1665

LIQUIDE SYNTHETIQUE EXCLUSIVEMENT

01	75 492 434	02	DIAM 3,5	CYLINDRE ROUE RADBR.ZYLINDER WHEEL CYLINDER CILINDRO FRENO CILINDRO
02	95 578 347	02	RMP DEO-1 7941401043	VIS DE PURGE ENTL.-SCHRAUBE DRAIN SCREW TORNILLO PURGA VITE DI SPURGO

03	79 41 401 043	02		CAPUCHON PURGE KAPPE F ABLASS BLEED SCREW CAP CAPUCHON PURGA CUFFIA SPURGO
04	95 585 487	02	REDUIT	NEC DE CYLINDRE REP-SATZ ZYLIND BRAKE CYL KIT JUEGO REPAR NECESSARIO
	95 554 041 RP 95585487	02	MONTAGE SPECIAL "FEG"	-

http://guillon2cv.free.fr

15/02/91
1117 04-4537-10
PAGE : 1
D10 ↓

CYLINDRE DE ROUE ARRIERE
HINTERE RADZYLINDER
REAR WHEEL CYLINDER
BOMBIN DE RUEDA TRAS.
CILINDRETTO RUOTA POST

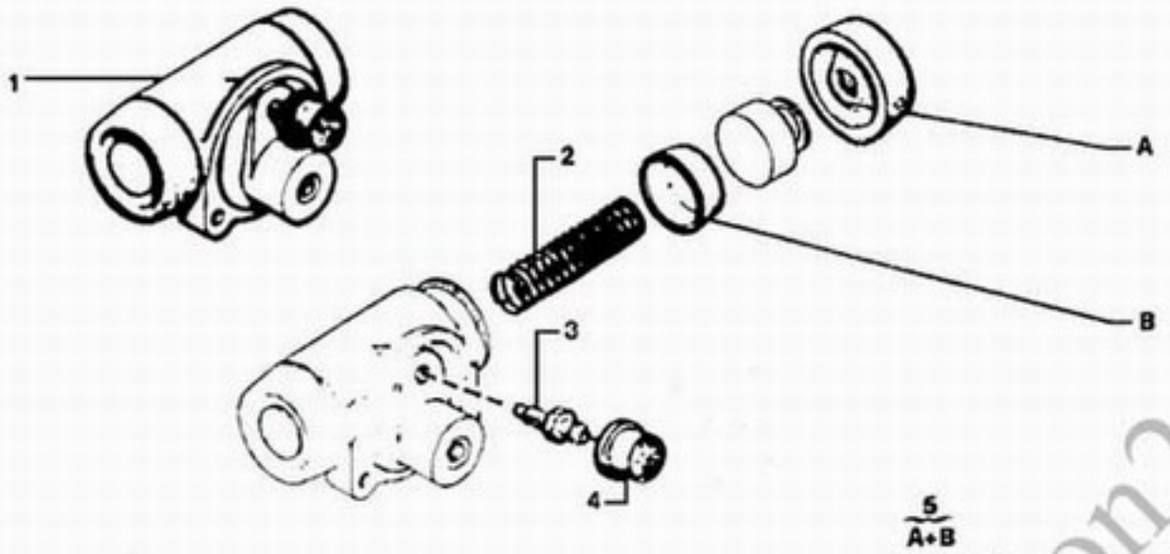

Z4537100

▶ 1665

LIQUIDE SYNTHETIQUE EXCLUSIVEMENT

01	5 488 527	02	DIAM 17,5	CYLINDRE ROUE RADBR.ZYLINDER WHEEL CYLINDER CILINDRO FRENO CILINDRO
02	AM 453 26	02		RESSORT FEDER PISTON SPING MUELLE MOLLA
03	95 578 347	02	RMP DEO 1 7941401043	VIS DE PURGE ENTL.-SCHRAUBE DRAIN SCREW TORNILLO PURGA VITE DI SPURGO
04	79 41 401 043	02		CAPUCHON PURGE KAPPE F ABLASS BLEED SCREW CAP CAPUCHON PURGA CUFFIA SPURGO
05	5 506 709	02	REDUIT	NEC DE CYLINDRE REP-SATZ ZYLIND BRAKE CYL KIT JUEGO REPAR NECESSARIO

http://guillon2cv.free.fr

15/02/91
1117 04-4537-20
PAGE : 1
D09 ↓

CYLINDRE DE ROUE ARRIERE
HINTERE RADZYLINDER
REAR WHEEL CYLINDER
BOMBIN DE RUEDA TRAS.
CILINDRETTO RUOTA POST

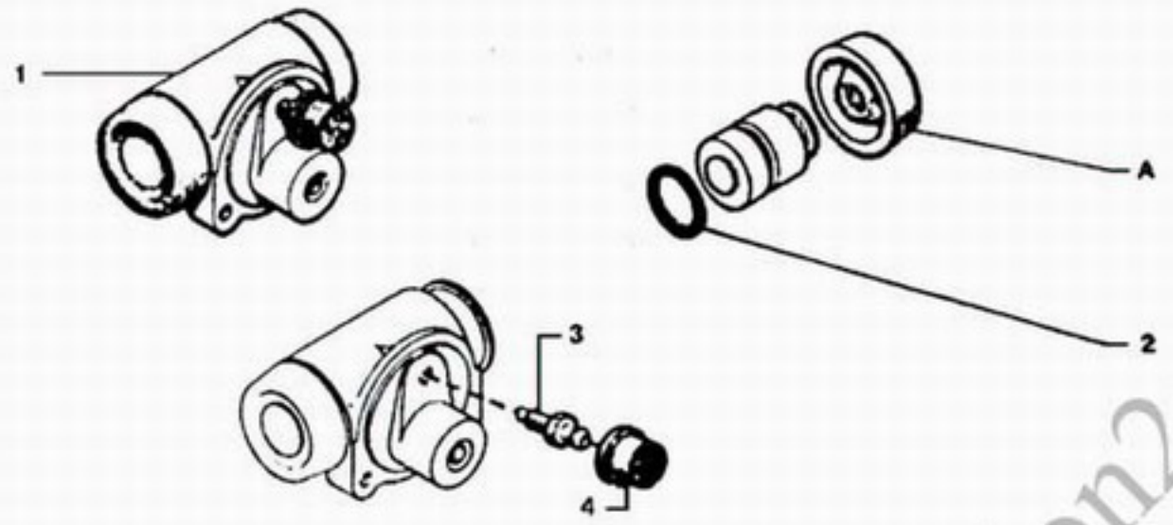

5
A+2

1117

04-4537-20

Z4537200

1666 ▶

LIQUIDE MINERAL EXCLUSIVEMENT

01	AMN 453 05	02		CYLINDRE ROUE RADBR.ZYLINDER WHEEL CYLINDER CILINDRO FRENO CILINDRO
02	25 062 009	04	11,2X16,6 E 2,7	JOINT TORIQUE RINGDICHTUNG RING-SEAL JUNTA TORICA ANELLO TENUTA
03	95 578 347	02	RMP DEO 7941401043	VIS DE PURGE ENTL.-SCHRAUBE DRAIN SCREW TORNILLO PURGA VITE DI SPURGO
04	79 41 401 043	02		CAPUCHON PURGE KAPPE F ABLASS BLEED SCREW CAP CAPUCHON PURGA CUFFIA SPURGO
05	AMN 453 033 A	02	REDUIT	NEC DE CYLINDRE REP-SATZ ZYLIND BRAKE CYL KIT JUEGO REPAR NECESSARIO

http://guillon2cv.free.fr

15/02/91
1117 04-4550-10
PAGE : 1
D08 ↓

FREIN A MAIN - TIRETTE
HANDBREMSE - ZUGSTANGE
HAND BRAKE - CONTROL ROD
FRENO DE MANO - TIRADOR
FRENO A MANO - TIRANTE

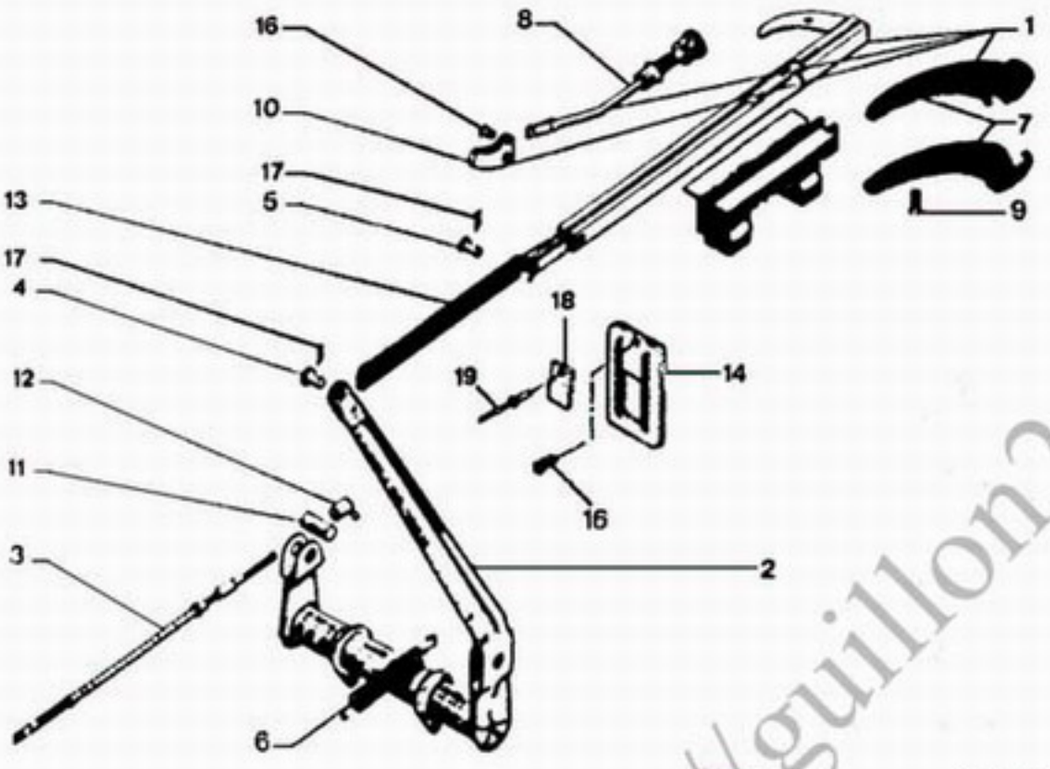

Z4550100

▶ 1665

01	5 403 367	01		LEVIER DE FREIN BREMSHEBEL HANDBRAKE LEVER PALANCA FRENO LEVA FRENO
02	AM 454 4	01		.
03	AZ 454 1 F	02	LON 406	CABLE DE FREIN BREMSSEIL HANDBRAKE CABLE CABLE FRENO CAVO DEL FRENO
04	A 314 92	01	6X17	AXE DE LEVIER HEBELBOLZEN LEVER PIN EJE PALANCA PERNO LEVA
05	5 417 536	01	DIAM 6-LON 20	AXE BOLZEN SPINDLE EJE PERNO
06	AM 454 9	01		RESSORT FEDER RETURN SPRING MUELLE MOLLA
07	AM 454 249 A	01	ENS	POIGNEE GRIFF LEVER HANDLE EMPUNADURA FREN MANIGLIA
08	5 403 363	01	AVEC BOUTON	TIGE DE CDE BETAETIG.STANGE CONTROL ROD VARILLA MANDO ASTA COMANDO
09	79 03 005 061	02	4X12	VIS TFB METALISCHRAUBE METAL SCREW TORNILLO METAL VITE
10	GX 42 186 01A	01		CLIQUET SPERRKLINKE LEVER PAWL TRINQUETE NOTTOLINO
11	A 454 75	02	8,5X15X28	BARILLET BOLZEN CABLE BARREL BOMBILLO BARILETTO
12	AY 454 74	02	DIAM 7X1,00	ECROU MUTTER NUT TUERCA DADO

.../...

http://guillon2cv.free.fr

15/02/91
1117 04-4550-10
PAGE : 2
D07 ↓

FREIN A MAIN - TIRETTE
HANDBREMSE - ZUGSTANGE
HAND BRAKE - CONTROL ROD
FRENO DE MANO - TIRADOR
FRENO A MANO - TIRANTE

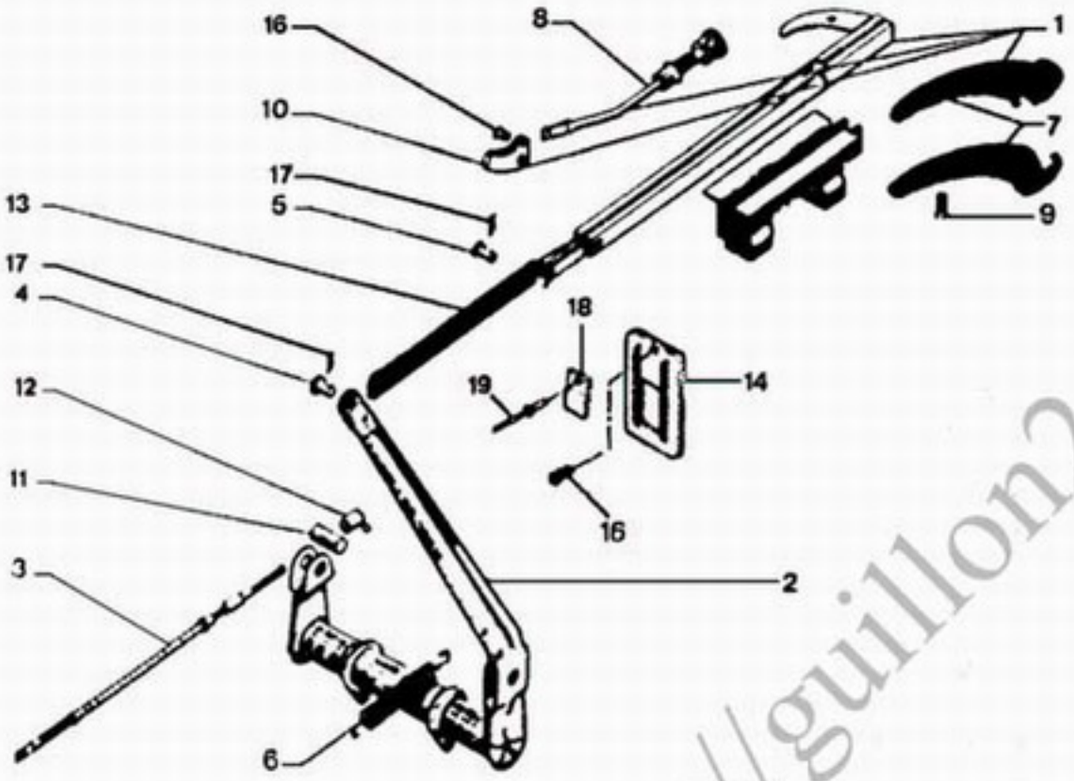

Z4550100

▶ 1665

13	AW 454 10	01	2DIAM8,5LON175		BIELLE LIAISON STANGE RELAY ROD BIELETA UNION BIELLA
14	5 432 385	01	31X57-1 DEO1-7903077078		PLAQUETTE PLATTE CABLE FIX PLATE PLAQUETA PIASTRINA
15	79 03 077 078	01			BOUTON DE FIX KNOPF FIXING KNOB BOTON FIJACION BOTTONE FISSAGG
16	GX 42 306 01A NFP	01	DIAM 4,5-LON 325		AXE DE LEVIER HEBELBOLZEN LEVER PIN EJE PALANCA PERNO LEVA
17	79 03 066 999	02	DIAM 2-LON-20		EPINGLE SPANGE BRAKE PLATE PIN GRUPILLA SPILLO
18	95 551 818	01			PLAQUETTE PLATTE CABLE FIX PLATE PLAQUETA PIASTRINA
19	79 03 072 243	01	"POP" DIAM32		RIVET NIET RIVET REMACHE RIVETTO

http://guillon2cv.free.fr

15/02/91
1117 04-4550-20
PAGE : 1
D06 ↓

FREIN A MAIN - TIRETTE
HANDBREMSE - ZUGSTANGE
HAND BRAKE - CONTROL ROD
FRENO DE MANO - TIRADOR
FRENO A MANO - TIRANTE

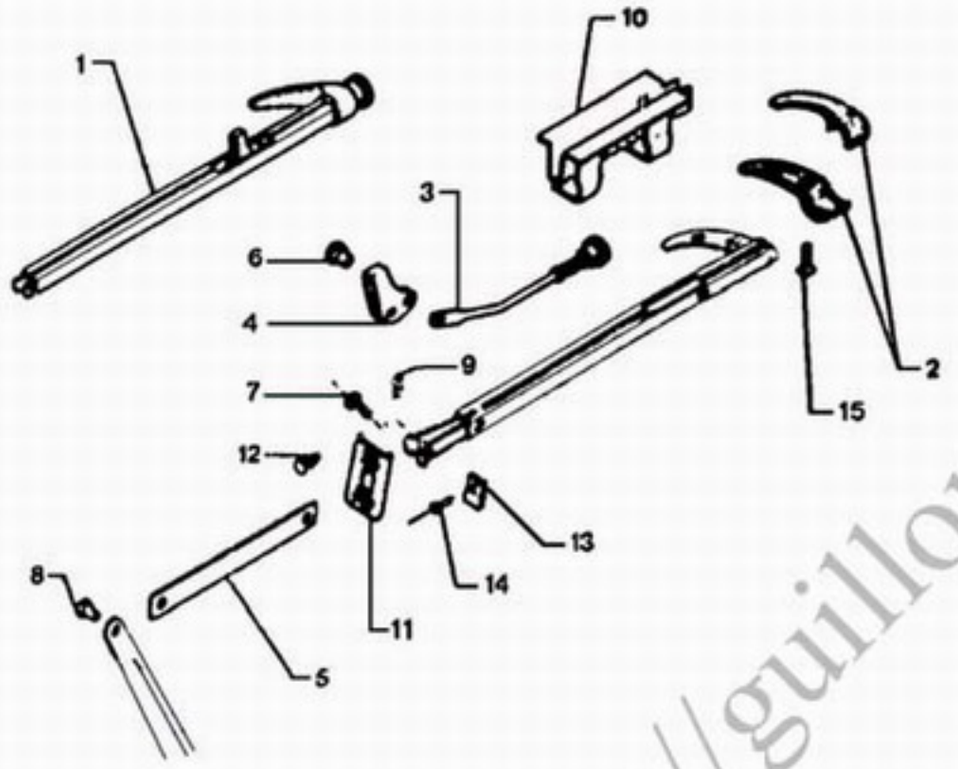

1668 ▶

01		95 551 820	01		LEVIER DE FREIN BREMSHEBEL HANDBRAKE LEVER PALANCA FRENO LEVA FRENO	03		95 551 821 NFP	01	AVEC BOUTON	TIGE DE LEVIER STANGE LEVER ROD VARILLA ASTA LEVA
02		AM 454 249 A	01	ENS	POIGNEE GRIFF LEVER HANDLE EMPUNADURA FREN MANICLIA	04		GX 42 186 01A	01		CLIQUET SPERRKLINKE LEVER PAWL TRINQUETE NOTTOLINO
						05		AW 454 10	01	2DIAM6,5LON175	BIELLE LIAISON STANGE RELAY ROD BIELETA UNION BIELLA
						06		GX 42 306 01A NFP	01	DIAM 4 5-LON 385	AXE DE LEVIER HEBELBOLZEN LEVER PIN EJE PALANCA PERNO LEVA
						07		5 417 536	01	DIAM 6-LON 20	AXE BOLZEN SPINDLE EJE PERNO
						08		A 314 92	01	6X17	AXE DE LEVIER HEBELBOLZEN LEVER PIN EJE PALANCA PERNO LEVA
						09		79 03 066 999	02	DIAM 2-LON-20	EPINGLE SPANGE BRAKE PLATE PIN GRUPILLA SPILLO
						10		AY 454 177	01		CREMAILLERE ZAHNSTANGE CONTROL RACK CREMALLERA CREMAGLIERA
						11		5 432 385	01		PLAQUETTE PLATTE CABLE FIX PLATE PLAQUETA PIASTRINA

.../...

http://guillon2cv.free.fr

15/02/91
1117 04-4550-20
PAGE : 2
D05 ↓

FREIN A MAIN - TIRETTE
HANDBREMSE - ZUGSTANGE
HAND BRAKE - CONTROL ROD
FRENO DE MANO - TIRADOR
FRENO A MANO - TIRANTE

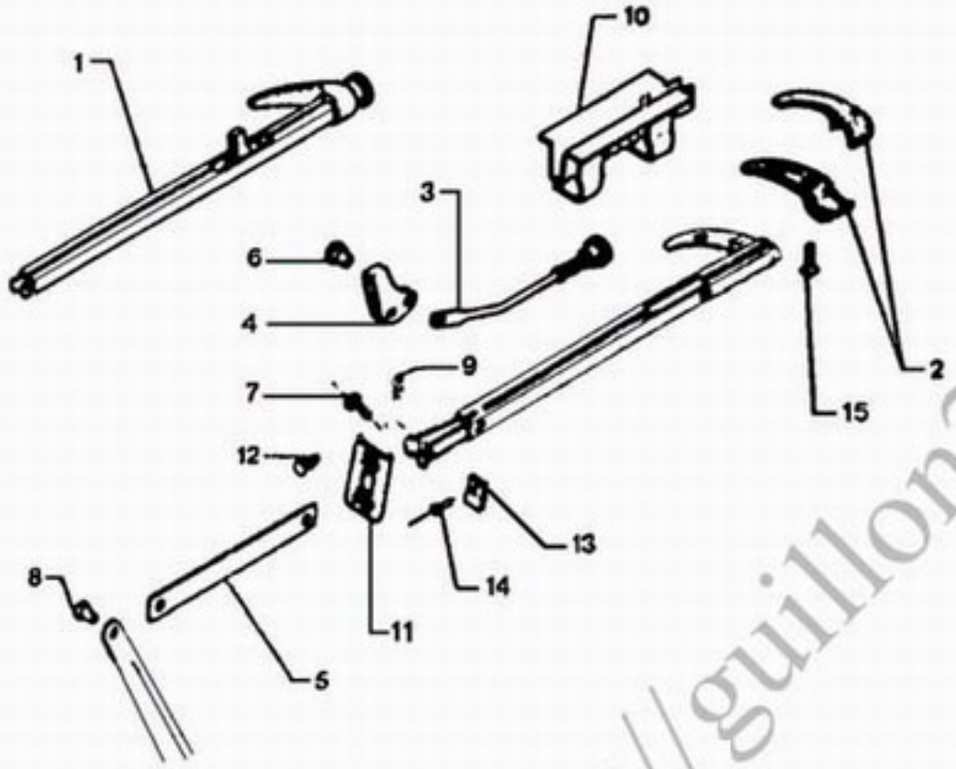

1117 04.4550.20
Z4550200

1666 ▶

12	79 03 077 078	01		BOUTON DE FIX KNOPF FIXING KNOB BOTON FIJACION BOTTONE FISSAGG
13	95 551 818	01		PLAQUETTE PLATTE CABLE FIX PLATE PLAQUETA PIASTRINA
14	79 03 072 243	01	"POP" DIAM32	RIVET NIET RIVET REMACHE RIVETTO
15	79 03 005 061	02	4X12	VIS TFB METALISCHRAUBE METAL SCREW TORNILLO METAL VITE

http://guillon2cv.free.fr

15/02/91
1117 04-4555-10
PAGE : 1
D04 ↓

FREIN A MAIN - LEVIER - CABLES
HANDBREMSE - HEBEL - SEILE
HANDBRAKE - LEVER - CABLES
FRENO DE MANO - PALANCA - CABLES
FRENO A MANO - LEVA - CAVI

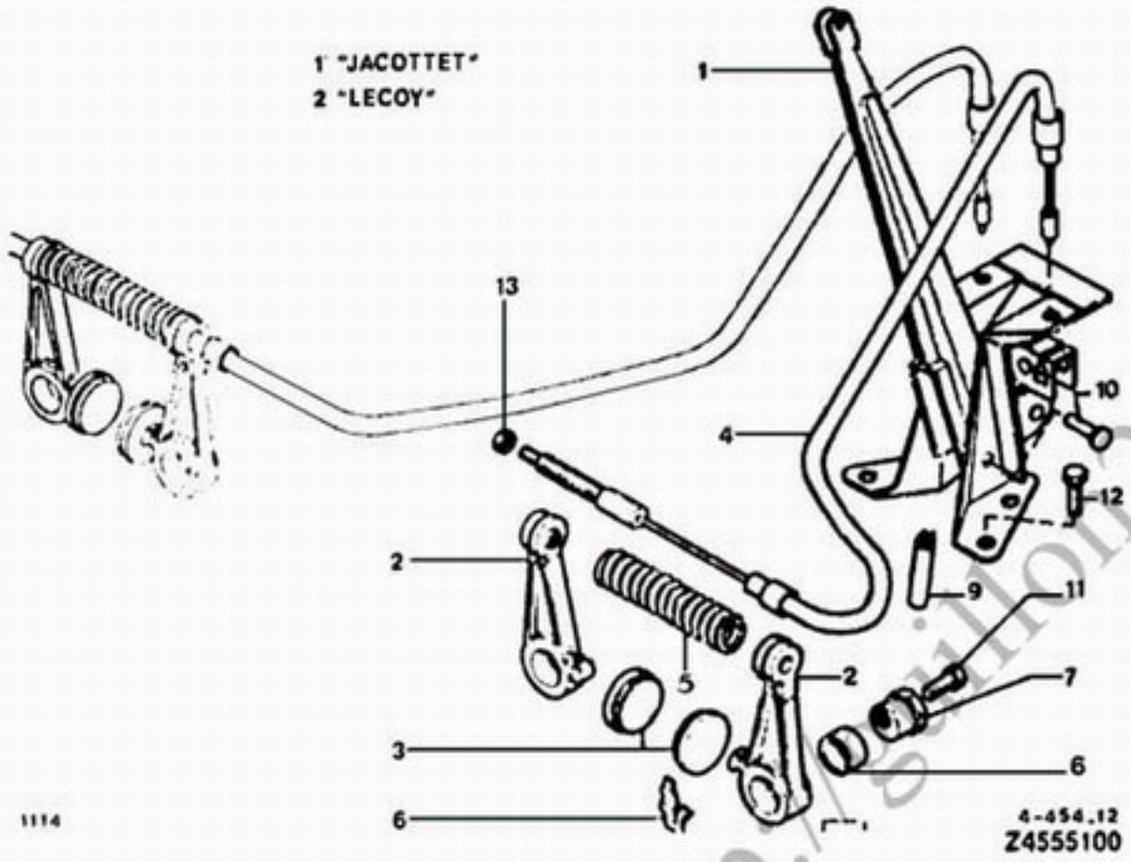

1666 ▶

- 1 POS : "JACOTTET" 2 POS : "CASTELLON"

01	5 506 419	01		LEVIER HEBEL LEVER PALANCA LEVA
02	5 420 269	04		-
03	95 534 349	01		JEU 4 PLAQUETT. SATZ 4 BELAEGE SET 4 BRAKE PAD JUEGO 4 PASTIL. SERIE 4 PIASTRE
04	75 492 021	01	G- LON 653-DIAM 7X1,00 1 POS	CABLE DE FREIN BREMSSEIL HANDBRAKE CABLE CABLE FRENO CAVO DEL FRENO
	75 491 848	01	D- LON 528 1 POS	-
	95 493 494	01	D- LON 390 2 POS	-
05	420 271	02	14 SPIRES	RESSORT FEDER RETURN SPRING MUELLE MOLLA
06	5 420 272	02	EXT G-INT D	-
	5 420 267	01	INT G-EXT D	-
07	5 435 903	04	DIAM 17,95 H15	EXCENTRIQUE EXZENTER ECCENTRIC EXCENTRICA ECCENTRICO
08	5 414 687	04	18X20X9,4	ENTRETOISE ABSTANDSSTUECK HANDBRAK SPACER DISTANCIADOR DISTANZIALE
09	5 465 744	01	LON 40	PROFILE SCHUTZLEISTE SECTION JUNTA PROTECCI. PROFILATO PROT
10	5 506 422	01	DIAM 10-LON 28,5	AXE DE LEVIER HEBELBOLZEN LEVER PIN EJE PALANCA PERNO LEVA
11	5 421 257	04	TH 9X1,25-35	VIS TH SCHRAUBE CAPSCREW TORNILLO TH VITE
12	79 03 101 769	04	DIAM 7X45	-

.../...

http://guillon2cv.free.fr

FREIN A MAIN - LEVIER - CABLES
HANDBREMSE - HEBEL - SEILE
HANDBRAKE - LEVER - CABLES
FRENO DE MANO - PALANCA - CABLES
FRENO A MANO - LEVA - CAVI

XT

54	75 491 847	01	G- LON 708 -CAD	CABLE DE FREIN BREMSSEIL HANDBRAKE CABLE CABLE FRENO CAVO DEL FRENO

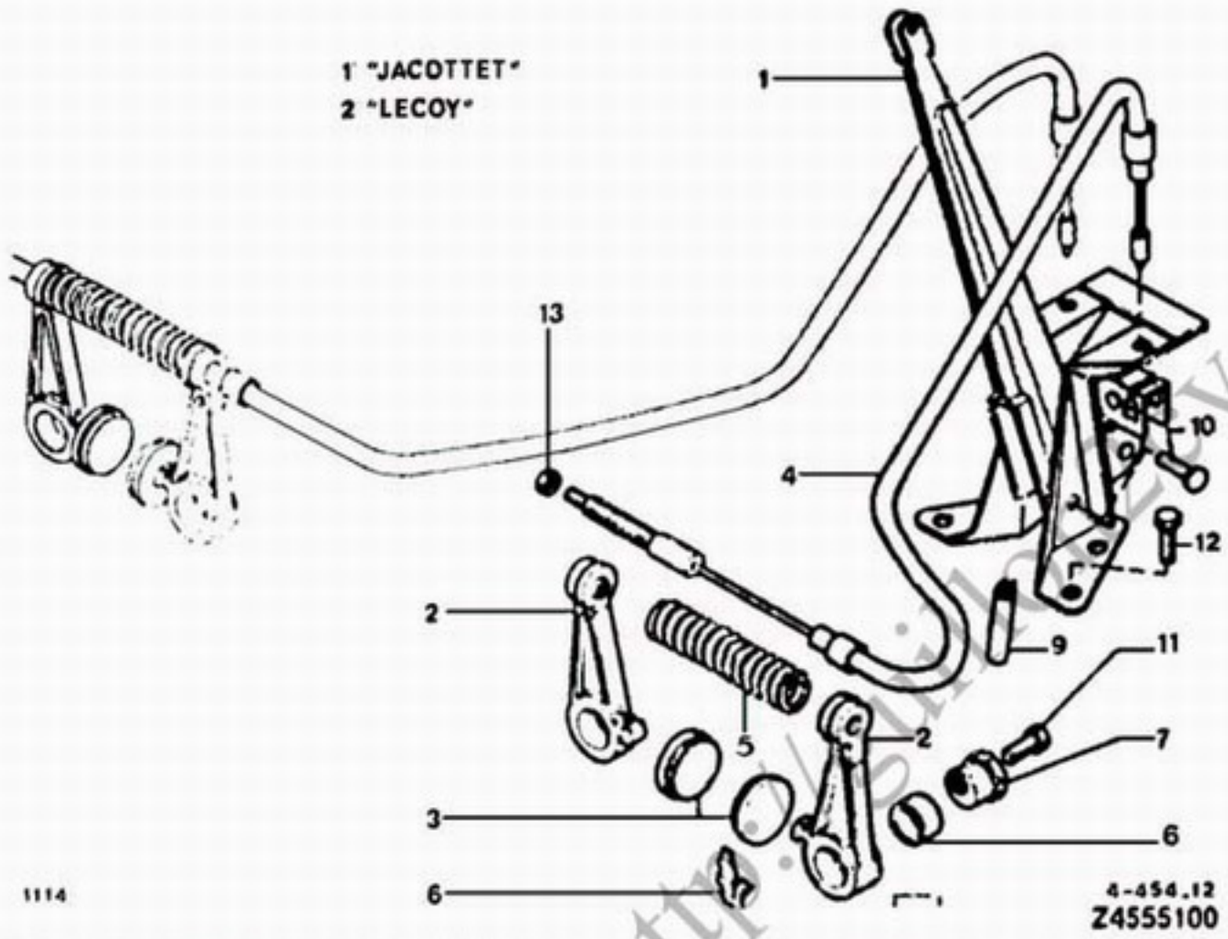

1666 ▶

13	79 03 032 036	02	HE 7X1,00-5,5	ECROU MUTTER NUT TUERCA DADO
	79 03 032 071	02	H 7 X 1,00 H 3,5	ECROU HEXAGONAL SECHSKANTMUTTER HEXAGONAL NUT TUERCA DADO ESAGONALE

http://sikorzev.free.fr

NUMERO	SOUS-GROUPE	REP
5 403 207	04-4512-11	06
5 403 203		07
5 403 383	04-4550-10	08
5 403 387		01
5 405 104	04-4512-11	08
5 410 604	04-3140-11	07
	04-3140-10	08
5 411 956	04-4530-10	14
	04-4530-15	10
5 413 895	04-4530-10	15
	04-4530-15	13
5 414 687	04-4555-10	08
5 417 536	04-4550-20	07
	04-4550-10	05
	04-3140-10	09
	04-3140-11	08
5 417 537		11
	04-3140-10	11
5 420 183	04-4512-11	04
5 420 184		10
5 420 264		16
5 420 267	04-4555-10	06
5 420 269		02
5 420 271		05
5 420 272		06
5 420 471	04-3140-10	07
	04-3140-11	09
5 421 257	04-4555-10	11
5 421 919	04-4530-10	06
	04-4530-15	05
5 421 922		06
	04-4530-10	07
5 422 482	04-3140-11	15
	04-3140-10	16
5 426 248	04-4512-10	51
5 426 249		01
5 432 385	04-4550-20	11
	04-4550-10	14
5 435 903	04-4555-10	07
5 438 258	04-3140-10	13
	04-3140-11	13
5 438 353	04-4530-10	08
5 444 063	04-4530-15	53
5 447 525	04-4530-10	01
5 465 744	04-4555-10	09
5 472 299	04-4530-10	04
	04-4530-15	53
5 488 527	04-4537-10	01
5 506 419	04-4555-10	01
5 506 422		10
5 506 709	04-4537-10	05

NUMERO	SOUS-GROUPE	REP
21 589 009	04-4530-10	11
21 838 009	04-4530-15	09
23 835 019	04-4535-20	06
	04-4535-10	09
	04-3140-11	16
	04-3140-10	10
25 062 009	04-4537-20	02
25 413 019	04-3140-11	19
26 150 019	04-3140-10	19
26 190 519	04-4512-10	06
	04-4515-20	13
26 199 440	04-4555-15	12
	04-4530-10	13
26 199 999		55
75 434 307	04-4512-11	12
75 486 303	04-4535-10	04
	04-4535-20	04
75 491 743	04-4535-10	03
75 491 744	04-4535-20	03
75 491 847	04-4555-10	56
75 491 848		04
75 492 021		04
75 492 434	04-4536-10	01
75 511 681	04-4535-10	11
75 515 584	04-3140-10	08
	04-3140-11	06
75 518 219	04-4512-11	03
75 518 220		03
75 518 490	04-3733-10	02
75 522 848	04-4530-10	51
75 522 849		54
	04-4530-15	53
75 525 208	04-3733-10	01
75 527 579		09
75 527 610		19
75 529 692	04-4530-15	02
75 529 694		52
75 529 698		52
75 529 700		01
95 493 138	04-4535-10	08
	04-4535-20	08
95 493 494	04-4555-10	04
95 494 917	04-3140-10	02
	04-3140-11	02
95 494 918	04-3140-10	52
	04-3140-11	52
95 498 712	04-3733-10	16
95 532 941		17
95 532 947		18
95 534 349	04-4555-10	03
95 535 826	04-4512-11	01

NUMERO	SOUS-GROUPE	REP
95 538 713	04-4535-20	07
	04-4535-10	07
95 547 230	04-4512-11	14
95 551 818	04-4550-20	13
	04-4550-10	18
95 551 820	04-4550-20	01
95 551 821		03
95 554 041	04-4536-10	04
95 554 515	04-4535-10	02
95 555 655		01
95 562 402		11
95 562 403	04-4535-20	11
95 566 670	04-3140-11	01
	04-3140-10	51
		01
95 568 706	04-3733-10	03
95 575 913	04-3140-11	04
	04-3140-10	04
95 578 347	04-4536-10	02
	04-4537-10	03
	04-4537-20	03
95 576 349	04-4512-11	11
95 579 352		11
95 585 457	04-4536-10	04
95 587 148	04-4512-11	09
95 588 984	04-4535-20	02
95 588 585		01
95 599 322	04-4512-11	02
95 602 714	04-3733-10	12
95 615 179		13
95 618 235	04-4515-20	15
95 618 237		15
95 623 757	04-4512-11	18
95 641 001	04-4530-10	02
95 653 061	04-4512-11	53
96 995 250	04-4530-10	10
	04-4530-15	08
A 314 92	04-4550-10	04
	04-4550-20	08
A 372 88 A	04-3733-10	11
A 451 14 B	04-4512-10	09
A 451 15 B		13
A 451 15 C	04-4515-20	03
A 451 16		04
	04-4512-10	08
A 451 2		04
A 451 3	04-4515-20	02
A 451 75	04-4512-10	07
A 451 83		11
	04-4515-20	09
A 451 85		07

NUMERO	SOUS-GROUPE	REP
	04-4512-10	10
A 451 86	04-4515-20	10
A 451 87		11
A 454 18	04-4512-10	14
A 454 18 A		14
A 454 75	04-4550-10	11
AM 174 221 A	04-4530-15	11
	04-4530-10	16
AM 314 55	04-3140-11	10
	04-3140-10	10
AM 331 86 A	04-3733-10	05
		04
AM 371 3		04
AM 371 3 A		06
AM 371 92		05
AM 451 018 A	04-4515-20	06
AM 451 21 A		13
AM 452 80	04-4512-11	13
AM 452 81		15
AM 452 98		07
AM 453 134	04-4530-15	09
	04-4530-10	05
AM 453 211	04-4535-20	05
	04-4535-10	02
AM 453 28	04-4537-10	05
AM 453 33 D	04-4530-10	04
	04-4530-15	56
AM 453 333 A	04-4530-10	54
	04-4530-15	07
AM 454 249 A	04-4550-10	02
	04-4550-20	07
AM 454 4	04-4550-10	06
AM 454 9		05
AMN 453 033 A	04-4537-20	01
AMN 453 05		13
AW 454 10	04-4550-10	05
	04-4550-20	03
AY 314 3 A	04-3140-11	03
	04-3140-10	03
AY 451 6 A	04-4512-10	14
AY 453 100	04-3140-10	14
	04-3140-11	12
AY 453 175	04-4530-10	06
AY 453 205	04-4535-10	06
	04-4535-20	12
AY 453 25	04-3140-11	12
	04-3140-10	03
AY 453 333 A	04-4530-10	03
AY 453 342 A	04-4530-15	10
AY 454 177	04-4550-20	12
AY 454 74	04-4550-10	05
AYB 453 352 A	04-3140-10	

http://guillon2cv.free.fr

NUMERO	SOUS-GROUPE	REP
	04-3140-11	05
AZ 451 016 A	04-4512-10	02
AZ 451 17		05
AZ 451 202 A	04-4515-20	01
AZ 451 65		06
AZ 454 1 F	04-4550-10	03
GX 25 266 01A	04-4512-11	05
GX 42 186 01A	04-4550-10	10
	04-4550-20	04
GX 42 306 01A		06
	04-4550-10	16
ZC 9438 157 U	04-4515-20	12
	04-4512-10	12
ZC 9612 644 U	04-3733-10	07
ZC 9615 030 U	04-4512-10	19
ZD 9249 400 U		18
79 03 005 061	04-4550-10	09
	04-4550-20	15
79 03 032 036	04-4555-10	13
	04-4515-20	14
	04-3140-11	18
	04-3140-10	18

NUMERO	SOUS-GROUPE	REF
79 03 032 070	04-4512-10	17
79 03 032 071	04-4555-10	13
79 03 032 247	04-3140-10	20
	04-3140-11	20
	04-4535-20	10
	04-4535-10	10
79 03 053 390	04-4512-10	16
79 03 056 020	04-3140-11	17
	04-3140-10	17
79 03 066 999	04-4550-20	09
	04-4550-10	17
79 03 072 243	04-4550-20	[illegible]
	04-4550-10	19
79 03 077 078	04-4550-20	12
	04-4550-[illegible]	15
79 03 083 153	04-[illegible]3-10	16
79 03 083 156		15
79 03 083 250		14
79 03 090 [illegible]		08
79 03 [illegible] 769	04-4555-10	12
79 [illegible] 201 020	04-4512-10	15
79 03 201 130	04-4512-11	17
79 41 401 043	04-4537-20	04
	04-4537-10	04
	04-4538-10	03

http://guio2.free.fr

15/02/91

1117 **TABLEAU DES VUES** — **GROUPE**
AUFSTELLUNG DER BILDER — GROUP
TABLE OF PICTURE — GROUP **05**
B01 ↑ TABLA DE VISTAS — GRUPO
TABELLA DELLE VEDUTE — GRUPPO

SOUS-GROUPE UNTERGRUPPE SUBGROUP SUBGRUPO SOTTOGRUPPO	NUMERO NUMMER NUMBER NUMERO NUMERO	VUE BILD PICTURE VISTA VEDUTA
CABLERIE - FAISCEAUX - FILS KABELBUENDEL - SATZ KABEL - KABEL HARNESS - SETS OF LEADS - LEADS HACES DE CABLES - CABLES FASCI - CAVETTI		
	5110-10	C02
- SPECIALE CAD	5110-11	C03
EQUIPEMENT ELECTRIQUE ELEKTRISCHE AUSSTATTUNG ELECTRIC EQUIPMENT EQUIPO ELECTRICO IMPIANTO ELETTRICO		
	5121-10	C04 C05 C06
COFFRET DE LAMPES - LAMPES GLUEHBIRNENSATZ LAMP KIT CAJA DE LAMPARAS - LAMPARAS COFRANETTO LAMPADE - LAMPADE		
	5127-20	C07
TABLEAU DE BORD - APPAREILS DE CONTROLE ARMATURENBRETT - UEBERWACHUNGSINSTRUMENT INSTRUMENT PANEL CHECKING APPARATUS TABLERO DE INSTRUMENTOS - TESTIGOS QUADRO STRUMENTAZIONE - SPIE		
	5213-10	C08 C09 C10
- SPECIALE	5213-20	C11 C12 C13
BATTERIE BATTERIE BATTERY BATERIA BATTERIA		
	5310-10	C14

ECLAIRAGE AVANT - FIXATION BELEUCHTUNG VORNE - BEFESTIGUNG FRONT LIGHTING - SECURING ILUMINACION DELANTERA - SUJECION ILLUMINAZION ANTERIORE - FISSAGGIO	5410-10	C15 D15
ECLAIRAGE AVANT BELEUCHTUNG VORNE FRONT LIGHTING ILUMINACION DELANTERA ILLUMINAZIONE ANTERIORE	5410-20	D14 D13
BARRE DE PHARES - COMMANDE HALTER - BETAETIGUNG BRACKET-LIGHTING SOPORTE-MANDO SUPPORTO-COMANDO	5416-10	D12 D11
ECLAIRAGE ARRIERE BELEUCHTUNG HINTEN REAR LIGHTING ILUMINACION TRASERA ILLUMINAZIONE POSTERIORE	5440-10 5440-20	D10 D09 D08
ESSUIE VITRE SCHEIBENWISCHER WINDSCREEN WIPER LIMPIA-PARABRISAS TERGICRISTALLO	5610-10	D07 D06 D05
LAVE VITRE SCHEIBENWASCHANLAGE WINDSCREEN WASHER LAVA-CRISTAL LAVACRISTALLO	5640-10	D04 D03
AVERTISSEUR SONORE HORN HORN INDICADOR SONORO AVVISATORE SONORO	5710-10	D02
FUSIBLES MANOCONTACT CONTACTEUR SICHERUNG - DRUCKSCHALTER FUSES-PRESSURE-SWITCHES FUSIBLES-MANOCONTACTOS-CONTACTORES FUSIBILI-MANOCONTATTI-CONTATTORI	6144-10	D01 E01

http://guillon2cv.fr

CABLERIE - FAISCEAUX - FILS

KABELBUENDEL - SATZ KABEL - KABEL
HARNESS - SETS OF LEADS - LEADS
HACES DE CABLES - CABLES
FASCI - CAVETTI

- (XT) - (SAUF CAD)

01	5 486 493	01	-SPECIALE	▶ 05/80	FSC AV HAUPTKABEL FRONT HARNESS CABLEADO AV FASCIO CAVI ANT
	95 550 633	01	-SPECIALE	05/80 ▶ 1666	-
	95 564 177	01	-SPECIALE	1666 ▶ 3461	-
	5 486 487	01		▶ 05/80	-
	95 550 636	01		05/80 ▶ 1666	-
	95 564 179	01	-SPECIALE	3466 ▶ 3492	-
	95 637 254	01		3493 ▶ 3856	-
	96 016 831	01		3857 ▶	-
02	5 486 513	01		▶ 3492	FSC AR KABELSTRANG REAR HARNESS CABLEADO AR FASCIO POST.
	95 637 257	01		3493 ▶	-
03	5 461 150	02			FSC PROJEC KABELSTRANG HDLIGHT HARNESS CABLEADO FASCIO
50	95 631 999	01	SIGNAL DE DETRESSE -(I)	3157 ▶	FSC AR KABELSTRANG REAR HARNESS CABLEADO AR FASCIO POST
50	5 486 524 NFP	01	DEUX ALLURES -(N)		FAISCEAU E-V AV KABELSTRANG WDW WIPR HARNES CABLEADO FASCIO

XT

51	75 522 250 NFP	01	-(I)	▶ 05/80	FSC AV HAUPTKABEL FRONT HARNESS CABLEADO AV FASCIO CAVI.ANT
	95 550 635	01	-CLUB -(I)	05/80 ▶	-
	95 550 634 NFP	01	-SPECIALE -(I)	05/80 ▶ 1666	-
	95 564 178	01	-SPECIALE -(I)	1666 ▶	-
	96 016 832	01	-(DK)	3762 ▶	-
	96 075 818	01	-(D)	07/88 ▶	-
52	5 486 519 NFP	01	-(B)	▶ 3492	FSC AR KABELSTRANG REAR HARNESS CABLEADO AR FASCIO POST.
	95 637 258	01	-(B)	3493 ▶	-
55	5 486 253 NFP	01	DANS TABLEAU DE BORD -(B)		FSC FEU BROUIL KABELSTRANG FOG LAMP HARNES CABLEADO FASCIO
60	5 489 145	01	D'ALIMENTATION FEU -(B)		-
	5 489 146	01	D'ALIMENTATION FEU -SPECIALE -(B)		-

http://guillon2cv.free.fr